SIEMENS

ME-11485

VOL. 1

KE D | Kommunikations-Endgeräte | Dienstleistungen
Services Prestation Servicios

Printer Terminal PT 80 i 2

REPAIRSHOP MANUAL

Electric Units

Part 1

WA-Documentation
L22957-X1027-C600-*-7692

KD-Ident-Nr.: L27692-X1027-C600

Bereich Kommunikations-Endgeräte (KE)
Kundendienst

☎ München (089) 72247882
Tx 5288-222 sie d

ME-11485

PT 80i2 - DOCUMENTATION

REPAIRSHOP DOCUMENTATION

THIS INCLUDES THE DOCUMENTS RELATING TO A GIVEN EQUIPMENT REVISION LEVEL AND WHICH DESCRIBES THE DEVICE VARIANTS AND LINE INTERFACING MODULES REQUIRED FOR REPAIRING DEFECTIVE UNITS.HOWEVER, NO DOCUMENTS FOR THE REPAIRSHOP TESTERS ARE INCLUDED.

PART I DESCRIBING DOCUMENTATION
L22957-X1027-B600-*-7692

CONTENTS:
LAYOUT PT 80i2 DOCUMENTATION
DOCUMENTATION PACKAGE LIST
DESCRIPTION
TROUBLESHOOTING INSTRUCTIONS

PART II DOCUMENTATION DEPENDING ON EQUIPMENT REVISION LEVEL
L22957-X1027-C600-*-7692

CONTENTS:
LAYOUT PT 80i2 DOCUMENTATION
DOCUMENTATION PACKAGE LIST
STATUS CHECK LIST
EXPLANATIONS
OVERALL DIAGRAMS
CIRCUIT DIAGRAMS
PARTS LIST
COMPONENTS LIST
ADJUSTING SPECIFICATIONS

APPLICATION ANALYSIS
A22751-A80-M200-*-7635

CONTENTS:
UNPACKED THE PRINTER
SETTING UP THE PRINTER
FUNCTION TEST
APPLICATION AND OPERATING
PRINTER-INTERFACES

Proprietary data, company confidential. All rights reserved.
Confié à titre de secret d'entreprise. Tous droits réservés
Comunicado como segredo empresarial Reservados todos os direitos
Доверено как производственная секрет Все права сохранены за нами
Confiado como secreto industrial Nos reservamos todos los derechos

Weitergabe sowie Vervielfältigung dieser Unterlage, Verwertung und Mitteilung ihres Inhalts nicht gestattet, soweit nicht ausdrücklich zugestanden. Zuwiderhandlungen verpflichten zu Schadenersatz. Alle Rechte vorbehalten, insbesondere für den Fall der Patenterteilung oder GM-Eintragung.

				Datum	23.11.82	LAYOUT PT 80i2 DOCUMENTATION
				Bearb.	Bettin	
				Gepr.	Ache	
				Norm.		
					K KE KD 12	
					Siemens AG	A22957-X1027-A600-*-7647
						Blatt 1-
Reg.	Zust.	Mitteilung	Datum	Name		
	1					

33.1.99

ITM	NOMENCLATURE	ITEM CODE NUMBER	REV.LEVELS	REMARKS
00001	LEGEND:			
00002	ITEMS WITH *00* AT DATA POSITION 4 AND 5 E.G.05000 MARK PRODUCT ITEMS (REV.LEVELS = GS)			
00003	ITEMS WITH *01-98* AT DATA POSITION 4 AND 5 E.G.05002 MARK DOCUMENT ITEMS (REV.LEVELS= ISSUE OF DOCUMENT)			
00004	NOTES IN THE FIELD OF REMARKS : 1)ZGS=OVERALL EQUIPMENT REVISION LEVEL.ACCOMPAYING REVISION LEVEL SEE A/86 2)SPEZIAL DOCUMENTS.MEDIA E.G. MIF= MICROFICHE 3)+=HINT FOR DOCUMENTS REPEATEDLY USED WITHIN THE UBL			
00005	4)E.G.XYZ.X1...= THE MIF BASE NUMBER.THESE DESIGNATIONS APPLY ONLY WHEN THE DOCUMENTATION PACKAGE IS DELIVERED IN MIF FORM.THE MIF IS ALWAYS ASSIGNED TO THE DOCUMENTS FILMED ON THE MIF.			
	PRODUCT REVISION LEVEL		-:	
	DOCUMENT REVISION LEVEL		:06:	

NICHT FREIGEGEBENE DATIM INFORMATIONSKOPIE
DATUM: 11.07.1983
ZEIT: 11:15

LETZTE VERAENDERUNG
04.07.1983
09:04

Datum		
Bearb.	12.05.82	UBL
Gepr.	BETTIN	PT 80 I2 PART II
Norm.	ACHE	REPAIRSHOP MANUAL
		DOC. DEPENDING ON
K KE KD 12		EQUIPMENT REV.LEV.
Siemens AG		A22957-X1027-C600-*-7692

Blatt 1+

06 INTERN 06.07.83

TR Bust. Mitteilung Datum Name

Weitergabe sowie Vervielfältigung dieser Unterlage, Verwertung und Mitteilung ihres Inhalts nicht gestattet, soweit nicht ausdrücklich zugestanden. Zuwiderhandlungen verpflichten zu Schadenersatz. Alle Rechte vorbehalten, insbesondere für den Fall der Patenterteilung oder GM Eintragung.

Proprietary data, company confidential. All rights reserved. Confié à titre de secret d'entreprise. Tous droits réservés. Comunicado como segredo empresarial. Reservados todos os direitos. Доверяется как производственный секрет. Все права сохраняются за нами. Confiado como secreto industrial. Nos reservamos todos los derechos.

K 8501 2.82 Mat.-Nr.: 00486101

Proprietary data, company confidential. All rights reserved
Confié à titre de secret d'entreprise. Tous droits réservés
Comunicado como segredo empresarial Reservados todos os direitos
Доверено как производственный секрет Все права сохранены за нами
Confiado como secreto industrial Nos reservamos todos los derechos

Weitergabe sowie Vervielfältigung dieser Unterlage, Verwertung und Mitteilung ihres Inhalts nicht gestattet, soweit nicht ausdrücklich zugestanden. Zuwiderhandlungen verpflichten zu Schadenersatz. Alle Rechte vorbehalten, insbesondere für den Fall der Patenterteilung oder GM Eintragung

ITM	NOMENCLATURE	ITEM CODE NUMBER	REV.LEVELS	REMARKS
00007	L/92 IN CONNECTION WITH THE MIF BASE NUMBER IN THE REMARKS COLUMN (E.G.L...-*-92 X2) =MIF ASSIGNMENT			
00100	EXPLANATION OF THE SHORT TERMS USED FOR DOCUMENT ITEMS			
00101	T/2 =WIRING DIAGRAM			
00102	A/11 =CIRCUIT DIAGRAM			
00103	A/12=SCHEMATIC CIRUIT DIAGR.			
00104	A/16=EXPLODED VIEWS			
00105	A/18=DESRIPTION			
00106	A/21= PARTS LIST			
00107	A/31=INSTALLATION INFORMATION			
00108	A/35=NOTE			
00109	A/37=ADJUSTMENT INSTRUCTIONS			
00110	A/47=LIST OF PRODUCTS			
00111	A/51=CORRECTION INSTRUCTIONS			
00112	A/85=CHANGE INFORMATION			
00113	A/86=CHECK LIST KR			
	PRODUCT REVISION LEVEL		-:	
	DOCUMENT REVISION LEVEL		:06:	

NICHT FREIGEGEBENE DATIM INFORMATIONSKOPIE
DATUM: 11.07.1983
ZEIT: 11:15

LETZTE VERAENDERUNG
04.07.1983
09:04

	Datum
Bearb.	12.05.82
Gepr.	BETTIN
Norm.	ACHE

UBL
PT 80 I2 PART II
REPAIRSHOP MANUAL
DOC. DEPENDING ON
EQUIPMENT REV.LEV.

K.KE KD 1.2
Siemens AG

A22957-X1027-C600-*-7692

Blatt 2+

TR | GG INTERN | Prüfung 06.07.83 | Name

ITM	NOMENCLATURE	ITEM CODE NUMBER	REV.LEVELS	REMARKS
00999	==== VOLUME 1 ====			
01000	PT 80 I2	#L22957-A80-M201 ...		
01001		A22957-X1027-A600-*-7647	1	
01002	LIST OF ACCOMPA-NYING DOCUMENTS A22957-X1027--C600-*-7692			
01003		T22751-A80-X4-*-2	1	
01010		L22957-X1027-C600-*-7692	A	XYZ1 MIF
01011		T22711-A1000-X1-*-7686	23	
01012		T22711-A1000-X2-*-7686	22	
01013		A22967-V2051-X3-*-22	1	
01014		A22967-V2051-X4-*-22	1	
01020		L22957-X1027-X100-*-7492	A	
01099	INSET KR			
01100	PT 80 I2	L22751-A80-M201	X	
01101		A22751-A80-M201-*-86	4	
01200	PT 80 I2	L22751-A80-M202	X	
01201		A22751-A80-M202-*-86	4	
01300	PT 80 I2	L22751-A80-M203	X	
01301		A22751-A80-M203-*-86	3	
01400	PT 80 I2	L22751-A80-M204		
01401		A22751-A80-M204-*-86		
01500	PT 80 I2	L22751-A80-M205		
01501		A22751-A80-M205-*-86		
01600	PT 80 I2	L22751-A80-M206		
01601		A22751-A80-M206-*-86		
01700	PT 80 I2	L22751-A80-M207		
01701		A22751-A80-M207-*-86		
01800	PT 80 I2	L22751-A80-M208		
01801		A22751-A80-M208-*-86		
01900	PT 80 I2	L22751-A80-M209		
01901		A22751-A80-M209-*-86		
	PRODUCT REVISION LEVEL		-	
	DOCUMENT REVISION LEVEL		06	

NICHT FREIGEGEBENE DATIM INFORMATIONSKOPIE
DATUM: 11.07.1983
ZEIT: 11:15

LETZTE VERAENDERUNG
04.07.1983
09:04

Datum		
Bearb.	12.05.82	UBL
Gepr.	BETTIN	PT 80 I2 PART II
Norm.	ACHE	REPAIRSHOP MANUAL
		DOC. DEPENDING ON
K KE KD 12		EQUIPMENT REV.LEV.
Siemens AG		A22957-X1027-C600-*-7692

Blatt 3+

TR 06 INTERN 06.07.83 Name

Proprietary data, company confidential. All rights reserved. Confié à titre de secret d'entreprise. Tous droits réservés. Comunicado como segredo empresarial Reservados todos os direitos. Доверяется как производственный секрет. Все права сохраняются за нами. Confiado como secreto industrial Nos reservamos todos los derechos.

Weitergabe sowie Vervielfältigung dieser Unterlage, Verwertung und Mitteilung ihres Inhalts nicht gestattet, soweit nicht ausdrücklich zugestanden. Zuwiderhandlungen verpflichten zu Schadenersatz. Alle Rechte vorbehalten, insbesondere für den Fall der Patenterteilung oder GM-Eintragung.

K 8501 2.82 Mat.-Nr.: 00486101

ITM	NOMENCLATURE	ITEM CODE NUMBER	REV.LEVELS	REMARKS
02000	PT 80 I2	L22751-A80-M210		
02001		A22751-A80-M210-*-86		
02100	PT 80 I2	L22751-A80-M211		
02101		A22751-A80-M211-*-86		
02200	PT 80 I2	L22751-A80-M212		
02201		A22751-A80-M212-*-86		
02300	PT 80 I2	L22751-A80-M213		
02301		A22751-A80-M213-*-86		
02400	PT 80 I2	L22751-A80-M214		
02401		A22751-A80-M214-*-86		
02500	PT 80 I2	L22751-A80-M215		
02501		A22751-A80-M215-*-86		
02600	PT 80 I2	L22751-A80-M216	X	
02601		A22751-A80-M216-*-86	3	
02700	PT 80 I2	L22751-A80-M217		
02701		A22751-A80-M217-*-86		
02800	PT 80 I2	L22751-A80-M218	X	
02801		A22751-A80-M218-*-86	3	
02900	PT 80 I2	L22751-A80-M219	X	
02901		A22751-A80-M219-*-86	2	
03000	PT 80 I2	L22751-A80-M220	X	
03001		A22751-A80-M220-*-86	3	
03100	PT 80 I2	L22751-A80-M221	X	
03101		A22751-A80-M221-*-86	1	
03200	PT 80 I2	L22751-A80-M222		
03201		A22751-A80-M222-*-86		
03300	PT 80 I2	L22751-A80-M223	X	
03301		A22751-A80-M223-*-86	1	
03400	PT 80 I2	L22751-A80-M224		
03401		A22751-A80-M224-*-86		
03500	PT 80 I2	L22751-A80-M225	X	
03501		A22751-A80-M225-*-86	2	
PRODUCT REVISION LEVEL			-	
DOCUMENT REVISION LEVEL			06	

NICHT FREIGEGEBENE DATIM INFORMATIONSKOPIE
DATUM: 11.07.1983
ZEIT: 11:15

LETZTE VERAENDERUNG
04.07.1983
09:04

Datum		
Bearb.	12.05.82	UBL
Geot.	BETTIN	PT 80 I2 PART II
Norm.	ACHE	REPAIRSHOP MANUAL
		DOC. DEPENDING ON
K KE KD 12		EQUIPMENT REV.LEV.
		A22957-X1027-C600-*-7692

Siemens AG

Blatt 4+

TR 06 INTERN 06.07.83 Name

Weitergabe sowie Vervielfältigung dieser Unterlage, Verwertung und Mitteilung ihres Inhalts nicht gestattet, soweit nicht ausdrücklich zugestanden. Zuwiderhandlungen verpflichten zu Schadenersatz. Alle Rechte vorbehalten, insbesondere für den Fall der Patenterteilung oder GM-Eintragung.

Proprietary data, company confidential. All rights reserved. Confié à titre de secret d'entreprise. Tous droits réservés. Comunicado como segredo empresarial. Reservados todos os direitos. Доверяется как производственный секрет. Все права сохраняются за нами. Confiado como secreto industrial. Nos reservamos todos los derechos.

ITM	NOMENCLATURE	ITEM CODE NUMBER	REV.LEVELS	REMARKS
03600	PT 80 I2	L22751-A80-M226		
03601		A22751-A80-M226-*-86		
03700	PT 80 I2	L22751-A80-M227		
03701		A22751-A80-M227-*-86		
03800	PT 80 I2	L22751-A80-M228	X	
03801		A22751-A80-M228-*-86	2	
03900	PT 80 I2	L22751-A80-M229		
03901		A22751-A80-M229-*-86		
04000	PT 80 I2	L22751-A80-M230	X	
04001		A22751-A80-M230-*-86	2	
04010		L22957-X1027-C600-*-92	A	
09999	INSET GH			
10000	GEHAEUSE COVER GUE-NR. 91501...	#L22751-T1-A...	X	
11000	GEHAEUSE E COVER E	#S22751-T1-B...	X	
12000	GEHAEUSE E COVER E	#S22751-T10-B...	X	
12001		A22751-T1-X1-*-7416	3	
12010		L22957-X1027-X100-*-7492	B	X1 MIF
19999	INSET GE			
20000	GE-MC3 GUE-NR. 37703	S22751-L144	4	
20001		A22751-L144-X-*-11	4	
20002		T22751-L144-X-*-2	2	
20003		A22751-L144-X-*-7421	2	
20004		A22751-L144-X-*-7451	2	
20010		L22957-X1027-C600-*-7492	A	X1 MIF
	PRODUCT REVISION LEVEL		-	
	DOCUMENT REVISION LEVEL		06	

NICHT FREIGEGEBENE DATIM INFORMATIONSKOPIE
DATUM: 11.07.1983
ZEIT: 11:15

LETZTE VERAENDERUNG
04.07.1983
09:04

Datum		
Bearb.	12.05.82	UBL
Gepr.	BETTIN	PT 80 I2 PART II
Norm.	ACHE	REPAIRSHOP MANUAL
		DOC. DEPENDING ON
	K KE KD 12	EQUIPMENT REV.LEV.
		A22957-X1027-C600-*-7692

Siemens AG

Blatt 5+

06 INTERN 06.07.83

Proprietary data, company confidential. All rights reserved
Confié à titre de secret d'entreprise. Tous droits réservés
Comunicado como segredo empresarial Reservados todos os direitos
Доверяется как производственный секрет Все права сохраняются за нами
Confiado como secreto industrial Nos reservamos todos los derechos

Weitergabe sowie Vervielfältigung dieser Unterlage, Verwertung und Mitteilung ihres Inhalts nicht gestattet, soweit nicht ausdrücklich zugestanden. Zuwiderhandlungen verpflichten zu Schadenersatz Alle Rechte vorbehalten, insbesondere für den Fall der Patenterteilung oder GM-Eintragung

ITM	NOMENCLATURE	ITEM CODE NUMBER	REV.LEVELS	REMARKS
29999	INSET GB			
30000	GB-TEILESATZ	S22751-Q1-A2	1	
30001		A22751-Q1-X1-*-11	2	
30002		T22751-Q1-A1-*-2	2	
30003		A22751-Q1-X1-*-31	5	
30004		A22751-Q1-D1-*-7421	2	
30010		L22957-X1027-X100-*-92	A	X MIF
39999	INSET SV			
40001		A22750-S104-X-*-7416	1	
40010		L22957-X1027-C600-*-7492	A	X2 MIF
41000	STROMVERSORGUNG POWER SUPPLY1 GUE-NR. 42311	S22750-S104-A1	3	
41001		A22750-S104-A1-*-86	5	
41002		A22750-S104-A1-*-11	1	
41003		T22750-S104-A1-*-2	1	
41010		L22957-X1027-C600-*-7492	A	X2 MIF
41100	SVL-PT80	S22750-S204-A1	5	
41101		A22750-S204-A1-*-11	7	
41102		T22750-S204-A1-*-2	7	
41103		A22751-S204-A1-*-7421	8	
41110		L22957-X1027-C600-*-7492	A	X2 MIF
42000	STROMVERSORGUNG POWER SUPPLY GUE-NR. 42312	S22750-S104-B1	4	
42001		A22750-S104-B1-*-86	6	
42002		A22750-S104-B1-*-11	2	
42003		T22750-S104-B1-*-2	1	
42010		L22957-X1027-C600-*-7492	A	X2 MIF
42100	SVL-PT80	S22750-S204-B1	6	
42101		A22750-S204-B1-*-11	8	
42102		T22750-S204-B1-*-2	9	
42103		A22750-S204-B1-*-7421	2	
42110		L22751-X1027-C600-*-7492	A	X2 MIF
PRODUCT REVISION LEVEL			-	
DOCUMENT REVISION LEVEL			06	

NICHT FREIGEGEBENE DATIM INFORMATIONSKOPIE
DATUM: 11.07.1983
ZEIT: 11:15

LETZTE VERAENDERUNG
04.07.1983
09:04

Datum		
Bearb.	12.05.82	UBL
Gepr.	BETTIN	PT 80 I2 PART II
Norm.	ACHE	REPAIRSHOP MANUAL
		DOC. DEPENDING ON
K KE KD 12		EQUIPMENT REV.LEV.
		A22957-X1027-C600-*-7692

Siemens AG

Blatt 6+

06 INTERN 06.07.83

Proprietary data, company confidential. All rights reserved. Confié à titre de secret d'entreprise. Tous droits réservés. Comunicado como segredo empresarial. Reservados todos os direitos. Доверяется как производственный секрет. Все права сохраняются за нами. Confiado como secreto industrial. Nos reservamos todos los derechos.

Weitergabe sowie Vervielfältigung dieser Unterlage, Verwertung und Mitteilung ihres Inhalts nicht gestattet, soweit nicht ausdrücklich zugestanden. Zuwiderhandlungen verpflichten zu Schadenersatz. Alle Rechte vorbehalten, insbesondere für den Fall der Patenterteilung oder GM-Eintragung.

ITM	NOMENCLATURE	ITEM CODE NUMBER	REV.LEVELS	REMARKS
49998	==== VOLUME 2 ====			
49999	INSET DR			
50000	DRUCKER PRINTER GUE-NR. 91801...	#L22751-J1-A...	X	
50001		A22751-J1-X2-*-7416	3	
50010		L22957-X1027-X100-*-7492	B	X15 MIF
50012		L22957-X1027-X100-*-7492	B	X16 MIF
50021		A22751-J1-X32-*-7416	2	
50030		L22957-X1027-X100-*-7492	B	X17 MIF
51000	DRUCKER PRINTER	S22751-J1-A41	X	
51001		A22751-J1-A41-*-11	1	
51002		T22751-J1-A41-*-2	1	
51010		L22751-X1027-C600-*-7492	A	X MIF
52000	DRUCKER PRINTER	S22751-J1-A42	X	
52001		A22751-J1-A41-*-11	1	+
52002		T22751-J1-A41-*-2	1	+
52010		L22957-X1027-C600-*-7492	A	X MIF
53000	DRUCKER BREIT PRINTER BROAD	S22751-J1-A43	X	
53001		A22751-J1-A41-*-11	1	+
53002		T22751-J1-A43-*-2	1	
53010		L22957-X1027-C600-*-7492	A	X MIF
54000	DRUCKER PRINTER	S22751-J1-A44	X	
54001		A22751-J1-A41-*-11	1	+
54002		T22751-J1-A44-*-2	1	
54010		L22751-X1027-C600-*-7492	A	X MIF
55000	TINTENDRUCKKOPF INK WRITE HEAD	S22751-J301-A11	1	
55001		A22751-J301-A11-*-7416	2	
55010		L22957-X1027-X100-*-92	A	X MIF
	PRODUCT REVISION LEVEL		-	
	DOCUMENT REVISION LEVEL		06	

NICHT FREIGEGEBENE DATIM INFORMATIONSKOPIE
DATUM: 11.07.1983
ZEIT: 11:15

LETZTE VERAENDERUNG
04.07.1983
09:04

Datum		
Bearb.	12.05.82	UBL
Geoc.	BETTIN	PT 80 I2 PART II
Norm.	ACHE	REPAIRSHOP MANUAL
		DOC. DEPENDING ON
	K KE KD 12	EQUIPMENT REV.LEV.
	Siemens AG	A22957-X1027-C600-*-7692

Blatt 7+

TR 06 INTERN 06.07.83 Name

Proprietary data, company confidential. All rights reserved
Confié à titre de secret d'entreprise. Tous droits réservés
Comunicado como segredo empresarial Reservados todos os direitos
Доверяется как производственный секрет Все права сохраняются за нами
Confiado como secreto industrial Nos reservamos todos los derechos.

Weitergabe sowie Vervielfältigung dieser Unterlage, Verwertung und Mitteilung ihres Inhalts nicht gestattet, soweit nicht ausdrücklich zugestanden. Zuwiderhandlungen verpflichten zu Schadenersatz. Alle Rechte vorbehalten, insbesondere für den Fall der Patenterteilung oder GM-Eintragung.

ITM	NOMENCLATURE	ITEM CODE NUMBER	REV.LEVELS	REMARKS
56000	DRE T/PT80	S22751-J122	2	
56001		A22751-J122-X-*-11	3	
56002		T22751-J122-X-*-2	3	
56003		A22751-J122-B1-*-7421	1	
56010		L22957-X1027-X100-*-7492	A	X16 MIF
57000	FF/PE-BAUGRUPPE GUE-NR. 54805	S22751-J651	1	
57001		A22751-J651-X-*-11	3	
57002		A22751-J651-X-*-7611	1	
57003		T22751-J651-X-*-2	2	
57004		A22751-J651-X-*-7421	3	
57010		L22957-X1027-X100-*-7492	A	X17 MIF
57100	VERSTAERKER AMPLIFIER	S22751-J661	X	
57101		T22751-J661-X-*-2	3	
57110		L22957-X1027-X100-*-7492	A	X17 MIF
57200	SENDER FF PE BAUGR TRANSMITTER	S22751-J662	X	
57201		T22751-J662-X-*-2	2	
57210		L22957-X1027-X100-*-7492	A	X17 MIF
57300	EMPFAENGER RECEIVER	S22751-J663	X	
57301		T22751-J663-X-*-2	1	
57310		L22957-X1027-X100-*-7492	A	X17 MIF
59999	INSET EV			
60000	DRUCKER PRINTER	#L22751-J1-A...	X	
60001		A22751-J1-A91-*-7637		
60010		L22957-X1027-X100-*-7692	A	X20 MIF
60011		L22957-X1027-X100-*-7692	A	X21 MIF
61000	TINTENDRUCKKOPF INK WRITE HEAD	S22751-J301-A11	1	
61001		A22751-J301-A91-*-7437	1	
61010		L22957-X1027-X100-*-7692	A	X21 MIF
PRODUCT REVISION LEVEL			-	
DOCUMENT REVISION LEVEL			06	

NICHT FREIGEGEBENE DATIM INFORMATIONSKOPIE
DATUM: 11.07.1983
ZEIT: 11:15

LETZTE VERAENDERUNG
04.07.1983
09:04

Datum		
Bearb.	12.05.82	UBL
Gepr.	BETTIN	PT 80 I2 PART II
Norm.	ACHE	REPAIRSHOP MANUAL
		DOC. DEPENDING ON
	K.KE KD 12	EQUIPMENT REV.LEV.
		A22957-X1027-C600-*-7692

Siemens AG

Blatt 8-

06 INTERN 06.07.83

Weitergabe sowie Vervielfältigung dieser Unterlage, Verwertung und Mitteilung ihres Inhalts nicht gestattet, soweit nicht ausdrücklich zugestanden. Zuwiderhandlungen verpflichten zu Schadenersatz. Alle Rechte vorbehalten, insbesondere für den Fall der Patenterteilung oder GM-Eintragung.

Proprietary data, company confidential. All rights reserved. Confié à titre de secret d'entreprise. Tous droits réservés. Comunicado como segredo empresarial. Reservados todos os direitos. Доверяется как производственный секрет. Все права сохраняются за нами. Confiado como secreto industrial. Nos reservamos todos los derechos.

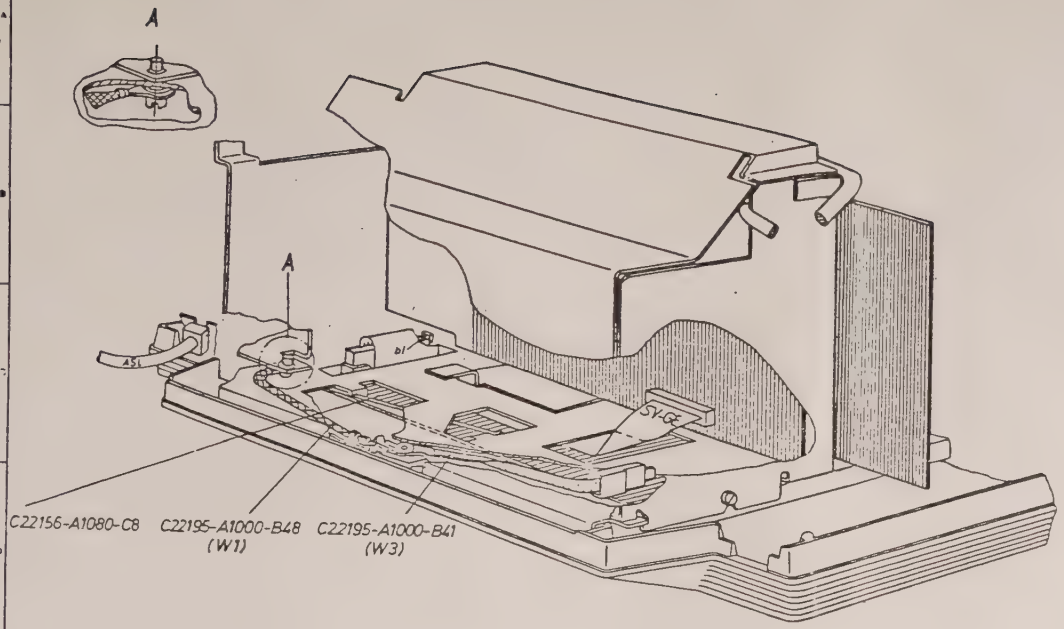

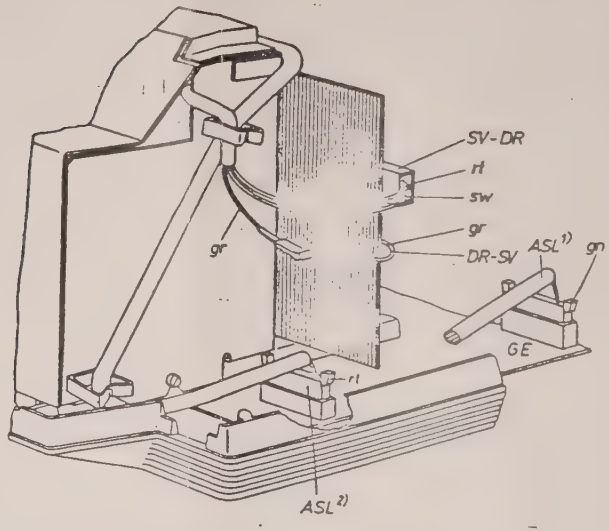

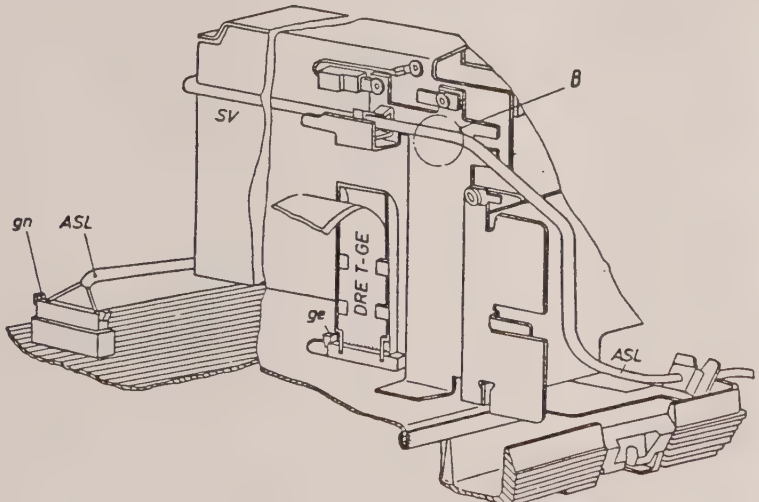

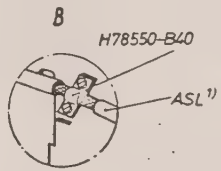

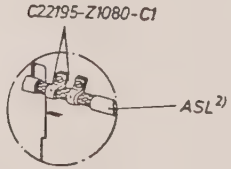

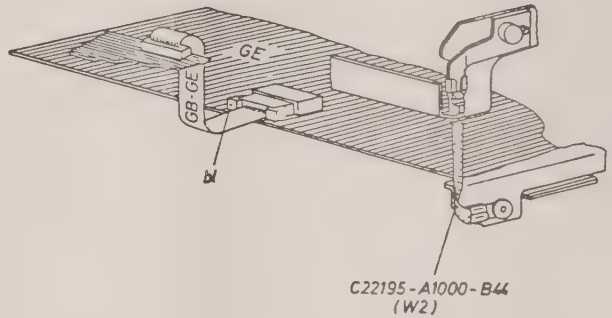

1),2) - Bl.2

PT80.12

Legende:

1) ASL seriell

2) ASL parallel

Weitergabe sowie Vervielfältigung dieser Unterlage, Verwertung und Mitteilung ihres Inhalts nicht gestattet, soweit nicht ausdrücklich zugestanden. Zuwiderhandlungen verpflichten zu Schadenersatz. Alle Rechte vorbehalten, insbesondere für den Fall der Patenterteilung oder GM-Eintragung

...prietary data, company confidential. All rights reserved ...ité à titre de secret d'entreprise. Tous droits réservés ...municado como segredo empresarial. Reservados todos os direitos ...esperca nas nomenclaturas de caspar. Bce nossa corporatura se ha... ...nfiado como secreto industrial. Nos reservamos todos los derechos

				Datum	16.02.83	PT80 i2
				Bearb.		L22751-A80-M...
				Gepr.		
				Norm.		
					TE E 213	
				Siemens AG		T22751-A80-X4-*-2
1	FK3/22579	16.02.83	Shi			Blatt 2-

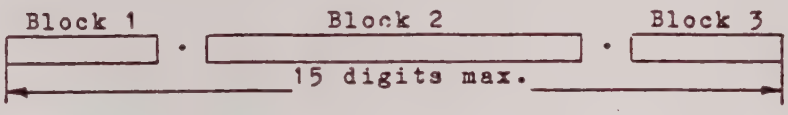

The signal designation consists of three blocks, each being separated by a period. The maximum length of a signal designation including the periods is 15 digits.

Signal source: (Block 1) Indicates the module or interface from which the signal originates. No signal source is given for connections within a module.

When a signal acts bidirectionally between two or more modules, the letter assigned to it in the first block is only the letter "Y".

The first block may not contain more than three letters.

Signal name: (Block 2) Indicates the function of the signal. Two-letter combinations make up an abbreviated designation whose meaning can be seen from the list of German syllables which follows.

Arabic numerals represent count numbers and are of no importance as far as the function is concerned.

Activity letter, special features: (Block 3) The activity letter

H (= high level)
L (= low level)

is used to indicate the active phase of a signal.

This code letter is not required for analog functions.

The code letters and numerals for special features signify the following:

letter P	external test point
numerals	count numbers for indicating a signal fanout

A letter group given in parentheses after or under the signal designation indicates the destination of the signal.

An abbreviated designation not only refers to the expression given in the list but to all similar words with the same root, as for example: sychronization, synchronize, synchronous. The same applies for words with a similar meaning, as for example small, too small.

The abbreviated designations should, if possible, be formed mnemotechnically. If the letters available for this purpose are used up, abbreviated designations can also be formed "synthetically" with X and Y as first letters.

Proprietary data, company confidential. All rights re
Confié à titre de secret d'entreprise. Tous droit
Comunicado como segredo empresarial. Reservados todo
Доверяется как производственный секрет. Все права сохраняются за нами.
Confiado como secreto industrial. Nos reservamos todos los derechos.

Weitergabe sowie Vervielfältigung dieser Unterlage, Verwertung und Mitteilung ihres Inhalts nicht gestattet, soweit nicht ausdrücklich zugestanden. Zuwiderhandlungen verpflichten zu Schadenersatz. Alle Rechte vorbehalten, insbesondere für den Fall der Patenterteilung oder GM-Eintragung.

					Datum	19.07.78	Module and interface designatio. s for Text terminals
					Bearb	Wieczor.	
					Gepr.		
					Norm.		
					TE E K 561		
3.2.83	23	FK3/61046	27.01.83	Wcz	Siemens AG	T22711-A1000-X1-*-7686	Blatt 1+
	22	FK3/61034	15.12.82	Wcz			
Rcg	Zust.	Mitteilung	Datum	Name			

6035 2 * 40 1565

Proprietary data, company confidential. All righ[...]
Confié à titre de secret d'entreprise. Tous droi[...]
Comunicado como segredo empresarial. Reservados todos os direitos.
Доверено как производственный секрет. Все права сохраняются за нами.
Confiado como secreto industrial. Nos reservamos todos los derechos.

Examples:

```
VA.ZJAOSN.H(GE)
|   | | |  |  |
|   | | |  |  L--------basic elektronics      signal destination
|   | | |  L-----------high level             activity letter
|   | | L--------------inhibit                )
|   | L----------------automatic              )  signal name
|   L------------------figures                )
L----------------------special function       signal source
                       module
```

```
GE.DRDTEN.L13
|   | |  | ||
|   | |  | |L---------count number:one-three special ferature
|   | |  | L----------low level               activity letter
|   | |  L------------end                     )
|   | L---------------data medium             )  signal name
|   L-----------------printer                 )
L---------------------basic electronics       signal source
```

```
GE.LOSU5.HP
|   | |  ||
|   | || |L-----------external test point    special feature
|   | || L------------high level             activity letter
|   | |L--------------)                      )
|   | L---------------) track 5              ) signal name
|   L-----------------tape punch             )
L---------------------basic electronics      signal source
```

Weitergabe sowie Vervielfältigung dieser Unterlage, Verwertung und Mitteilung ihres Inhalts nicht gestattet, soweit nicht ausdrücklich zugestanden. Zuwiderhandlungen verpflichten zu Schadenersatz. Alle Rechte vorbehalten, insbesondere für den Fall der Patenterteilung oder GM-Eintragung.

Reg	Zust	Mitteilung	Datum	Name				
					Datum	19.04.78	Module and interface designa.ions for Text terminals	
					Bearb	Wieczor.		
					Gepr.			
					Norm.			
					TE E K 561			
	23	FK3/61046	27.01.83	Wcz	Siemens AG		T22711-A1000-X1-*-7686	Blatt 2+
	22	FK3/61034	15.12.82	Wcz				

Proprietary data, company confidential. All rights r... d
Confié à titre de secret d'entreprise. Tous droi... servés
Comunicado como segredo empresarial.Reservados todos os direitos
Доверяется как производственная секрет. Все права сохраняются за нами
Confiado como secreto industrial. Nos reservamos todos los derechos

Weitergabe sowie Vervielfältigung dieser Unterlage, Verwertung und Mitteilung ihres Inhalts nicht gestattet, soweit nicht ausdrücklich zugestanden. Zuwiderhandlungen verpflichten zu Schadenersatz. Alle Rechte vorbehalten, insbesondere für den Fall der Patenterteilung oder GM-Eintragung.

ABS	Paper cutter
AE	Matching electronics
AEL	Interface electronics
AES	Optional termination
AKT	Start-of-line contact
AMG	Ejection magnet
APE	Matching unit
AS	Main memory
ASA	Connecting arrangement
ASE	Signalling/matching unit
ASF	Automatic sheet feeder
ASL	Connecting cable
ASZ	Call warning feature
ATB	Drive module
ATS	Drive control
AZ	Display section
AZE	Indicator unit
AZG	Display generator
AZS	Display memory
AZV	Display supply module
BAE	Bar code scanning unit
BAN	Control panel connection
BDF	Control panel
BET	Manual communications controls
BEZ	Operation unit counter (electrical) Operating hours counter
BL	Copy light module
BLR	Copy light regulator
BLV	Copy light starting circuit
BR	CRT
BS	Video display unit
BSA	VDU display control
BSB	Video display module
BSD	Video display decoder
BSE	VDU overvoltage protector
BSG	VDU character generator
BSN	Video display unit
BSS	VDU memory
BST	VDU transformer module
BSU	Picture signal converter
BSV	VDU power supply
BT	Battery
BTR	Module support
BUP	Program memory device for device control Operation processor
BW	Base tray
BWS	Display buffer
BWV	Base tray, complete
BZ	Sheet feeder
BZA	Mounting parts for optional termination
BZE	Sheet feeder electronics
CCD	CCD sensor
CES	CE interface

					Datum	19.04.78	
					Bearb	Wieczor.	Module and interface designations for Text terminals
					Gepr		
					Norm.		
					TE E K 561		
	23	FK3/61046	27.01.83	Wcz	Siemens AG	T22711-A1000-X1-*-7686	Blatt 3+
	22	FK3/61034	15.12.82	Wcz			
Reg.	Zust.	Mitteilung	Datum	Name			

90 1565
6035 2...

DAR	Transmitted-light photosensor, right
DAT	Transmitted-light photosensor
DBG	Nozzle module
DJG	Diagnostic unit
DPL	Display logic
DPS	Display program memory
DR	Printer
DRA	Printer scanner
DRB	End-of-ribbon monitor
DRC	Printer capacitor module
DRE	Printer electronics
DRF	Printer form feed scanner
DRG	Printer chassis
DRK	Print head
DRM	Printer mechanics
DRP	Daisywheel position transmitter
DRS	Printer control
DRW	Printer carriage
DRZ	Printer electronics attachment
DS	Data memory
DSE	Printer control electronics
DSY	Print system
DU	Date-time generator
DUE	Data transmission facility
DWE	Printing mechanism
EBD	Supplementary parts for control panel
EKT	End-of-line contact
ELJ	Ergolift
EMD	Received data
EOS	Place of reception/control
ER	Supplementary parts
ERA	Electronic frame
ETR	Editing terminal keyboard
EXB	External bus
EXS	Signal remoting module
FE	RF suppressor
FF	Form feed
FJ	Filter
FK	Flat cable
FLE	Forms power electronics
FMO	Color monitor
FP	Filter board
FPE	Forms end-of-paper scanning module
FSE	Signalling unit
FT	Shunt device
FZD	Special signal socket
GB	Manual device controls
GE	Basic electronics
GET	Gear unit
GEZ	Basic electronics attachment
GH	Cover

Proprietary data, company confidential. All rights reserved. Confié à titre de secret d'entreprise. Tous droits réservés. Comunicado como segredo empresarial. Reservados todos los derechos. Доверяется как производственный секрет. Все права сохраняются за нами. Confiado como secreto industrial. Nos reservamos todos los derechos.

Weitergabe sowie Vervielfältigung dieser Unterlage, Verwertung und Mitteilung ihres Inhalts nicht gestattet, soweit nicht ausdrücklich zugestanden. Zuwiderhandlungen verpflichten zu Schadenersatz. Alle Rechte vorbehalten, insbesondere für den Fall der Patenterteilung oder GM Eintragung.

					Datum	19.04.78	Module and interface designations for Text terminals
					Bearb	Wieczor.	
					Gepr.		
					Norm.		
					TE E K 561		
	23	FK3/61046	27.01.83	Wcz	Siemens AG	T22711-A1000-X1-*-7686	Blatt 4+
	22	FK3/61034	15.12.82	Wcz			
Reg	Zust.	Mitteilung	Datum	Name			

GHB	Cover with base tray
GKT	Cover contact
GRR	Equipment frame
GRS	Device control
GTS	Basic parts set
GUS	Cradle switch
HAP	Handset
KAD	Communication adapter
KAP	Short circuit and test adapter
KB	Crypto module
KG	Answerback module, answerback unit
KGS	Rubber connector
KKT	Clamp contact
KOM	Compromise equalizer
KS	Customer-oriented memory
	Communication control
LAT	Line adapter
LDE	Photodiode unit
LE	Reader
LEA	Reader indicator unit
LED	Reader diode unit
LEE	Reader electronics
LEK	Power electronics
LEM	Reader mechanics
LET	Reader transistor unit
LEV	Read amplifier
LF	Drive
LHV	Protective cover, left, complete
LJA	Indexing bar scanner
LO	Punch
LOB	Punch assembly
LOE	Punch electronics
LOM	Punch mechanics
LOR	Punch regulator
LOS	Tape punch synchronous
LOT	Punch pushbutton module
LOV	Punch amplifier module
LPT	Line test section
LR	Loudspeaker
LSE	Read/write unit
LTA	Line adapter unit
LUF	Fan
LVB	Line connector
MAT	Machine adapter section
MB	Magnetic tape unit
MBA	MB scanner
MBD	MB electronics
MBK	Magnetic read head
MBL	MB drive
MBR	MB regulator

Proprietary data, company confidential. All rights reserved. Confié à titre de secret d'entreprise. Tous droits réservés. Comunicado como segredo empresarial Reservados todos os direitos. Доверяется как производственный секрет. Все права сохраняются за нами. Confiado como secreto industrial. Nos reservamos todos los derechos.

Weitergabe sowie Vervielfältigung dieser Unterlage, Verwertung und Mitteilung ihres Inhalts nicht gestattet, soweit nicht ausdrücklich zugestanden. Zuwiderhandlungen verpflichten zu Schadenersatz. Alle Rechte vorbehalten, insbesondere für den Fall der Patenterteilung oder GM-Eintragung.

				Datum	19.04.78	Module and interface designations for Text terminals
				Bearb.	Wieczor.	
				Gepr.		
				Norm.		
				TE E K 561		
23	FK3/61046	27.01.83	Wcz	Siemens AG	T22711-A1000-X1-*-7686	Blatt 5+
22	FK3/61034	15.12.82	Wcz			
Rev.	Zust.	Mitteilung	Datum	Name		

6035 200 000 1565

Proprietary data, company confidential. All rights reserved.
Confié à titre de secret d'entreprise. Tous droits réservés.
Comunicado como segredo empresarial. Reservados todos os direitos.
Доверяется как производственный секрет. Все права сохраняются за нами.
Confiado como secreto industrial. Nos reservamos todos los derechos.

Weitergabe sowie Vervielfältigung dieser Unterlage, Verwertung und Mitteilung ihres Inhalts nicht gestattet, soweit nicht ausdrücklich zugestanden. Zuwiderhandlungen verpflichten zu Schadenersatz. Alle Rechte vorbehalten, insbesondere für den Fall der Patenterteilung oder GM-Eintragung.

MBS	MB controller
MBT	MB pushbutton field
MBV	MB distributor
MCC	Mechanics chassis
MD	Mini-floppy disk storage
MDL	Mini-floppy disk drive
MDL	Mini-floppy disk drive
MDS	Mini-floppy disk storage controller
MKF	Microphone
MOB	Modem module
MOD	Modem
MOR	Motor control
MPE	Microprocessor unit
MS	Mixer
MVK	Motor, complete, for paper transport
MVO	Motor, complete, for original transport
NEL	Power cable
NES	Power switch
NS	Message memory
NZT	Power
OPK	Optical head
QBG	Crystal module
PAA	Paper scanner
PAB	Manual communications controls (parallel mode)
PAG	Paper supply monitor - transmitter
PAN	Paper supply monitor - receiver
PAS	Parallel mode adapter interface
PB	Buffer battery
PFS	Test connector
PR	Program memory
PRA	Paper supply roll axle
PRE	Test facility
PRH	Paper supply roll support
PS	Buffer memory
	Primary storage
PSA	Primary storage, main memory
PSM	Paper simulator
PSP	Primary storage, program memory
PU	Level converter
PZ	CPU
PZG	Programmable character generator
RAR	Reflected-light photosensor, right
RAT	Reflected-light photosensor
REG	Regulating unit
RET	Relay module
RHG	Test set for repair of microprocessor modules
RHV	Protective cover, right, complete
RMG	Friction magnet
RMT	Return motor
ROG	Roller assembly
RP	Relay board

Reg.	Zust	Mitteilung	Datum	Name
	23	FK3/61046	27.01.83	Wcz
	22	FK3/61034	15.12.82	Wcz

Datum 19.04.78
Bearb. Wieczor.
Gepr.
Norm.
TE E K 561

Siemens AG

Module and interface designations for Text terminals

T22711-A1000-X1-*-7686

Blatt 6+

S 6035 2.

Proprietary data, company confidential. All rights reserved.
Confié à titre de secret d'entreprise. Tous droits réservés.
Comunicado como segredo empresarial. Reservados todos os direitos.
Доверено как производственный секрет. Все права сохранены за нами.
Confiado como secreto industrial. Nos reservamos todos los derechos.

Weitergabe sowie Vervielfältigung dieser Unterlage, Verwertung und Mitteilung ihres Inhalts nicht gestattet, soweit nicht ausdrücklich zugestanden. Zuwiderhandlungen verpflichten zu Schadenersatz. Alle Rechte vorbehalten, insbesondere für den Fall der Patenterteilung oder GM-Eintragung.

SA	Display power supply
SAN	Stack feeder
SAP	Interface adapter
SAT	Set of parts
SB	Switch module
SBG	Standby control
SBS	Write control
SBV	Write amplifier
SBY	Write system
SBZ	Switch module attachment
SC	Scanner terminal
SCZ	Visual indicator
SED	Transmitted data
SES	Service connector
SG	Key generator
SLS	Key switch
SME	Stepping motor, reception
SMS	Stepping motor, transmission
SMT	Stepping motor
SMV	Stepping motor, transport
SNM	Cutter motor
SNS	Cutting control
SP	Adapter board (T1000) Memory module (T1000 S)
SPB	Speech module
SPE	Expanded memory
SPS	Memory control
SS	Secondary storage
SSA	Secondary storage adapter
SSL	Secondary storage drive
SSS	Secondary storage control
SST	Protector
ST	Interface
STE	Control unit
STL	Set of parts for indexing bar scanner
STP	Connector board
STT	Control module
STV	Motor timing pulse amplifier
STW	Connection facility for carriage
SUP	Program memory for device control Signal processor
SV	Power supply module
SVA	Power supply output section
SVD	Standby-mode power supply
SVE	Power supply input section
SVG	Power supply rectifier section
SVJ	Power supply insulating section
SVK	Power supply capacitor section
SVL	Power supply load section
SVM	Power supply monitor
SVP	Power supply primary section
SVS	Power supply secondary section
SVT	Power supply transformer module
SVZ	Power supply attachment module

					Datum	19.04.78	
					Bearb.	Wieczor.	Module and interface designations for Text terminals
					Gepr.		
					Norm.		
					TE E K 561		
	23	FK3/61046	27.01.83	Wcz	Siemens AG	T22711-A1000-X1-*-7686	Blatt 7+
	22	FK3/61034	15.12.82	Wcz			
Ben.	Zust.	Mitteilung	Datum	Name			

Proprietary data, company confidential. All rights reserved.
Confié à titre de secret d'entreprise. Tous droits réservés.
Comunicado como secreto empresarial. Reservados todos los derechos.
Доверяется как производственный секрет. Все права сохраняются за нами.
Confiado como secreto industrial. Nos reservamos todos los derechos

Weitergabe sowie Vervielfältigung dieser Unterlage, Verwertung und Mitteilung ihres Inhalts nicht gestattet, soweit nicht ausdrücklich zugestanden. Zuwiderhandlungen verpflichten zu Schadenersatz. Alle Rechte vorbehalten, insbesondere für den Fall der Patenterteilung oder GM-Eintragung.

TA	Keyboard
TAB	Keyboard module
TAD	Keyboard display
TAL	Keyboard illumination button
TAS	Keyboard simulator
TAZ	Keyboard attachment module
TBR	Keyboard strapping plug
TDE	Ink-jet printer electronics
TDK	Ink-jet print head
TGR	Pushbutton module
TJE	Adjusting board for ink-jet print head
TRA	Support
TRB	Transformer module
TRC	Clock regulation / CE interface
TRF	Transformer unit
TRR	Transformer chassis
TSK	Ink-jet print head
TTA	Timing disk scanner
UEB	Ink/paper monitor
UMS	Converter
VA	Special-function module
VAR	Special-function module
VB	Connecting module
VBK	Answer phone
VEL	Connecting lead
VLS	Document light detector
VMT	Feed motor
VR	Series-pass regulator
VP	Connector board
VS	Special-function memory
	Special-function connector
V24	V.24
WA	Maintenance adapter
WAB	Pushbutton module
WAM	Carriage drive motor
WAV	Carriage drive amplifier
WMG	Drum magnet
WMT	Drum motor
WPG	Workshop tester
WZ	Drum
Y	Bi-directional signal
ZAW	Character interpreter
ZE	Supplementary electronics
ZEG	Character generator
ZET	Character tablet
ZG	Random number generator
ZGE	Character generator, expanded

Reg	Zust	Mitteilung	Datum	Name
	23	FK3/61046	27.01.83	Wcz
	22	FK3/61034	15.12.82	Wcz

Datum 19.04.78
Bearb Wieczor.
Gepr.
Norm.
TE E K 561

Siemens AG

Module and interface designations for Text terminals

T22711-A1000-X1-*-7686

Blatt 8+

SNI 6035 200 005 1565

ZGP	Programmable character generator
ZLE	Counting device
ZLM	Line feed moter
ZS	Central control
ZSA	Optional termination
ZUL	Accessory cable
ZV	Character set

Proprietary data, company confidential. All rights reserved. Confié à titre de secret d'entreprise. Tous droits réservés. Comunicado como segredo empresarial. Reservados todos os direitos. Доверено как производственный секрет. Все права сохраняются за нами. Confiado como secreto industrial. Nos reservamos todos los derechos.

Weitergabe sowie Vervielfältigung dieser Unterlage, Verwertung und Mitteilung ihres Inhalts nicht gestattet, soweit nicht ausdrücklich zugestanden. Zuwiderhandlungen verpflichten zu Schadenersatz. Alle Rechte vorbehalten, insbesondere für den Fall der Patenterteilung oder GM-Eintragung.

Proprietary data, company confidential. All rights re... Confié à titre de secret. d'entreprise. Tous droits ... Comunicado como segredo empresarial. Reservados todos ... Доверено как производственный секрет. Все права сохраняются за ... Confiado como secreto industrial. Nos reservamos todos los derechos

Weitergabe sowie Vervielfältigung dieser Unterlage, Verwertung und Mitteilung ihres Inhalts nicht gestattet, soweit nicht ausdrücklich zugestanden. Zuwiderhandlungen verpflichten zu Schadenersatz. Alle Rechte vorbehalten, insbesondere für den Fall der Patenterteilung oder GM-Eintragung.

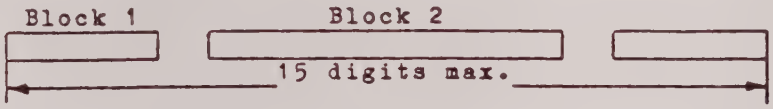

The signal designation consists of three blocks, each being separated by a period. The maximum length of a signal designation including the periods is 15 digits.

Signal source: (Block 1)
Indicates the module or interface from which the signal originates. No signal source is given for connections within a module.

When a signal acts bidirectionally between two or more modules, the letter assigned to it in the first block is only the letter "Y".

The first block may not contain more than three letters.

Signal name: (Block 2)
Indicates the function of the signal. Two-letter combinations make up an abbreviated designation whose meaning can be seen from the list of German syllables which follows.

Arabic numerals represent count numbers and are of no importance as far as the function is concerned.

Activity letter, special features: (Block 3)
The activity letter

H (= high level)
L (= low level)

is used to indicate the active phase of a signal.

This code letter is not required for analog functions.

The code letters and numerals for special features signify the following:

letter P	external test point
numerals	count numbers for indicating a signal fanout

A letter group given in parentheses after or under the signal designation indicates the destination of the signal.

An abbreviated designation not only refers to the expression given in the list but to all similar words with the same root, as for example: synchronization, synchronize, synchronous. The same applies for words with a similar meaning, as for example small, too small.

The abbreviated designations should, if possible, be formed mnemotechnically. If the letters available for this purpose are used up, abbreviated designations can also be formed "synthetically" with X and Y as first letters.

					Datum	19.04.78	
					Bearb	Wieczor.	List of syllables for Text terminals
					Gepr.		
					Norm.		
					TE E K 561		
03.2	22	FK3/61046	27.01.83	Wcz	Siemens AG	T22711-A1000-X2-*-7686	Blatt 1+
	21	FK3/61034	15.12.82	Wcz			
Reg	Zust	Mitteilung	Datum	Name			

S 6035 200 C 0 1565

Proprietary data, company confidential. All rights reserved.
Confié à titre de secret d'entreprise. Tous droits réservés.
Comunicado como segredo empresarial. Reservados todos os direitos.
Доверяется как производственный секрет. Все права сохраняются за нами.
Confiado como secreto industrial. Nos reservamos todos los derechos.

Weitergabe sowie Vervielfältigung dieser Unterlage, Verwertung und Mitteilung ihres Inhalts nicht gestattet, soweit nicht ausdrücklich zugestanden. Zuwiderhandlungen verpflichten zu Schadenersatz. Alle Rechte vorbehalten, insbesondere für den Fall der Patenterteilung oder GM-Eintragung.

Examples:

```
VA.ZJAOSN.H(GE)
|  | | |  | |
|  | | |  | |
|  | | |  | L--------basic elektronics      signal destination
|  | | |  L-----------high level            activity letter
|  | | L--------------inhibit               )
|  | L----------------automatic             )  signal name
|  L------------------figures               )
L---------------------special function      signal source
                      module
```

```
GE.DRDTEN.L13
|  | | |  ||
|  | | |  ||
|  | | |  |L---------count number:one-three special ferature
|  | | |  L----------low level               activity letter
|  | | L-------------end                     )
|  | L---------------data medium             )  signal name
|  L-----------------printer                 )
L--------------------basic electronics       signal source
```

```
GE.LOSU5.HP
|  | || ||
|  | || ||
|  | || |L-----------external test point    special feature
|  | || L------------high level             activity letter
|  | |L--------------)                      )
|  | L---------------) track 5              ) signal name
|  L-----------------tape punch             )
L--------------------basic electronics      signal source
```

					Datum	19.04.78	List of syllables for Text terminals
					Bearb	Wieczor.	
					Gepr.		
					Norm.		
					TE E K 561		
	22	Fk3/61046	27.01.83	Wcz	Siemens AG	T22711-A1000-X2-*-7686	Blatt 2+
	21	FK3/61034	15.12.82	Wcz			
Reg	Zust	Mitteilung	Datum	Name			

AA	Number
AB	Scan, scanner, scanning
AC	Record
AD	Address
AE	Working
AF	Start
AG	Output
AH	Outgoing
AK	Audible
AL	Alarm
AM	Incoming
AN	Request
AO	Automatic
AP	Start polarity, space
AR	Calldown
AS	Output, ejection
AT	Interpret, recognize
AU	Off
AW	Selection
AZ	Indication, indicator
BA	Operating mode
BB	Baud
BC	Bar code
BD	Picture
BE	Ready
BF	Command
BG	Module
BJ	Bit
BK	Flashing, flashes
BL	Illumination
BN	Binary
BO	Block
BR	Break
BS	Wiring, wire
BT	Operation
BU	Letters
BW	Interpretation
BX	Bus
BY	Byte
BZ	Sheet feeder
CK	Code combination
CO	Encode
CP	Chip
CR	Code frame
CS	Chip select
DA	Steady, continuous
DC	Decode
DE	Top cover
DG	Digital, digitalized
DH	Wire
DJ	Display
DK	Floppy disk
DM	Demodulate

Proprietary data, company confidential. All rights reserved. Confié à titre de secret d'entreprise. Tous droits réservés. Comunicado como segredo empresarial. Reservados todos los derechos. Доверяется как производственный секрет. Все права сохраняются за нами. Confiado como secreto industrial. Nos reservamos todos los derechos.

Weitergabe sowie Vervielfältigung dieser Unterlage, Verwertung und Mitteilung ihres Inhalts nicht gestattet, soweit nicht ausdrücklich zugestanden. Zuwiderhandlungen verpflichten zu Schadenersatz. Alle Rechte vorbehalten, insbesondere für den Fall der Patenterteilung oder GM-Eintragung.

					Datum	19.04.78	List of syllables for Text terminals
					Bearb	Wieczor.	
					Gepr.		
					Norm.		
					TE E K 561		
	22	FK3/61046	27.01.83	Wcz	Siemens AG	T22711-A1000-X2-*-7686	Blatt 3+
	21	FK3/61034	15.12.82	Wcz			
Reg	Zust.	Mitteilung	Datum	Name			

80 1565
S 6035

Proprietary data, company confidential. All rights reserved.
Confié à titre de secret d'entreprise. Tous droits réservés.
Comunicado como segredo empresarial. Reservados todos os direitos.
Confiado como secreto industrial. Nos reservamos todos los derechos.

Weitergabe sowie Vervielfältigung dieser Unterlage, Verwertung und Mitteilung ihres Inhalts nicht gestattet, soweit nicht ausdrücklich zugestanden. Zuwiderhandlungen verpflichten zu Schadenersatz. Alle Rechte vorbehalten, insbesondere für den Fall der Patenterteilung oder GM-Eintragung.

DN	Data
DR	Printer
DS	Representation
DT	Data medium, text medium
DU	Nozzle
DX	Duplex
DY	Dynamic
DZ	Direct access
EB	Input
ED	Discharge
EF	Neutral current, single current
EG	Input
EH	Increase, incrementation
EJ	On
EK	Corner
EL	Electrode
EM	Receiver
EN	End
EP	Phasing
ER	Suppression
ES	Adjust, set
ET	Electronics
EX	External
EZ	Pull-in, pull in
FA	Edge
FB	Ribbon
FG	Release, enable
FK	Facsimile
FL	Fault, error
FN	Fine
FO	Format
FP	Telephone
FQ	Frequency
FR	Form
FS	Teleprinter message
FU	Function, functions
FW	Freely selectable
FZ	Error counter
GC	Protected
GD	Even
GE	Generator
GK	Negative feedback
GN	Ground
GO	Large, too large
GP	Group
GR	Equipment
GS	Break-in
GT	Speed
GZ	"Good" counter

Reg.	Zust.	Mitteilung	Datum	Name		
					Datum 19.04.78	List of syllables for Text terminals
					Bearb. Wieczor.	
					Gepr.	
					Norm.	
					TE E K 561	
	22	FK3/61046	27.01.83	Wcz	Siemens AG	T22711-A1000-X2-*-7686 — Blatt 4+
	21	FK3/61034	15.12.82	Wcz		

HA	Hammer
HE	Bright, brightness
HH	Height, high, amplitude
HJ	Auxiliary
HL	NTC thermistor
HO	Horizontal
HT	Stop
HU	Lift, swing
HX	Half-duplex
HZ	Heating
JC	IC
JG	Integration
JM	Pulse
JN	Information
JP	Interrupt
JT	Internal
KA	Channel
KB	Broadcast operation
KF	Head
KG	Answerback module/unit
KL	Bell
KM	Clamp
KN	Small, too small
KO	Check
KP	Tape gate
KR	Correct
KS	Cartridge, cassette
KT	Contact
KU	Italics
KY	Crypto
KZ	Mark, marking, identify, identification
LA	Load
LD	LED
LE	Reader, read
LF	Run
LG	Power
LJ	Line
LK	Local
LM	Lamp
LN	Erase
LO	Punch, hole
LR	Loudspeaker
LS	Left
LT	Line
LU	Fan
LX	Empty

Proprietary data, company confidential. All rights reserved. Confié à titre de secret d'entreprise. Tous droits réservés. Comunicado como segredo empresarial Reservados todos direitos. Доверяется как производственный секрет. Все права сохраняются за нами. Confiado como secreto industrial. Nos reservamos todos los derechos.

Weitergabe sowie Vervielfältigung dieser Unterlage, Verwertung und Mitteilung ihres Inhalts nicht gestattet, soweit nicht ausdrücklich zugestanden. Zuwiderhandlungen verpflichten zu Schadenersatz. Alle Rechte vorbehalten, insbesondere für den Fall der Patenterteilung oder GM-Eintragung.

					Datum	19.04.78	List of syllables for Text terminals
					Bearb	Wieczor.	
					Gepr.		
					Norm.		
					TE E K 561		
	22	FK3/61046	27.01.83	Wcz	Siemens AG	T22711-A1000-X2-*-7686	Blatt 5+
	21	FK3/61034	15.12.82	Wcz			
Reg	Zust	Mitteilung	Datum	Name			

6035 200 ... 1565

MA	Manual
MB	Magnetic tape unit/storage
MC	Mechanics, mechanical
MD	Modulate, modulator
ME	Status information
MG	Magnet
MJ	Middle, with
MK	Magnetic head
MN	Measure
MO	MOS
MP	Microprocessor
MR	Master
MS	Ground
MT	Motor
MU	Pattern
MX	Multiplex
NA	Needle
NC	Re..., post
NE	Network
NF	Tracking
NJ	Not
NL	New line
NO	Normal
NR	Number
NS	Dialplate
NT	Neutral/zero position
NU	New
NV	Zero volt
OF	Open
OK	Top edge
ON	Without
OP	Visual
OT	Terminal
OV	ORing
PA	Paper
PE	Level
PF	Test
PG	Program
PH	Phase
PJ	Position
PK	Piezo-ceramic
PN	Point, dot
PO	Polarity
PR	Parallel
PS	Primary storage
PT	Parity
PU	Buffer
QU	Acknowledgement
QZ	Crystal

Proprietary data, company confidential. All rights reserved. Confié à titre de secret d'entreprise. Tous droits réservés. Comunicado como segredo empresarial Reservados todos direitos. Доверяется как производственный секрет. Все права сохраняются за нами. Confiado como secreto industrial. Nos reservamos todos los derechos.

Weitergabe sowie Vervielfältigung dieser Unterlage, Verwertung und Mitteilung ihres Inhalts nicht gestattet, soweit nicht ausdrücklich zugestanden. Zuwiderhandlungen verpflichten zu Schadenersatz. Alle Rechte vorbehalten, insbesondere für den Fall der Patenterteilung oder GM-Eintragung.

Reg.	Zust.	Mitteilung	Datum	Name
	22	FK3/61046	27.01.83	Wcz
	21	FK3/61034	15.12.82	Wcz

Datum	19.04.78
Bearb.	Wieczor.
Gepr.	
Norm.	
TE E K 561	

List of syllables for Text terminals

Siemens AG

T22711-A1000-X2-*-7686

Blatt 6+

Proprietary data, company confidential. All rights reserved.
Confié à titre de secret d'entreprise. Tous droits réservés.
Comunicado como segredo empresarial Reservados todos os direitos.
Доверяется как производственный секрет. Все права сохраняются за нами.
Confiado como secreto industrial. Nos reservamos todos los derechos.

Weitergabe sowie Vervielfältigung dieser Unterlage, Verwertung und Mitteilung ihres Inhalts nicht gestattet, soweit nicht ausdrücklich zugestanden. Zuwiderhandlungen verpflichten zu Schadenersatz. Alle Rechte vorbehalten, insbesondere für den Fall der Patenterteilung oder GM-Eintragung.

RB	Friction
RD	Edit
RE	Regulation, regulated
RF	Call, ringing
RG	Register
RH	Row
RJ	Direction
RK	Return
RL	Relay
RM	Ramp
RN	Feedback, refresh
RO	Red
RR	Computer
RS	Reset, resetting
RT	Right
RU	Idle, stand-by
RV	Dropping resistor
RW	Backwards
SA	Signal, signalling
SB	Write
SC	Memory, storage
SD	Point-to-point
SE	Transmitter
SF	Sliding contact
SG	Control
SH	Switch
SJ	Signal element, step
SK	Visibility
SL	Column
SM	Current
SN	Inhibit, block
SO	Special
SP	Stop
SQ	Sequence
SR	Serial
SS	Secondary storage
ST	Start
SU	Track
SV	Power supply
SW	Black
SX	Interference, interfere
SY	Synchronization, synchronize, synchronous
SZ	Control character
TA	Keyboard
TB	Tabulator
TE	Part, section
TF	CF
TG	Trigger
TJ	Ink
TL	Indexing bar

Reg.	Zust.	Mitteilung	Datum	Name
	22	FK3/61046	27.01.83	Wcz
	21	FK3/61034	15.12.82	Wcz

Datum 19.04.78
Bearb. Wieczor.
Gepr.
Norm.
TE E K 561

Siemens AG

List of syllables for Text terminals

T22711-A1000-X2-*-7686

Blatt 7+

S 6035 200 01 1565

Proprietary data, company confidential. All rights re... Confié à titre de secret d'entreprise. Tous droits ... Comunicado como secreto empresarial. Reservados todos ... Доверяется как производственный секрет. Все права защи... Confiado como secreto industrial. Nos reservamos todos los derechos

Weitergabe sowie Vervielfältigung dieser Unterlage, Verwertung und Mitteilung ihres Inhalts nicht gestattet, soweit nicht ausdrücklich zugestanden. Zuwiderhandlungen verpflichten zu Schadenersatz. Alle Rechte vorbehalten, insbesondere für den Fall der Patenterteilung oder GM-Eintragung.

TM	Temperature
TN	Separate, break
TO	Gate
TR	Divider
TS	Printwheel, daisywheel
TT	Clock
TX	X leads of keyboard
TY	Y leads of keyboard
UA	Voltage, general
UB	Interruption, interrupt
UD	Overlapping
UE	Transfer
UG	Odd
UH	Auxiliary voltage
UL	Overflow
UM	Umlauts
UN	Power voltage
UR	Regulated voltage
US	Changeover, switchover
UT	Transformer
UV	ANDing
UW	Conversion
VA	Original
VB	Prepare
VD	Low (paper etc.)
VE	Sheet feeder, separate
VG	Connection, connect
VH	Suppress
VJ	Video
VK	Amplifier
VL	Full
VM	Reduce
VN	Present
VO	Feed, advance, transport
VP	Positive comparison
VR	Lock, latch
VS	Advance
VT	Vertical
VW	Forwards
VX	X leads for special-function module
VY	Y leads for special-function module
VZ	Delay
WA	Carriage
WE	Change
WF	Refresh
WG	Reproduction
WJ	Wiper
WK	Effective, becomes effective
WL	Selection
WR	Carriage return
WT	Wait
WU	Request
WZ	Drum

					Datum	19.04.78	
					Bearb.	Wieczor.	List of syllables for Text terminals
					Gepr.		
					Norm.		
					TE E K 561		
	22	FK3/61046	27.01.83	Wcz	Siemens AG	T22711-A1000-X2-*-7686	Blatt 84
	21	FK3/61034	15.12.82	Wcz			
Reg	Zust.	Mitteilung	Datum	Name			

S 035 4 80 1565

XM	X matrix
XT	Test
YM	Y matrix
ZA	Counter, count
ZD	State, condition, status
ZE	Central
ZG	Pull
ZJ	Figures, digits
ZL	Line
ZN	Character
ZP	Stop polarity, mark
ZS	Central control
ZT	Time
ZU	Closed, to
ZV	Character set
ZW	Two
ZY	Cycle

Proprietary data, company confidential. All rights reserved. Confié à titre de secret d'entreprise. Tous droits réservés. Comunicado como segredo empresarial. Reservados todos os direitos. Confiado como secreto industrial. Nos reservamos todos los derechos.

Weitergabe sowie Vervielfältigung dieser Unterlage, Verwertung und Mitteilung ihres Inhalts nicht gestattet, soweit nicht ausdrücklich zugestanden. Zuwiderhandlungen verpflichten zu Schadenersatz. Alle Rechte vorbehalten, insbesondere für den Fall der Patenterteilung oder GM-Eintragung.

Datum	19.04.78	List of syllables for Text terminals			
Bearb.	Wieczor.				
Gepr.					
Norm.					
	TE B K 561				
22	FK3/61046	27.01.83	Wcz	Siemens AG	T22711-A1000-X2-*-7686
21	FK3/61034	15.12.82	Wcz		Blatt 9-
Zust.	Mitteilung	Datum	Name		

POS	ME	BENENNUNG	SACHNUMMER	BEMERKUNG
00001		ERKLAERUNG DER POS.NR. POS.NR.=GUE-NR. (5-STELLIGE KENN-ZAHL AUF DER BG) ERKLAERUNG IN DER SPALTE BEMERKUNG P = PT 80 PARALLEL S = PT 80 SERIELL H = PT 80 H -5= PT 80-5 I = PT 80 I I2= PT 80 I2 U = PT 80 U		
00457	1	ENTSTOERSATZ	B84605-A60	P,S,H,-5,I
00569	1	NETZFILTER KOMPL.	S22751-L50-B1	U
01101	1	TASTATUR A101 DEUTSCHLAND (BP)	S22711-F1-A101	-5 T1000
01103	1	TASTATUR A103 USA	S22711-F1-A103	-5 T1000
01104	1	TASTATUR A104 NIEDERLANDE	S22711-F1-A104	-5 T1000
01109	1	TASTATUR A109 AUSTRALIEN	S22711-F1-A109	-5 T1000
01122	1	TASTATUR A122 MALAYSIA	S22711-F1-A122	-5 T1000
01124	1	TASTATUR A124 USA,CPT	S22711-F1-A124	-5 T1000
01125	1	TASTATUR A125 DEUTSCHLAND(BP)	S22711-F1-A125	-5 T1000
01127	1	TASTATUR A127 SUEDAFRIKA,SAPO	S22711-F1-A127	-5 T1000
01133	1	TASTATUR A133 FRANKREICH	S22711-F1-A133	-5 T1000
01134	1	TASTATUR A134 NORWEGEN	S22711-F1-A134	-5 T1000

NICHT FREIGEGEBENE DATIM INFORMATIONSKOPIE
DATUM: 25.04.1983
~~ZEIT: 13:37~~

LETZTE VERAENDERUNG
15.04.1983
12:10

Datum 18.10.82 GUE
Bearb. METZNER ERSATZBAUGRUPPEN
Gepr. ACHE FUER PT-80 ...
Norm.

KE KD 12
Siemens AG

Blatt

A22967-V2051-X3-*-22 1+

01 KE3/...ED 22.02.83 MTZ

POS	ME	BENENNUNG	SACHNUMMER	BEMERKUNG
01141	1	TASTATUR A141 NIEDERLANDE,PTT	S22711-F1-A141	-5 T1000
01146	1	TASTATUR A146 DEUTSCHLAND	S22711-F1-A146	-5 T1000
01147	1	TASTATUR A147 VENEZUELA	S22711-F1-A147	-5 T1000
01156	1	TASTATUR A156 FRANKREICH,SITA	S22711-F1-A156	-5 T1000
01157	1	TASTATUR A157 ZN MANNH.,US-ARMY	S22711-F1-A157	-5 T1000
01163	1	TASTATUR A163 USA,LINCAS	S22711-F1-A163	-5 T1000
02901	1	TASTATUR 5-CODE KYRILLISCH	S22751-F3-A1	-5
02902	1	TASTATUR 5-CODE GRIECHENLAND	S22751-F3-A2	-5
02903	1	TASTATUR 5-CODE 434 V.T100	S22751-F3-A3	-5
02904	1	TASTATUR 5-CODE GRIECHENLAND L.W	S22751-F3-A4	-5
02905	1	TASTATUR 5-CODE ZSC3	S22751-F3-A5	-5
04001	1	TASTATUR INTERNATIONAL TAB	L22751-F1-A1	S
04002	1	TASTATUR DEUTSCH	L22751-F1-A2	S
04003	1	TASTATUR EABS TAB N.GROSSBUCHSTABEN	L22751-F1-A3	S
04004	1	TASTATUR DEUTSCH TAB	L22751-F1-A4	S
04005	1	TASTATUR NIEDERLANDE TAB	L22751-F1-A5	S

NICHT FREIGEGEBENE DATIM INFORMATIONSKOPIE
DATUM: 25.04.1983
ZEIT: 13:37

LETZTE VERAENDERUNG
15.04.1983
12:10

	Datum	
Bearb.	18.10.82	GUE
Gepr.	METZNER	ERSATZBAUGRUPPEN
Norm.	ACHE	FUER PT-80 ...

KE KD 12
Siemens AG

Blatt

A22967-V2051-X3-*-22

2+

01 KE3/.../ED 22.02.83 MTZ

POS	ME	BENENNUNG	SACHNUMMER	BEMERKUNG
04006	1	TASTATUR TTY N.GROSSBUCHSTABEN	L22751-F1-A6	S
04007	1	TASTATUR NIEDERLANDE TAB N.GROSSBUCHSTABEN	L22751-F1-A7	S
04008	1	TASTATUR ERSATZ: L22751-F1-Z999	L22751-F1-A8	SIEHE ERSATZ
04009	1	TASTATUR TTY TAB N.GROSSBUCHSTABEN	L22751-F1-A9	S
04010	1	TASTATUR INTERNATIONAL UND NIEDERLANDE TAB	L22751-F1-A10	S
04013	1	TASTATUR INT.KYRILLISCH,TAB	L22751-F1-A13	S
04014	1	TASTATUR INTERNATIONAL	L22751-F1-A14	S
04016	1	TASTATUR BELGIEN/LG TAB	L22751-F1-A16	S
04017	1	TASTATUR TTY 96 TAB	L22751-F1-A17	S
04018	1	TASTATUR NIEDERLD.,PTT TAB N.GRUSSBUCHSTABEN	L22751-F1-A18	S
04019	1	TASTATUR BELGIEN/LG	L22751-F1-A19	S
04020	1	TASTATUR TTY,LINCAS TAB	L22751-F1-A20	S
04021	1	TASTATUR TTY,LINCAS	L22751-F1-A21	S
04022	1	TASTATUR TTY 96	L22751-F1-A22	S
04023	1	TASTATUR 04023 NIEDERLD.,PTT TAB	L22751-F1-A23	S

NICHT FREIGEGEBENE DATIM INFORMATIONSKOPIE
DATUM: 25.04.1983
ZEIT: 13:37

LETZTE VERAENDERUNG
15.04.1983
12:10

Datum		
Bearb.	18.10.82	GUE
Gepr.	METZNER	ERSATZBAUGRUPPEN
Norm.	ACHE	FUER PT-80 ...

KE KD 12
Siemens AG

A22967-V2051-X3-*-22

Blatt 3+

01 XE3/...ED 22.02.83 MTZ

POS	ME	BENENNUNG		SACHNUMMER	BEMERKUNG		
04024	1	TASTATUR EABS 96	04024	L22751-F1-A24	S		
04496	1	TASTATUR DPA OHNE STF		L22751-F1-Z996	S		
04498	1	TASTATUR TWX-DDD	TAB	L22751-F1-Z998	S		
04499	1	TASTATUR TWX N.GROSSBUCHSTABEN	TAB	L22751-F1-Z999	S		
04501	1	TASTATUR EABS N.GROSSBUCHSTABEN		L22751-F2-A1	P		I
04502	1	TASTATUR OEBB	TAB	L22751-F2-A2	S		
04503	1	TASTATUR SCHWEDEN	TAB	L22751-F2-A3	S		
04504	1	TASTATUR INT.KYRILLISCH,	TAB	L22751-F2-A4	S		
04505	1	TASTATUR INTERNATIONAL	TAB	L22751-F2-A5	S		
04506	1	TASTATUR INTERNATIONAL		L22751-F2-A6	S		I
04507	1	TASTATUR INTERNATIONAL UND NIEDERLANDE	04507 TAB	L22751-F2-A7	S		
04509	1	TASTATUR NORWEGEN 2	04509 TAB	L22751-F2-A9	S		
04510	1	TASTATUR EABS N.GROSSBUCHSTABEN	TAB	L22751-F2-A10	S		
04511	1	TASTATUR DEUTSCHLAND		L22751-F2-A11	S		
04512	1	TASTATUR TTY N.GROSSBUCHSTABEN	TAB	L22751-F2-A12	S		

NICHT FREIGEGEBENE DATIM INFORMATIONSKOPIE
DATUM: 25.04.1983
ZEIT: 13:37

LETZTE VERAENDERUNG
15.04.1983
12:10

Datum			
Bearb.	18.10.82	GUE	
Gepr.	METZNER	ERSATZBAUGRUPPEN	
Norm.	ACHE	FUER PT-80 ...	
KE KD 12			
Siemens AG			Blatt
		A22967-V2051-X3-*-22	4+

01 KE3/...CD 22.02.83 MTZ

POS	ME	BENENNUNG	SACHNUMMER	BEMERKUNG	
04513	1	TASTATUR NIEDERLANDE TAB	L22751-F2-A13	S	
04514	1	TASTATUR TTY N.GROSSBUCHSTABEN	L22751-F2-A14	S	I
04515	1	TASTATUR TTY LINCAS TAB	L22751-F2-A15	S	
04516	1	TASTATUR EABS 96 TAB	L22751-F2-A16	S	
04517	1	TASTATUR EABS 96	L22751-F2-A17	S	
04518	1	TASTATUR TTY 96 TAB	L22751-F2-A18	S	
04520	1	TASTATUR DEUTSCHLAND TAB	L22751-F2-A20	S	
04521	1	TASTATUR INTERNATIONAL UND KYRILLISCH TAB	L22751-F2-A21	S	
04522	1	TASTATUR BELGIEN TAB	L22751-F2-A22	S	
04523	1	TASTATUR NIEDERLANDE TAB N.GROSSBUCHSTABEN	L22751-F2-A23	S	
04524	1	TASTATUR TTY,LINCAS	L22751-F2-A24		I
04525	1	TASTATUR SCHWEDEN	L22751-F2-A25		I
04526	1	TASTATUR NORWEGEN 3 TAB	L22751-F2-A26	S	
04527	1	TASTATUR INT./NIEDERLANDE	L22751-F2-A27	S	
04528	1	TASTATUR NORWEGEN 2	L22751-F2-A28	S	
04529	1	TASTATUR NORWEGEN,PTT N.GROSSBUCHSTABEN	L22751-F2-A29	S	

NICHT FREIGEGEBENE DATIM INFORMATIONSKOPIE
DATUM: 25.04.1983
~~ZEIT: 13:37~~

LETZTE VERAENDERUNG
15.04.1983
TZ:10

Datum
Bearb. 18.10.82 GUE
Gepr. METZNER ERSATZBAUGRUPPEN
Norm. ACHE FUER PT-80 ...

KE KD 12
Siemens AG

A22967-V2051-X3-*-22

Blatt 5+

~~01 KE3/...ED 22.02.83 MTZ~~

POS	ME	BENENNUNG	SACHNUMMER	BEMERKUNG
04531	1	TASTATUR MEXICO,EDX-M	L22751-F2-A31	S
04533	1	TASTATUR INTERNAT.2 TAB	L22751-F2-A33	S
04534	1	TASTATUR NORWEGEN 3	L22751-F2-A34	I
04535	1	TASTATUR TTY,LME	L22751-F2-A35	S
04536	1	TASTATUR TTY 96	L22751-F2-A36	I
04537	1	TASTATUR TTY,LME 2	L22751-F2-A37	S
04538	1	TASTATUR APL	L22751-F2-A38	I
04801	1	TASTATUR TWX-DDD TAB	L22751-F11-A1	S
04802	1	TASTATUR DPA	L22751-F11-A2	S
04804	1	TASTATUR EABS TAB N.GROSSBUCHSTABEN	L22751-F11-A4	S
04805	1	TASTATUR TWX-DDD	L22751-F11-A5	S
04806	1	TASTATUR INTERNAT. TAB	L22751-F11-A6	S
04807	1	TASTATUR DEUTSCHLAND	L22751-F11-A7	S
04808	1	TASTATUR · DEUTSCHLAND TAB	L22751-F11-A8	S
05303	1	TASTATURBRUECKENST	S22751-L199	S
08002	1	D S607-2-N INTERNAT. NORMAL	V22916-X4-A113	P,S -5
08003	1	D S607-3-N DEUTSCH NORMAL	V22916-X4-A109	P,S,H

NICHT FREIGEGEBENE DATIM INFORMATIONSKOPIE
DATUM: 25.04.1983
~~ZEIT: 13:37~~

LETZTE VERAENDERUNG
15.04.1983
12:10

	Datum	
Bearb.	18.10.82	GUE
Gepr.	METZNER	ERSATZBAUGRUPPEN
Norm.	ACHE	FUER PT-80 ...

KE KD 12
Siemens AG

A22967-V2051-X3-*-22

Blatt 6+

81 KE3/...ED 22.02.83 MTZ

POS	ME	BENENNUNG	SACHNUMMER	BEMERKUNG
08004	1	D S607-4-H INTERNAT. HOCH	V22916-X4-A114	P,S
08005	1	D S607-5-H DEUTSCH HOCH	V22916-X4-A110	P,S,H
08006	1	D S607-6-N BELGISCH NORMAL	V22916-X4-A115	P,S
08007	1	D S607-7-N USACII NORMAL	V22916-X4-A134	P,S
08008	1	D S607-8-H USACII HOCH	V22916-X4-A135	P,S
08201	1	ZEICHENGENERATOR KYRILLISCH 1	S22751-L82-A1	P,S,H
08202	1	ZEICHENGENERATOR SCHWEDEN	S22751-L82-A2	S,H
08203	1	ZEICHENGENERATOR 1 SAARBRUECKER ZEITG	S22751-L82-A3	P H
08205	1	ZEICHENGENERATOR SONDERZEICHEN 8162	S22751-L82-A5	P H
08206	1	ZEICHENGENERATOR SGB	S22751-L82-A6	P H
08207	1	ZEICHENGENERATOR START	S22751-L82-A7	H
08209	1	ZEICHENGENERATOR APL F.TD 8152-311	S22751-L82-A9	P
08210	1	ZEICHENGENERATOR KYRILLISCH 2	S22751-L82-A10	P,S,H
08211	1	ZEICHENGENERATOR DPA	S22751-L82-A11	P,S,H
08213	1	ZEICHENGENERATOR SCHWED.HOCHSCHR.	S22751-L82-A13	P,S,H
08215	1	ZEICHENGENERATOR OCR-B	S22751-L82-A15	P,S,H
08216	1	ZEICHENGENERATOR OCR-A NACH ANSI	S22751-L82-A16	P,S,H

NICHT FREIGEGEBENE DATIM INFORMATIONSKOPIE
DATUM: 25.04.1983
ZEIT: 13:37

LETZTE VERAENDERUNG
15.04.1983
12:10

Datum 18.10.82 GUE
Bearb. METZNER ERSATZBAUGRUPPEN
Geok. ACHE FUER PT-80 ...
Norm.

KE KD 12
Siemens AG

A22967-V2051-X3-*-22

Blatt 7+

01 KE3A... LED 22.02.83 MTZ

POS	ME	BENENNUNG	SACHNUMMER	BEMERKUNG
08220	1	ZEICHENGENERATOR RITZAU DAENEMARK	S22751-L82-A20	P,S,H
08221	1	ZEICHENGENERATOR NORWEGEN 1	S22751-L82-A21	P,S,H
08229	1	ZEICHENGENERATOR NORWEGEN 2	S22751-L82-A29	P,S,H
08231	1	ZEICHENGENERATOR INTERNAT./KYRILL.	S22751-L82-A31	P,S,H
08232	1	ZEICHENGENERATOR USACII/KYRILLISCH	S22751-L82-A32	P,S,H
08234	1	ZEICHENGENERATOR DEUTSCH/START	S22751-L82-A34	H
08235	1	ZEICHENGENERATOR USA II/SGB	S22751-L82-A35	H
08236	1	ZEICHENGENERATOR INTERNATIONAL 2	S22751-L82-A36	P,S,H
08240	1	ZEICHENGENERATOR DEUTSCH 2/ RHEINISCHE POST	S22751-L82-A40	P,S,H
08241	1	ZEICHENGENERATOR BRAUNSCHWEIGER ZTG	S22751-L82-A41	P,S,H
08246	1	ZEICHENGENERATOR KYRILLISCH 3	S22751-L82-A46	P,S,H
08247	1	ZEICHENGENERATOR OCR-A FUER HL5	S22751-L82-A47	P,S,H
08248	1	ZEICHENGENERATOR OCR-A/-B FUER HL5	S22751-L82-A48	P,S,H
08249	1	ZEICHENGENERATOR EDX-M MEXICO	S22751-L82-A49	P,S,H
08250	1	ZEICHENGENERATOR KIELER NACHRICHTEN	S22751-L82-A50	P,S,H
08251	1	ZEICHENGENERATOR ARGENTINIEN 3	S22751-L82-A51	P,S,H
08501	1	ZEICHENGENERATOR LATEIN/GRIECHISCH	S22751-L82-A201	-5

NICHT FREIGEGEBENE DATIM INFORMATIONSKOPIE
DATUM: 25.04.1983
ZEIT: 13:37

LETZTE VERAENDERUNG
15.04.1983
12:10

Datum
Bearb. 18.10.82 GUE
Gepr. METZNER ERSATZBAUGRUPPEN
Norm. ACHE FUER PT-80 ...

KE KD 12
Siemens AG

01 KE3/...SD 22.02.83 MTZ

POS	ME	BENENNUNG	SACHNUMMER		BEMERKUNG
08502	1	ZEICHENGENERATOR LATEIN/KYRILLISCH	S22751-L82-A202	-5	
08503	1	ZEICHENGENERATOR BELEGUNG 1	S22751-L82-A203	-5	
08504	1	ZEICHENGENERATOR BELEGUNG 2	S22751-L82-A204	-5	
08801	1	ZEICHENGENERATOR USASII NORMAL	S22751-K151-A1		I2,U
08901	1	ZEICHENGENERATOR INTERNAT. NORMAL	S22751-K150-A301	I	
08902	1	ZEICHENGENERATOR INTERNAT. HOCH	S22751-K150-A302	I	
08903	1	ZEICHENGENERATOR DEUTSCH NORMAL	S22751-K150-A303	I	
08904	1	ZEICHENGENERATOR DEUTSCH HOCH	S22751-K150-A304	I	
08905	1	ZEICHENGENERATOR SCHWEDEN NORMAL	S22751-K150-A305	I	
08907	1	ZEICHENGENERATOR UASCII NORMAL	S22751-K150-A307	I	
08908	1	ZEICHENGENERATOR UASCII HOCH	S22751-K150-A308	I	
08909	1	ZEICHENGENERATOR KIELER NACHR.,ZV1	S22751-K150-A309	I	
08910	1	ZEICHENGENERATOR KIELER NACHR.,ZV2	S22751-K150-A310	I	
08911	1	ZEICHENGENERATOR SGB 2	S22751-K150-A311	H	
08912	1	ZEICHENGENERATOR NORWEGEN 2	S22751-K150-A312	I	
08913	1	ZEICHENGENERATOR OCR-B FUER HL5	S22751-K150-A313	I	
08914	1	ZEICHENGENERATOR SGB 1	S22751-K150-A314	H	

NICHT FREIGEGEBENE DATIM INFORMATIONSKOPIE
DATUM: 25.04.1983
ZEIT: 13:37

LETZTE VERAENDERUNG
15.04.1983
12:10

Datum 18.10.82 GUE
Bearb. METZNER ERSATZBAUGRUPPEN
Gepr. ACHE FUER PT-80 ...
Norm.

KE KD 12
Siemens AG
A22967-V2051-X3-*-22

Blatt 9+

01 KE3/...ED 22.02.83 MTZ

POS	ME	BENENNUNG	SACHNUMMER	BEMERKUNG
08915	1	ZEICHENGENERATOR	S22751-K150-A315	H
12001	1	KENNUNGSGEBER	S22711-K1	-5 T1000
12301	1	KENNUNGSGEBER	S22751-K1-A1	S
12321	1	LVB 1 LEITUNGSVERBINDER	S22751-L603	H
12322	1	LVB 2	S22751-L604	H
12331	1	FWA 1 FORMULARWARTE- STELLUNGSABTASTER	S22751-L605-A11	H
12332	1	FWA 2	S22751-L605-A12	H
12341	1	FLE FORMULARLEISTUNGS- ELEKTRONIK	S22751-L602	H
12342	1	FLE 2	S22751-L608	H
12344	1	VB VERBINDUNGS-BG	S22751-L610	H
12345	1	BAE BARCODE-ABTAST. EINHEIT	S22751-L611	H
16801	1	PROM START	S22751-K401-A1	H
16802	1	PROM DATASAAB	S22751-K401-A2	H
16803	1	PROM SGB	S22751-K401-A3	H
16804	1	PROM VW 1	S22751-K401-A4	H
16805	1	PROM VW 2	S22751-K401-A5	H
16806	1	PROM DV	S22751-K401-A6	H
16807	1	PROM UBE	S22751-K401-A7	H
16808	1	PROM SGB	S22751-K401-A8	H
16809	1	PROM AIRLINES	S22751-K404-A1	H

NICHT FREIGEGEBENE DATIM INFORMATIONSKOPIE
DATUM: 25.04.1983
ZEIT: 13:37

LETZTE VERAENDERUNG
15.04.1983
12:10

Datum
Bearb. 18.10.82 GUE
Gepr. METZNER ERSATZBAUGRUPPEN
Norm. ACHE FUER PT-80 ...

KE KD 12
Siemens AG

Blatt
A22967-V2051-X3-*-22 10+

01 KE37...ED 22.02.83 MUZ

Weitergabe sowie Vervielfältigung dieser Unterlage, Verwertung und Mitteilung ihres Inhalts nicht gestattet, soweit nicht ausdrücklich zugestanden. Zuwiderhandlungen verpflichten zu Schadenersatz. Alle Rechte vorbehalten, insbesondere für den Fall der Patenterteilung oder GM-Eintragung.
Proprietary data, company confidential. All rights reserved.

POS	ME	BENENNUNG	SACHNUMMER	BEMERKUNG	
16810	1	PROM RENFE	S22751-K401-A9	H	
18302	1	LESER PT 80	S22751-G101-A1	S	
18303	1	LESER PT 80 M.ENGL.BESCHRIFTG.	S22751-G101-A2	S	
18304	1	LESER PT 80 M. STREIFENKONT.	S22751-G101-A3	S	
18305	1	LESER PT 80 M. ENGL.BESCHRIFTG U. STREIFENKONTAKT	S22751-G101-A4	S	
18311	1	LESER PT 80-5	S22751-G102-A1		-5
18312	1	LESER PT 80-5 M.ENGL.BESCHRIFTG.	S22751-G102-A2		-5
18356	1	LEE/PT 80 LESERELEKTRONIK	S22751-G302	S	-5
18801	1	UMSETZER 1 LATEIN/GRIECHISCH GROSS	S22751-K122-A1		-5
18802	1	UMSETZER PROM LATEIN/KYRILLISCH GROSS	S22751-K122-A2		-5
18803	1	UMSETZER 3 BELEGUNG 1 (GROSS)	S22751-K122-A3		-5
18805	1	UMSETZER 5 BELEGUNG 1 (GROSS)	S22751-K122-A5		-5
18806	1	UMSETZER 6 BELEGUNG 1 (GROSS)	S22751-K122-A6		-5
18812	1	UMSETZER 12 BELEGUNG 1 (GROSS)	S22751-K122-A12		-5
18817	1	UMSETZER 17 BELEGUNG 2 (GROSS)	S22751-K122-A17		-5
18818	1	UMSETZER 18 BELEGUNG 2 (GROSS)	S22751-K122-A18		-5
18821	1	UMSETZER 21 BELEGUNG 1 (KLEIN)	S22751-K122-A21		-5

NICHT FREIGEGEBENE DATIM INFORMATIONSKOPIE
DATUM: 25.04.1983
~~ZEIT: 13:37~~

LETZTE VERAENDERUNG
15.04.1983
12:10

Datum	18.10.82	GUE	
Gezo.	METZNER	ERSATZBAUGRUPPEN	
Gepr.	ACHE	FUER PT-80 ...	
Norm.			

KE KD T2
Siemens AG

A22967-V2051-X3-*-22

Blatt 11+

POS	ME	BENENNUNG	SACHNUMMER		BEMERKUNG	
18822	1	UMSETZER 22 BELEGUNG 1 (KLEIN)	S22751-K122-A22		-5	
18826	1	UMSETZER 26 INT/GROSS	S22751-K122-A26		-5	
18828	1	UMSETZER 28 ASCII (GROSS)	S22751-K122-A28		-5	
18832	1	UMSETZER 32 GRIECHENL. L.W.	S22751-K122-A32		-5	
18833	1	UMSETZER 33 ZSC3/GROSS	S22751-K122-A33		-5	
22801	1	UMSETZER 1 ZGP 2,54 MM/1/10 ZOLL	S22751-K141-A101			I
22802	1	UMSETZER 2 ZGP 2,12 MM/1/12 ZOLL	S22751-K141-A102			I
22803	1	UMSETZER 3 ZGP 1,12 ZOLL	S22751-K141-A103	H		
23055	1	LOT LOCHERTASTEN-BG	S22711-H401	S	-5	
23301	1	LOCHER PT 80	S22751-H101-A1	S		
23302	1	LOCHER PT 80 M.ENGL.BESCHRIFTG.	S22751-H101-A2	S		
23311	1	LOCHER PT 80-5	S22751-H102-A1		-5	
23312	1	LOCHER PT 80-5 M.ENGL.BESCHRIFTG.	S22751-H102-A2		-5	
23352	1	LOE/PT 80 LOCHERELEKTRONIK	S22751-H201	S	-5	
23353	1	VORSCHUB-EINHEIT	S22751-H301-A1	S		
23354	1	VORSCHUB-EINHEIT U. LO-ERGAENZUNG	S22751-H302-A1		-5	
23355	1	LOE/PT 80	S22751-H202	S	-5	
26401	1	DRUCKER PT 80 H NADEL	S22751-J2-A1	H		

NICHT FREIGEGEBENE DATIM INFORMATIONSKOPIE
DATUM: 25.04.1983
ZEIT: 13:37

LETZTE VERAENDERUNG
15.04.1983
12:10

Datum 18.10.82 GUE
Bearb. METZNER
Gepr. ACHE
Norm.

ERSATZBAUGRUPPEN
FUER PT-80 ...

KE KD 12
Siemens AG

A22967-V2051-X3-*-22

Blatt 12+

81 KE3/...ED 22.02.83 MT2

POS	ME	BENENNUNG	SACHNUMMER	BEMERKUNG
26402	1	DRUCKER PT 80 H NADEL M. ABSCHND.	S22751-J2-A2	H
26405	1	DRUCKER PT 80-H NADEL	S22751-J2-A5	H
26406	1	DRUCKER PT 80-H NADEL	S22751-J2-A6	H
26407	1	DRUCKER PT 80 H TINTE M. ABSCHNEIDE H16	S22751-J2-A7	H
26408	1	DRUCKER PT 80 H NADEL MIT BARCODE-LESER	S22751-J2-A8	H
26409	1	DRUCKER PT 80 H NADEL M.BARCODE-LESER U.ABSCHNEIDE	S22751-J2-A9	H
29852	1	GRUNDELEKTRONIK	L22751-L101-A52	S
29853	1	GRUNDELEKTRONIK	L22751-L101-A53	S
29854	1	GRUNDELEKTRONIK	L22751-L101-A54	S
29855	1	GRUNDELEKTRONIK	L22751-L101-A55	S
29856	1	GRUNDELEKTRONIK	L22751-L101-A56	S
29857	1	GRUNDELEKTRONIK	L22751-L101-A57	S
29858	1	GRUNDELEKTRONIK	L22751-L101-A58	S
29859	1	GRUNDELEKTRONIK	L22751-L101-A59	S
29860	1	GRUNDELEKTRONIK	L22751-L101-A60	S
29862	1	GRUNDELEKTRONIK	L22751-L101-A62	S
29863	1	GRUNDELEKTRONIK	L22751-L101-A63	S
29864	1	GRUNDELEKTRONIK	L22751-L101-A64	S
29865	1	GRUNDELEKTRONIK	L22751-L101-A65	S
29866	1	GRUNDELEKTRONIK	L22751-L101-A66	S
29867	1	GRUNDELEKTRONIK	L22751-L101-A67	S

NICHT FREIGEGEBENE DATIM INFORMATIONSKOPIE
DATUM: 25.04.1983
ZEIT: 13:37

LETZTE VERAENDERUNG
15.04.1983
12:10

Datum		
Bearb.	18.10.82	GUE
Geox	METZNER	ERSATZBAUGRUPPEN
Norm.	ACHE	FUER PT-80 ...

KE KD 12
Siemens AG

A22967-V2051-X3-*-22

Blatt 134

01 KE3/...ED 22.02.83 MTZ

POS	ME	BENENNUNG	SACHNUMMER	BEMERKUNG
29868	1	GRUNDELEKTRONIK	L22751-L101-A68	S
29869	1	GRUNDELEKTRONIK	L22751-L101-A69	S
29870	1	GRUNDELEKTRONIK	L22751-L101-A70	S
29871	1	GRUNDELEKTRONIK	L22751-L101-A71	S
29872	1	GRUNDELEKTRONIK	L22751-L101-A72	S
29873	1	GRUNDELEKTRONIK	L22751-L101-A73	S
29874	1	GRUNDELEKTRONIK	L22751-L101-A74	S
29875	1	GRUNDELEKTRONIK	L22751-L101-A75	S
29876	1	GRUNDELEKTRONIK	L22751-L101-A76	S
29877	1	GRUNDELEKTRONIK	L22751-L101-A77	S
30358	1	BAUGRUPPE STW STECKVERBINDUNG WAGEN NADEL	S22751-J411	P,S -5
30359	1	DRE/PT 80 DRUCKERELEKTRONIK NADEL	S22751-J111	P,S, -5
30360	1	NADELDRUCKKOPF ERSATZ: S22751-J301-A3	#S22751-J301-A2	SIEHE ERSATZ
30362	1	DRE T/PT80 ERSATZ: S22751-J122	#S22751-J121	SIEHE ERSATZ
30364	1	DR-ERGAENZG. TINTE	S22751-J201-A10	P,S -5
30365	1	TINTENDRUCKKOPF ERSATZ: S22751-J301-A11	#S22751-J301-A10	SIEHE ERSATZ
30366	1	WAGEN TINTE	S22751-J401-A10	P,S -5
30371	1	BAUGRUPPE STW STECKVERBINDUNG- WAGEN NADEL	S22751-J412	P,S -5
30377	1	STW H	S22751-J413	H

NICHT FREIGEGEBENE DATIM INFORMATIONSKOPIE
DATUM: 25.04.1983
ZEIT: 13:37

LETZTE VERAENDERUNG
15.04.1983
12:10

Datum		
Bearb.	18.10.82	GUE
Gepr.	METZNER	ERSATZBAUGRUPPEN
Norm.	ACHE	FUER PT-80 ...

KE KD 12
Siemens AG

Blatt

A22967-V2051-X3-*-22

14+

01 KE3/...ED 22.02.83 MIZ

POS	ME	BENENNUNG	SACHNUMMER	BEMERKUNG
30378	1	TINTENSCHREIBKOPF ERSATZ: S22751-J301-A11	#S22751-J301-A20	SIEHE ERSATZ
30399	1	DRE PT 80 H DRUCKERELEKTRONIK	S22751-J111-A1	H
30401	1	NADELDRUCKKOPF OCR	S22751-J301-A3	P,S,H,-5
30404	1	TINTENDRUCKKOPF 12 DUESEN OCR	S22751-J301-A11	P,S,H,-5
30801	1	GRUNDELEKTRONIK	L22751-L111-A1	P
30802	1	GRUNDELEKTRONIK	L22751-L111-A2	P
30803	1	GRUNDELEKTRONIK	L22751-L111-A3	P
30804	1	GRUNDELEKTRONIK	L22751-L111-A4	P
30907	1	DRE T/PT80 DRUCKERELEKTRONIK TINTE	S22751-J122	P,S -5 I2
30914	1	STW H19	S22751-J414	H
30915	1	BAT-BAUGRUPPE BARCODEABTASTER	S22751-J402-B1	H
31401	1	GRUNDELEKTRONIK	L22751-L122-A1	-5
31402	1	GRUNDELEKTRONIK	L22751-L122-A2	-5
31403	1	GRUNDELEKTRONIK	L22751-L122-A3	-5
31404	1	GRUNDELEKTRONIK	L22751-L122-A4	-5
31406	1	GRUNDELEKTRONIK	L22751-L122-A6	-5
31407	1	GRUNDELEKTRONIK	L22751-L122-A7	-5
31408	1	GRUNDELEKTRONIK	L22751-L122-A8	-5
31409	1	GRUNDELEKTRONIK	L22751-L122-A9	-5
32901	1	SOFTWARE DRS 1 DRUCKERSTEUERUNG	S22751-K141-A1	I
32902	1	SOFTWARE DRS 2 F. ASF 150	S22751-K141-A2	I

NICHT FREIGEGEBENE DATIM INFORMATIONSKOPIE
DATUM: 25.04.1983
ZEIT: 13:37

LETZTE VERAENDERUNG
15.04.1983
12:10

Datum 18.10.82 GUE
Bearb. METZNER ERSATZBAUGRUPPEN
Gepr. ACHE FUER PT-80 ...
Norm.

KE KD 12
Siemens AG

Blatt

A22967-V2051-X3-*-22 15+

01 KE3/...ED 22.02.83 MTZ

POS	ME	BENENNUNG	SACHNUMMER	BEMERKUNG
32903	1	SOFTWARE DRS 3	S22751-K141-A3	I
32904	1	SOFTWARE DRS 4	S22751-K141-A4	I
32905	1	SOFTWARE DRS 5	S22751-K141-A5	H
32906	1	SOFTWARE DRS 6	S22751-K141-A6	H
32907	1	SOFTWARE DRS 7	S22751-K141-A7	I
32951	1	SOFTWARE 1 FUER GE-MC3	S22751-K144-A1	I2
32961	1	SOFTWARE	S22751-K160-A1	U
37611	1	GRUNDELEKTRONIK	S22751-L131	H
37651	1	GRUNDELEKTRONIK	S22751-L131-A1	H
37652	1	GRUNDELEKTRONIK	S22751-L131-A2	H
37653	1	GRUNDELEKTRONIK	S22751-L131-A3	H
37654	1	GE KPL. PT80 H GRUNDELEKTRONIK	S22751-L143	H
37655	1	GRUNDELEKTRONIK MIT BARCODEABTAST- EINHEIT	S22751-L131-A4	H
37701	1	GE-MC1	S22751-L142	I
37702	1	GE-MC1 ERSATZ: S22751-L142 (GS3)	#S22751-L142-A1	SIEHE ERSATZ
37703	1	GE-MC3	S22751-L144	I2
37721	1	GE-MC 10	S22751-L160	U
42081	1	SVI/T1000 STROMVERSORGUNG- ISOLIERTEIL	S22710-S603-A1	P,S,H I T1000
42303	1	STROMVERSORGUNG 220-240 V, AC	S22750-S102-A1	P,S,H,-5,I
42304	1	STROMVERSORGUNG 110-127V, AC	S22750-S102-B1	S -5,I

NICHT FREIGEGEBENE DATIM INFORMATIONSKOPIE
DATUM: 25.04.1983
ZEIT: 13:37

LETZTE VERAENDERUNG
15.04.1983
12:10

Datum		
Bearb.	18.10.82	GUE
Gecz.	METZNER	ERSATZBAUGRUPPEN
Norm.	ACHE	FUER PT-80 ...
KE KD 12		
Siemens AG		A22967-V2051-X3-*-22

Blatt 16+

Weitergabe sowie Vervielfältigung dieser Unterlage, Verwertung und Mitteilung ihres Inhalts nicht gestattet, soweit nicht ausdrücklich zugestanden. Zuwiderhandlungen verpflichten zu Schadenersatz. Alle Rechte vorbehalten, insbesondere für den Fall der Patenterteilung oder GM Eintragung.

Proprietary data company confidential. All rights reserved. Copies à titre de secret d'entreprise. Tous droits réservés. Communication sous le grand du Pr. Tous droits réservés. Reproduction et transmission sont interdites. Contrat de Siemens et de industrial Hos réservations tous les droits.

POS	ME	BENENNUNG	SACHNUMMER	BEMERKUNG		
42307	1	STROMVERSORGUNG 220-240V, AC SK 2	S22750-S103-A2	P,S,H	I	
42311	1	STROMVERSORGUNG 220V-240V, AC SK1	S22750-S104-A1		I2	
42312	1	STROMVERSORGUNG 110V-127V, AC SK1	S22750-S104-B1		I2	
42317	1	SV/PT80U	S22750-S103-A4			U
42355	1	SVK/PT80 STROMVERSORGUNG-KONDENSATORTEIL	S22750-S601	P,S,H,-5,I		
42356	1	SVG/PT80 STROMVERSORGUNG-GLEICHRICHTERTEIL	S22750-S701	P,S,H,-5,I		
42357	1	SVL/PT80 STROMVERSORGUNG-LASTTEIL	S22750-S302	P,S,H,-5,I		
42376	1	LUEFTER 220V	S22750-S604-A1		I2	
42377	1	LUEFTER 110V	S22750-S604-B1		I2	
42383	1	LEITUNG - SV	C22195-A1080-B293			U
43001	1	NETZLEITUNG M. SCHUKOSTECKER	V22113-A2-A171	P,S -5,I T 1000		
43004	1	NETZLEITUNG M.SCHUKOST. 2,5M	V22113-A2-A183	P,S, -5,I T1000		
43094	1	NETZLEITUNG M.SCHUKOSTECKER	V22113-A3-A43			U
43095	1	NETZLEITUNG SK1 # ALLGEMEIN	V22113-A3-A17		I2	
43096	1	NETZLEITUNG SK1 # USA	V22113-A3-A38		I2	
43098	1	NETZLEITUNG M. CEBECSTECKER	V22113-A3-A20	H		
43099	1	NETZLEITUNG M. SCHUKOSTECKER	V22113-A2-A203	H		

NICHT FREIGEGEBENE DATIM INFORMATIONSKOPIE
DATUM: 25.04.1983
ZEIT: 13:37

LETZTE VERAENDERUNG
15.04.1983
12:10

Datum 18.10.82
Bearb. GUE
Gepr. METZNER
Norm. ACHE

ERSATZBAUGRUPPEN FUER PT-80 ...

KE KD 12
Siemens AG

A22967-V2051-X3-*-22

Blatt 17+

01 KE3/..ED 22.02.83 MTZ

POS	ME	BENENNUNG	SACHNUMMER	BEMERKUNG
43102	1	NETZLEITUNG M. CEBECSTECKER	V22113-A2-A172	P,S -5,I T1000
43103	1	NETZLEITUNG M. NEMASTECKER 5 - 15 P	V22113-A2-A173	P,S -5,I T1000
43104	1	NETZLEITUNG M. DAENISCHEM STECKER	V22113-A2-A174	P,S -5,I T1000
43105	1	NETZLEITUNG M.ENGL.13A-STECKER	V22113-A2-A185	P,S -5,I T1000
43106	1	NETZLEITUNG M.SCHWEIZ.NETZST.	V22113-A2-A187	P,S -5,I T1000
43110	1	NETZLEITUNG M. FLACHSTECKER	V22113-A2-A211	P,S -5,I T1000
43111	1	NETZLEITUNG M. WINKELST. SK2	V22113-A2-A212	P,S, -5,I T1000
43112	1	NETZLEITUNG M. 3-PIN PLUG V1310 W SK2	V22113-A2-A217	P,S -5,I T1000
43151	1	NETZLEITUNG M. WINKELSTECKER ISO,SK1,SK2	V22113-A2-A198	P,S -5,I T1000
43152	1	NETZLEITUNG M. NEMASTECKER 5-15P ISO,SK1,SK2	V22113-A3-A23	P,S -5,I T1000
48303	1	BAUGRUPPE PZG 3	S22751-L82	P,S,H,-5
51401	1	SOFTWARE PAR. 1	S22751-K142-A101	I
51402	1	SOFTWARE PAR. 2 F. ASF 150	S22751-K142-A102	I
51403	1	SOFTWARE PAR. 3	S22751-K142-A103	I
51404	1	SOFTWARE PAR. 4	S22751-K142-A104	H
51451	1	SPEICHER 1 ERSATZ: 1X V22916-X4-A939	S22751-K144-D1	I2

NICHT FREIGEGEBENE DATIM INFORMATIONSKOPIE
DATUM: 25.04.1983
ZEIT: 13:37

LETZTE VERAENDERUNG
15.04.1983
12:10

Datum
Bearb. 18.10.82 GUE
Gepr. METZNER ERSATZBAUGRUPPEN
Norm. ACHE FUER PT-80 ...

KE KD 12
Siemens AG

A22967-V2051-X3-*-22

Blatt 18+

01 KE3/...ED 22.02.83 MTZ

POS	ME	BENENNUNG	SACHNUMMER	BEMERKUNG
51452	1	SPEICHER 2 ERSATZ: 3X V22916-X4-A939	S22751-K144-D2	I2
51801	1	SOFTWARE SER. 1	S22751-K142-A1	I
51802	1	SOFTWARE SER. 2	S22751-K142-A2	I
51803	1	SOFTWARE SER. 3	S22751-K142-A3	I
54803	1	FF-KONTAKT	S22751-J602	P,S -5,I
54805	1	FF/PE-BAUGRUPPE VERST.BREITE	S22751-J651	P,S -5,I
54854	1	FORMULARABT. KOMPL	S22751-J801-B1	H
54855	1	DRA 1 PT 80 H DURCHLICHT UND REFLEXIONSABTASTER	S22751-J701	H
54857	1	DRA 3 PT 80 H MIT ABSCHNEIDEEIN- RICHTUNG	S22751-J703	H
54861	1	DRA 4 PT 80 H	S22751-J704	H
60651	1	RET 102/A100 RELAISTEIL	S22757-B403-A100	P,S -5,I
60801	1	PAB 1 PARALLELBETRIEBS- ANPASSUNGS-BEDIEN- TEIL	S22751-Q100-A1	P H I
60802	1	PAB	S22751-Q100-A2	P H I
60803	1	PAB	S22751-Q100-A3	P H I
60804	1	PAB 4	S22751-Q100-A4	P H I
60805	1	PAB 5	S22751-Q100-A5	P H I
60806	1	PAB 6	S22751-Q100-A6	P H I
60807	1	PAB 7	S22751-Q100-A7	H
60808	1	PAB 8	S22751-Q100-A8	H
60809	1	PAB 9	S22751-Q100-A9	I

NICHT FREIGEGEBENE DATIM INFORMATIONSKOPIE
DATUM: 25.04.1983
~~ZEIT: 13:37~~

LETZTE VERAENDERUNG
15.04.1983
~~12:10~~

Datum 18.10.82 GUE
Bearb. METZNER
Gepr. ACHE
Norm.

ERSATZBAUGRUPPEN
FUER PT-80 ...

KE KD 12
Siemens AG

A22967-V2051-X3-*-22

Blatt 19+

01 KE3/... ED 22.02.83 MTZ

Proprietary data, company confidential. All rights reserved.
Weitergabe sowie Vervielfältigung dieser Unterlage, Verwertung und Mitteilung ihres Inhalts nicht gestattet, soweit nicht ausdrücklich zugestanden. Zuwiderhandlungen verpflichten zu Schadenersatz. Alle Rechte vorbehalten, insbesondere für den Fall der Patenterteilung oder GM-Eintragung.

POS	ME	BENENNUNG	SACHNUMMER	BEMERKUNG
62601	1	STT 102/A100 STEUERTEIL	S22757-B101-A100	S -5
62605	1	STT 103/A100	S22757-B102-A100	S -5
62606	1	STT 104/A100	S22757-B103-A100	S -5
62607	1	STT 104/A101	S22757-B103-A101	S -5
62609	1	STT105/A100	S22757-B104-A100	S,H,-5
62610	1	STT105/A101	S22757-B104-A101	S,H,-5
62612	1	STT 107/A100	S22757-B106-A100	S -5
62613	1	STT 107/A101	S22757-B106-A101	S,H,-5
62616	1	STT 104/A102	S22757-B103-A102	S -5
62617	1	STT107/A102	S22757-B106-A102	S
62618	1	STT 105/A102	S22757-B104-A102	H
62701	1	AEL101/A100 ANSCHLUSSELEKTRON.	S22757-B501-A100	S,H,-5
63411	1	STT5/A102	S22717-B104-A102	S -5 T1000
63412	1	STT5/A103	S22717-B104-A103	S -5 T1000
63413	1	STT5/A104	S22717-B104-A104	S -5 T1000
63417	1	STT7/A101	S22717-B106-A101	S -5 T1000
63418	1	STT7/A102	S22717-B106-A102	S -5 T1000
63419	1	STT7/A103	S22717-B106-A103	S -5 T1000
63421	1	STT5/A108	S22717-B104-A108	S -5
63435	1	STT12/A101	S22717-B111-A101	S -5 T1000
63436	1	STT7/A104	S22717-B106-A104	S -5 T1000

NICHT FREIGEGEBENE DATIM INFORMATIONSKOPIE
DATUM: 25.04.1983
ZEIT: 13:37

LETZTE VERAENDERUNG
15.04.1983
12:10

Datum
Bearb. 18.10.82 GUE
Gepr. METZNER ERSATZBAUGRUPPEN
Norm. ACHE FUER PT-80 ...

KE KD 12
Siemens AG

Blatt

A22967-V2051-X3-*-22 20+

01 KE3/...ED 22.02.83 MTZ

POS	ME	BENENNUNG	SACHNUMMER	BEMERKUNG
63439	1	STT12/A102	S22717-B111-A102	S -5 T1000
63440	1	STT7/A105	S22717-B106-A105	S -5 T1000
63453	1	STT16/A101	S22717-B116-A101	S -5 T1000
63460	1	STT24/A100	S22717-B123-A100	S -5 T1000
63461	1	STT22/A101	S22717-B121-A101	-5 T1000
63478	1	STT22/A102	S22717-B121-A102	-5 T1000
63501	1	LAT2/A100 LEITUNGSANPAS-SUNGSTEIL	S22717-B201-A100	S -5 T1000
63502	1	SEU-B2 SENDE-EMPFANGS-UMSETZER (LAT 34)	S22511-B314-A1	S -5 T1000
63513	1	LAT5/A101	S22717-B211-A101	S -5 T1000
63514	1	LAT5/A102	S22717-B211-A102	S -5 T1000
63515	1	LAT6/A101	S22717-B212-A101	S -5 T1000
63516	1	LAT6/A102	S22717-B212-A102	S -5 T1000
63517	1	LAT6/A103	S22717-B212-A103	S -5 T1000
63524	1	LAT16/A100	S22717-B220-A100	S -5 T1000
63526	1	LAT13/A101 (USA) LINE ADAPTER	S22717-B217-A101-*-B901	S -5 T1000
63529	1	LAT13/A104 (USA) LINE ADAPTER	S22717-B217-A104-*-B901	S -5 T1000
63531	1	LAT6/A105	S22717-B212-A105	S

NICHT FREIGEGEBENE DATIM INFORMATIONSKOPIE
DATUM: 25.04.1983
~~ZEIT: 13:37~~

LETZTE VERAENDERUNG
15.04.1983
12:10

Datum / Bearb. 18.10.82 GUE
Gepr. METZNER
Norm. ACHE

ERSATZBAUGRUPPEN
FUER PT-80 ...

KE KD 12
Siemens AG

A22967-V2051-X3-*-22

Blatt 21+

01 KE3/...ED 22.02.83 MTZ

Weitergabe sowie Vervielfältigung dieser Unterlage, Verwertung und Mitteilung ihres Inhalts nicht gestattet, soweit nicht ausdrücklich zugestanden. Zuwiderhandlungen verpflichten zu Schadenersatz. Alle Rechte vorbehalten, insbesondere für den Fall der Patenterteilung oder GM-Eintragung.
Proprietary data, company confidential. All rights reserved. Confié à titre de secret d'entreprise. Tous droits réservés. Comunicado como segredo empresarial. Reservados todos os direitos. Confidential ... Reservados todos los derechos.

POS	ME	BENENNUNG	SACHNUMMER	BEMERKUNG
63536	1	LAT6/A106 ERSATZ: S22717-B212-A100	#S22717-B212-A106	SIEHE ERSATZ
63539	1	LAT14/A102 (USA)	S22717-B218-A102-*-B901	S -5 T1000
63541	1	LAT14/A104 (USA)	S22717-B218-A104-*-B901	S -5 T1000
63542	1	LAT14/A105 (USA)	S22717-B218-A105-*-B901	S -5 T1000
63546	1	SEU-V.21(B)	S22511-B313-A101	S -5 T1000
63551	1	LAT26/A101	S22717-B231-A101	S -5 T1000
63565	1	LAT32/A101	S22717-B237-A101	-5 T1000
63566	1	LAT7/A100	S22717-B206-A100	S -5 T1000
63611	1	SST9/A100 STOERSCHUTZTEIL	S22717-B308-A100	S -5 T1000
63612	1	SST3/A100	S22717-B309-A100	S -5 T1000
63613	1	SST7/A100	S22717-B310-A100	S -5 T1000
63615	1	SST8/A100	S22717-B312-A100	S -5 T1000
63616	1	SST3/A101	S22717-B309-A101	S -5 T1000
63617	1	SST8/A101	S22717-B312-A101	S -5 T1000
63620	1	SST7/A101	S22717-B310-A101	S -5 T1000
63627	1	SST11/A100	S22717-B315-A100	S -5 T1000
63638	1	SST25/A100	S22717-B329-A100	-5 T1000

NICHT FREIGEGEBENE DATIM INFORMATIONSKOPIE
DATUM: 25.04.1983
ZEIT: 13:37

LETZTE VERAENDERUNG
15.04.1983
12:10

	Datum	
Bearb.	18.10.82	GUE
Gepr.	METZNER	ERSATZBAUGRUPPEN
Norm.	ACHE	FUER PT-80 ...

KE KD 12
Siemens AG

A22967-V2051-X3-*-22

Siem

22+

01 KE3/...ED 22.02.83 MTZ

POS	ME	BENENNUNG	SACHNUMMER	BEMERKUNG
63643	1	SST32/A100	S22717-B335-A100	S -5 T1000
63701	1	BET1/A101 BEDIENTEIL	S22717-Q2-A101	S -5 T1000
63702	1	BET1/A102	S22717-Q2-A102	S -5 T1000
63703	1	BET1/A103	S22717-Q2-A103	S -5 T1000
63704	1	BET1/A104	S22717-Q2-A104	S -5
63707	1	BET1/A106	S22717-Q2-A106	S -5 T1000
63708	1	BET1/A107	S22717-Q2-A107	S -5 T1000
63710	1	BET1/A110	S22717-Q2-A110	S -5
63711	1	BET1/A111	S22717-Q2-A111	S -5 T1000
63713	1	BET1/A112	S22717-Q2-A112	S -5
63714	1	BET1/A113	S22717-Q2-A113	S -5
63715	1	BET1/A114	S22717-Q2-A114	S -5
63720	1	BET1/A116	S22717-Q2-A116	S
63723	1	BET1/A118	S22717-Q2-A118	S -5 T1000
63724	1	BET1/A119	S22717-Q2-A119	-5 T1000
63910	1	AEL3/A103 ANSCHLUSSELEKTRON.	S22717-B503-A103	S -5 T1000
63911	1	AEL4/A100	S22717-B504-A100	S -5 T1000
63912	1	AEL3/A104	S22717-B503-A104	S -5 T1000
63913	1	AEL5/A100	S22717-B505-A100	S -5 T1000

NICHT FREIGEGEBENE DATIM INFORMATIONSKOPIE
DATUM: 25.04.1983
~~ZEIT: 13:37~~

LETZTE VERAENDERUNG
15.04.1983
12:10

Datum 18.10.82
Bearb. GUE
Gepr. METZNER
Norm. ACHE

ERSATZBAUGRUPPEN FUER PT-80 ...

KE KD 12
Siemens AG

A22967-V2051-X3-*-22

Blatt 23+

01 KE3/...ED 22.02.83 MTZ

POS	ME	BENENNUNG	SACHNUMMER	BEMERKUNG
63915	1	AEL10/A101	S22717-B510-A101	S -5 T1000
67001	1	PAS 81 PARALLELANPASS-UNGSSCHNITTSTELLE	S22751-L301	P
67002	1	PAS 38	S22751-L302	P H I
67003	1	PAS 3	S22751-L303	P
67004	1	PAS 4 SME 2	S22751-L304	P H I
67006	1	PAS 1/2	S22751-L301-A2	H I
67103	1	SAS 1	S22751-L221-A3	I
68102	1	RET2/A100 RELAISTEIL	S22717-B405-A100	S -5 T1000
68103	1	RET1/A100	S22717-B402-A100	S -5 T1000
68106	1	RET1/A101	S22717-B402-A101	-5 T1000
68301	1	LAT 101/A100	S22757-B201-A100	S -5
68303	1	LAT103/A100	S22757-B203-A100	S -5
68401	1	SST101/A100	S22757-B301-A100	S -5
68402	1	SST101/A101	S22757-B301-A101	S -5
68504	1	ANSCHLUSSLEITUNG	V22111-A8-A87	S -5
68505	1	ANSCHLUSSLEITUNG	V22111-A6-A66	S -5
68506	1	ANSCHLUSSLEITUNG	V22112-A6-A17	S -5
68508	1	LEITUNG	V22111-A8-A101	S -5
68510	1	LEITUNG ASL 108	V22111-A6-A71	S -5
68512	1	LEITUNG ASL 110	V22112-A8-A55	S -5
68517	1	LEITUNG ASL 115	V22111-A6-A79	I

NICHT FREIGEGEBENE DATIM INFORMATIONSKOPIE
DATUM: 25.04.1983
ZEIT: 13:37

LETZTE VERAENDERUNG
15.04.1983
12:10

	Datum	
Bearb.	18.10.82	GUE
Gepr.	METZNER	ERSATZBAUGRUPPEN
Norm.	ACHE	FUER PT-80 ...

KE KD 12
Siemens AG

A22967-V2051-X3-*-22

Blatt 24+

01 KE3/...ED 22.02.83 MIZ

POS	ME	BENENNUNG	SACHNUMMER	BEMERKUNG	
68522	1	LEITUNG ASL 120,F.TTY	V22111-A4-A190		I2
68523	1	LEITUNG	V22112-A12-A36		I2
68525	1		V42253-C1001-C5		U
68526	1	 FUER CENTRONICS	V22112-A28-A2		I2
68801	1	VERBINDUNGSLEITUNG ERSATZ: V22112-A32-A111	V22112-A32-A109	SIEHE ERSATZ	
69002	1	ANSCHLUSSLEITUNG ASL 2	V22111-A8-A83	S T1000	-5
69005	1	ANSCHLUSSLEITUNG ASL4 (USA)	V22111-A4-A147	S T1000	-5
69006	1	ANSCHLUSSLEITUNG ASL5 (USA)	V22111-A4-A146	S T1000	-5
69008	1	VERBINDUNGSLEITUNG ASL7	V22111-A16-A32	S T1000	-5
69009	1	ANSCHLUSSLEITUNG ASL9	V22111-A3-A44	S T1000	-5
69012	1	BRUECKE	V22111-A1-A107	S T1000	-5
69013	1	LEITUNG ASL11	V22112-A12-A27	S T1000	-5
69022	1	LEITUNG	V22111-A6-A74	S T1000	-5
69025	1	LEITUNG ASL22	V22111-A4-A178	S T1000	-5
70601	1	AE-TESTM.ECHOBETR. TESTMODE ECHOBETR.	S22751-L201	S	
70602	1	ANPASSUNGSELEKTR. AE-PARTYLINE PROGRAMM DPA/DENA	S22751-L202-A1	S	
70603	1	AE-AUTOSAFE AUTOSAFE (USA)	S22751-L203		-5

NICHT FREIGEGEBENE DATIM INFORMATIONSKOPIE
DATUM: 25.04.1983
~~ZEIT: 13:37~~

LETZTE VERAENDERUNG
15.04.1983
12:10

Datum 18.10.82 GUE
Bearb. METZNER ERSATZBAUGRUPPEN
Gepr. ACHE FUER PT-80 ...
Norm.

KE KD TZ
Siemens AG

Blatt

A22967-V2051-X3-*-22 25+

POS	ME	BENENNUNG	SACHNUMMER	BEMERKUNG
70604	1	BAUGR.AE-PARTYLINE PROGR. APA	S22751-L202-A2	S
70605	1	ANPASSUNGSELEKTR. TELEXTRA/AUTOSAFE	S22751-L205-A1	-5
70606	1	LWL LICHTWELLENLEITER	S22751-L204	U
70701	1	MPE 1 ALTERNATIV S22751-L402-B1	S22751-L401-B1	H
70702	1	MPE 2	S22751-L402-B2	H
70703	1	MPE 3	S22751-L402-B3	H
70704	1	AE FUER ASF 150	S22751-L421	I
70705	1	MPE 3 SER.SCHNITTST.MIT 4K PUFFERSPEICHER	S22751-L404-B3	H
72019	1	LAT6/A100	S22717-B212-A100	S -5 T1000
86001	1	VARIANTENBAUGRUPPE	S22711-L501-D1	-5 T1000
86061	1	EINZELBLATTZUFF. ASF150	V22999-Z-A143	P,S -5,I
91810	1	DRUCKER TINTE STIFTENWALZE 250 FF-KONTAKT	L22751-J1-A10	P,S
91811	1	DRUCKER TINTE STIFTENWALZE 250	L22751-J1-A11	S
91812	1	DRUCKER NADEL/BREIT STIFTENWALZE 378 FF-KONTAKT	L22751-J1-A12	P,S
91813	1	DRUCKER TINTE/BREIT STIFTENWALZE 378	L22751-J1-A13	S

NICHT FREIGEGEBENE DATIM INFORMATIONSKOPIE
DATUM: 25.04.1983
ZEIT: 13:37

LETZTE VERAENDERUNG
15.04.1983
12:10

Datum		
Bearb.	18.10.82	GUE
Gepr.	METZNER	ERSATZBAUGRUPPEN
Norm.	ACHE	FUER PT-80 ...

KE KD 12
Siemens AG

A22967-V2051-X3-*-22

Blatt 26+

01 KE3/...ED 22.02.83 MTZ

POS	ME	BENENNUNG	SACHNUMMER	BEMERKUNG
91814	1	DRUCKER TINTE FRIKTIONSWALZE 216	L22751-J1-A14	S
91815	1	DRUCKER TINTE/BREIT STIFTENWALZE 378 FF-KONTAKT	L22751-J1-A15	P,S
91816	1	DRUCKER NADEL STIFTENWALZE 250	L22751-J1-A16	S
91817	1	DRUCKER NADEL FRIKTIONSWALZE 209	L22751-J1-A17	S -5
91818	1	DRUCKER NADEL STIFTENWALZE 250 FF-KONTAKT	L22751-J1-A18	P,S
91819	1	DRUCKER NADEL STIFTENWALZE 250 SCHMALSCHRIFT/FF-K	L22751-J1-A19	S
91820	1	DRUCKER NADEL FRIKTIONSWALZE 216	L22751-J1-A20	S -5
91821	1	DRUCKER NADEL STIFTENWALZE 216 FF-KONTAKT	L22751-J1-A21	S
91822	1	DRUCKER NADEL STIFTENWALZE 216	L22751-J1-A22	S -5
91823	1	DRUCKER NADEL STIFTENWALZE 250 SCHMALSCHRIFT	L22751-J1-A23	S
91824	1	DRUCKER TINTE FRIKTIONSWALZE 209	L22751-J1-A24	S -5

Weitergabe sowie Vervielfältigung dieser Unterlage, Verwertung und Mitteilung ihres Inhalts nicht gestattet, soweit nicht ausdrücklich zugestanden. Zuwiderhandlungen verpflichten zu Schadenersatz. Alle Rechte vorbehalten, insbesondere für den Fall der Patenterteilung oder GM-Eintragung.

Property of the company confidential. All rights reserved.

POS	ME	BENENNUNG	SACHNUMMER		BEMERKUNG
91825	1	DRUCKER NADEL/BREIT STIFTENWALZE 378	L22751-J1-A25	S	
91826	1	DRUCKER TINTE STIFTENWALZE 216	L22751-J1-A26		-5
91827	1	DRE/TINTENSCHREIBK DRUCKERELEKTRONIK MIT TINTENSCHREIBK	L22751-J1-A27	P,S	-5,I,I2
91828	1	DRUCKER 91828 TINTE STIFTENWALZE 216 FF-KONTAKT	L22751-J1-A28	P	
91829	1	DRUCKER TINTE STIFTENWALZE 250 FF-KONTAKT	L22751-J1-A29		I
91831	1	DRUCKER TINTE/BREIT STIFTENWALZE 378 FF-KONTAKT	L22751-J1-A31		I
91833	1	DRUCKER 91833 TINTE/BREIT STIFTENWALZE 378	L22751-J1-A33		I
91836	1	DRUCKER TINTE FRIKTIONSWALZE 216	L22751-J1-A36		I
91838	1	DRUCKER NADEL/VERST.BREITE FF-KONTAKT	L22751-J1-A38	S	
91839	1	DRUCKER TINTE/VERST.BREITE FF-KONTAKT	L22751-J1-A39	P,S	
91840	1	DRUCKER TINTE/VERST.BREITE FF-KONTAKT	L22751-J1-A40		I
91841	1	DRUCKER TINTE FUER ASF 150 FRIKTIONSWALZE 209 SCHREIBSCHR.2,12MM	L22751-J1-A41		I

NICHT FREIGEGEBENE DATIM INFORMATIONSKOPIE
DATUM: 25.04.1983
ZEIT: 13:37

LETZTE VERAENDERUNG
15.04.1983
12:10

	Datum	
Bearb.	18.10.82	GUE
Zeichn.	METZNER	ERSATZBAUGRUPPEN
Norm.	ACHE	FUER PT-80 ...

KE KD 12
Siemens AG

A22967-V2051-X3-*-22

Blatt 28+

01 KE3/...ED 22.02.83 MLZ

POS	ME	BENENNUNG	SACHNUMMER	BEMERKUNG
91842	1	DRUCKER NADEL STIFTENWALZE 216 FF-KONTAKT	L22751-J1-A42	S
91845	1	DRUCKER NADEL STIFTENWALZE 216	L22751-J1-A45	S
91846	1	DRUCKER TINTE STIFTENWALZE 216 FF-KONTAKT	L22751-J1-A46	I
91847	1	DRUCKER TINTE STIFTENWALZE 250 FF-KONTAKT	L22751-J1-A47	I
91848	1	DRUCKER NADEL STIFTENWALZE 216 SCHREIBSCHR.1,65MM	L22751-J1-A48	-5
91849	1	DRUCKER TINTE/BREIT STIFTENWALZE 378	L22751-J1-A49	I2
91850	1	DRUCKER TINTE FRIKTIONSWALZE 209 SCHREIBSCHR.2,12MM	L22751-J1-A50	S
91851	1	DRUCKER TINTE FRIKTIONSWALZE 216	L22751-J1-A51	I2
91853	1	DRUCKER TINTE/VERST.BREITE WALZE 400 FF-KONTAKT	L22751-J1-A53	I2
91855	1	DRUCKER TINTE STIFTENWALZE 250	L22751-J1-A55	I2
91856	1	DRUCKER TINTE FRIKTIONSWALZE 209	L22751-J1-A56	I2

NICHT FREIGEGEBENE DATIM INFORMATIONSKOPIE
DATUM: 25.04.1983
~~ZEIT: 13:37~~

LETZTE VERAENDERUNG
15.04.1983
~~12:10~~

Datum 18.10.82 GUE
Bearb. METZNER ERSATZBAUGRUPPEN
Norm. ACHE FUER PT-80 ...

KE KD 12
Siemens AG

A22967-V2051-X3-*-22

Blatt 29+

~~01 KE3/...ED 22.02.83 MTZ~~

POS	ME	BENENNUNG	SACHNUMMER	BEMERKUNG
91857	1	TSK/DRE I2 DRUCKERELEKTRONIK M.TINTENSCHREIBK.	L22751-J1-A57	P,S, -5,I,I2
91858	1	DRUCKER TINTE FRIKTIONSWALZE 209	L22751-J1-A58	U
91859	1	DRE/TSK	L22751-J1-A59	U
94857	1	GERAETEBEDIENTEIL	L22751-Q1-Z857	I2,U
94858	1	GERAETEBEDIENTEIL	L22751-Q1-Z858	I2
94893	1	GERAETEBEDIENTEIL	L22751-Q1-Z893	-5
94894	1	GERAETEBEDIENTEIL	L22751-Q1-Z894	-5
94895	1	GERAETEBEDIENTEIL	L22751-Q1-Z895	-5
94896	1	GERAETEBEDIENTEIL	L22751-Q1-Z896	-5
94934	1	GERAETEBEDIENTEIL	L22751-Q1-Z934	S
94935	1	GERAETEBEDIENTEIL	L22751-Q1-Z935	S I
94936	1	GERAETEBEDIENTEIL	L22751-Q1-Z936	P,S I
94937	1	GERAETEBEDIENTEIL	L22751-Q1-Z937	P,S -5,I
98997	1	VARIANTENBAUGRUPPE	L22751-L501-Z997	P,S,H

Proprietary data, company confidential. All rights reserved. Confié à titre de secret d'entreprise. Tous droits réservés. Comunicado como segredo empresarial. Reservados todos los derechos. Confidado como secreto industrial. Nos reservamos todos los derechos.

Weitergabe sowie Vervielfältigung dieser Unterlage, Verwertung und Mitteilung ihres Inhalts nicht gestattet, soweit nicht ausdrücklich zugestanden. Zuwiderhandlungen verpflichten zu Schadenersatz. Alle Rechte vorbehalten, insbesondere für den Fall der Patenterteilung oder GM-Eintragung.

NICHT FREIGEGEBENE DATIM INFORMATIONSKOPIE
DATUM: 25.04.1983
ZEIT: 13:37

LETZTE VERAENDERUNG
15.04.1983
12:10

Datum		
Bearb.	18.10.82	GUE
Gepr.	METZNER	ERSATZBAUGRUPPEN
Norm.	ACHE	FUER PT-80 ...

KE KD 12
Siemens AG

A22967-V2051-X3-*-22

Blatt 30-

01 KE3/....ED 22.02.83 MTZ

POS	ME	BENENNUNG	SACHNUMMER	BEMERKUNG
00001		ERKLAERUNG IN DER 1.SPALTE BEMERKUNG B=BEDARFSTEILE S=SERVICE HILFSM. M=WERKST.AUSRUESTG ERKLAERUNG DER WEITEREN SPALTEN BEMERKUNG P = PT 80 PARALLEL S = PT 80 SERIELL H = PT 80 H -5= PT 80-5 I = PT 80 I I2= PT 80 I2 U = PT 80 U		
00002		BESTELL-NRN.FUER ALLGEMEIN VERWEND-BARE MESSGERAETE, PRUEFMITTEL UND WERKZEUGE SIEHE "KATALOG DER SER-VICE-U.WERKSTATT-AUSRUESTUNG FUER TE-PRODUKTE"		
00003	1	FEDERHAKEN	C20407-B1-A3	S P,S -5
00004	1	LEITUNG DWT-2 FUER STROB	C22195-A1080-B305	M P,S,H,-5,I,I2
00005	1	FERNMELDELAMPE	C22230-Z1000-C1	B P,S,H,-5,I,I2
00006	1	GLUEHLAMPE	C22230-Z1000-C21	B P,S -5,I,I2
00007	1	RAEUMSTREIFEN	C22234-A1000-C153	S S -5
00008	1	AUFNAHME SV	C22298-A1000-A13	M P,S,H,-5,I,I2
00009	1	VORR. PAPIERROLLE	C22298-A1000-A19	M P,S -5
00010	1	FUEHLERLEHREN SATZ	C22298-A1000-A22	M P,S,H,-5,I,I2
00011	1	TASTENZIEHER	C22298-A1000-C254	M P,S -5,I
00012	1	LEHRE WAGENKONTAKT	C22298-A1080-A4	M P,S -5,I,I2

NICHT FREIGEGEBENE DATIM INFORMATIONSKOPIE
DATUM: 25.04.1983
ZEIT: 13:37

LETZTE VERAENDERUNG
15.04.1983
12:18

Datum	15.12.82	GUE
Bearb.	METZNER	BEDARFSTEILE,
Gepr.	ACHE	SERVICE HILFSM.UND
Form.		WEKSTATTAUSRUESTG.
KE KD 12		FUER PT-80 ...
Siemens AG		A22967-V2051-X4-*-22

Blatt 1+

01 KE3/...ED 22.02.83 MTZ

POS	ME	BENENNUNG	SACHNUMMER	BEMERKUNG
00013	1	VORR.FARBBANDANTR.	C22298-A1080-A5	M P,S,H,-5
00014	1	LEHRE,STEMPELVORH.	C22298-A1080-A7	M S -5
00015	1	DRAHTLEHRE,LOCHER	C22298-A1080-A8	M S -5
00016	1	LEHRE, NADELKOPF	C22298-A1080-A10	M P,S,H,-5
00017	1	LEHRE-DREHMAGNET	C22298-A1080-A11	M S -5
00018	1	VORRICHT.RIEMENZUG	C22298-A1080-A13	M P,S,H,-5,I,I2
00019	1	EINSTELLVORRICHT.	C22298-A1080-A14	M P,S -5,I,I2
00020	1	LEHRE-WAGENKONTAKT	C22298-A1080-A15	M H
00021	1	LEHRE-TRANSP.WALZE	C22298-A1080-A17	M H
00022	1	LEHRE-ANSCHLAG	C22298-A1080-A20	M H
00023	1	ADAPTERLEITUNG SV	C22298-A1080-B13	M H I,I2
00024	1	ADAPTERLTG. GE-STT	C22298-A1080-B14	M S,H,-5,I,I2
00025	1	ADAPTERLTG. GE-SB	C22298-A1080-B15	M H
00026	1	ADAPTERLTG. GE-GB	C22298-A1080-B16	M P,S -5,I
00027	1	ADAPTERLEITUNG TA	C22298-A1080-B17	M I
00028	1	ADAPTERLEITUNG LE	C22298-A1080-B18	M S -5
00029	1	ADAPTERLEITUNG DR	C22298-A1080-B19	M H I,I2
00030	1	MASSELEITUNG GE-SV	C22298-A1080-B21	M H I,I2
00031	1	MASSELEITUNG	C22298-A1080-B24	M S,H,-5
00032	1	ADAPTERLTG.SV-DR	C22298-A1080-B25	M P,S,H,-5,I,I2
00033	1	ADAPTERLTG DRE-DRW	C22298-A1080-B26	M P,S -5
00034	1	ADAPTERLEITUNG LR	C22298-A1080-B29	M H
00035	1	LEHRENKOPF	C22298-A1080-B68	M H
00036	1	ADAPTERLTG. PT80 FUER STROB	C22298-A1080-B78	M P,S,H,-5,I,I2
00037	1	LEHRE ABSTAND	C22298-A1080-B84	M H

NICHT FREIGEGEBENE DATIM INFORMATIONSKOPIE
DATUM: 25.04.1983
ZEIT: 13:37

LETZTE VERAENDERUNG
15.04.1983
12:18

Datum		
Gezeichnet	15.12.82	GUE
Geprüft	METZNER	BEDARFSTEILE,
Norm.	ACHE	SERVICE HILFSM.UND
		WEKSTATTAUSRUESTG.
KE KD 12		FUER PT-80 ...
Siemens AG		Blatt
		A22967-V2051-X4-*-22
01 KE37...ED 22.02.83 MIZ		2+

POS	ME	BENENNUNG	SACHNUMMER	BEMERKUNG
00038	1	LEHRE-PAPIERFUEHR.	C22298-A1080-B86	M H
00039	1	DRAHT	C22298-A1080-C26	M S -5
00040	1	LEHRE SCHREIBWALZE	C22298-A1080-C27	M P,S -5,I,I2
00041	1	WINKEL	C22298-A1080-C35	M S -5
00042	1	GRUNDPLATTE	C22298-A1080-C40	M S -5
00043	1	BUEGEL	C22298-A1080-C95	M H
00044	1	EINSTELLBLECH	C22298-A1080-C97	M H
00045	1	LEHRE ABTASTER	C22298-A1080-C152	M H
00046	1	LEHRE GRAUWERT	C22298-A1080-C165	M H
00047	1	LEHRE FUER STROB	C22298-A1080-C198	M P,S,H,-5,I,I2
00048	1	ADAPTER FUER LAT 31-POLIG	C22298-A1080-C236	M S -5
00049	1	LEHRE MIKROSCHALTER-LO	C22298-A1080-C573	M S -5
00050	1	TASTENKNOPFZIEHER	C22407-A58-A1	M P,S -5,I
00051	1	ERSATZTEILKASTEN	C22407-Z9-C33	S P,S,H,-5,I,I2
00052	1	EINSATZKASTEN FUER POS.50	C22407-Z9-C34	S P,S,H,-5,I,I2
00053	1	F M4E 250V G-SCHMELZEINSATZ	D41571-M4000-E2	B P,S,H,-5,I,I2
00054	1	F T2,5D G-SCHMELZEINSATZ	D41571-T2500-D2	B P,S,H,-5,I,I2
00055	1	ZIEHWERKZEUG FUER PROM	L30460-X281-X	S H
00056	1	SCHALTERBAUGRUPPE	S22711-N1-A1	S P,S,H,-5,I,I2
00057	1	DIAGNOSEEINHEIT	S22711-P105	S P,S,H,-5,I
00058	1	LAST-ADAPTER SV	S22711-P115	M P,S,H,-5,I,I2

NICHT FREIGEGEBENE DATIM INFORMATIONSKOPIE
DATUM: 25.04.1983
ZEIT: 13:37

LETZTE VERAENDERUNG
15.04.1983
12:18

Datum 15.12.82
Bearb. METZNER
Gepr. ACHE
Norm.

KE KD 12
Siemens AG

GUE
BEDARFSTEILE,
SERVICE HILFSM.UND
WEKSTATTAUSRUESTG.
FUER PT-80 ...

A22967-V2051-X4-*-22

Blatt 3+

01 KE3X...LED 22.02.83 MLZ

POS	ME	BENENNUNG	SACHNUMMER	BEMERKUNG
00059	1	FARBBANDKASSETTE	S22751-J301-C2	B P,S,H,-5
00060	1	TINTENBEHAELTER	S22751-J301-C101	B P,S,H,-5,I,I2
00061	1	FARBBANDKASS. A80 VPE =5STCK.	S22751-J301-D1	B P,S,H,-5
00062	1	DIAGNOSEEINHEIT FUER NADELKOPF	S22751-P101-A11	S P,S,H,-5
00063	1	BG-STROB PT80	S22751-P234-A1	M P,S,H,-5,I,I2
00064	1	TMS STROB TINTENDRUCKER	S22751-P243	M P,S,H,-5,I,I2
00065	1	PT80 WPG-SV 220V M.AUFNAHME SV UND ADAPTERLEITUNG	S22751-P301-A1	M P,S,H,-5,I,I2
00066	1	PSVAD WPG-SV ERGAENZUNG FUER PT80 WENN WPG/SV (T1000)VORHANDEN.	S22751-P302	M P,S,H,-5,I,I2
00067	1		S22758-P11	M P,S,H,-5,I,I2,U
00068	1	TINTENBEHAELT: A80 VPE =5STCK.	S22761-J2-D1	B P,S,H,-5,I,I2
00069	1	SERVICE-KOFFER	S22977-Y1002-A100	S P,S -5,I,I2
00070	1	SERVICE-KOFFER	S22977-Y1002-B100	S P,S -5
00071	1	SERVICE-KOFFER	S22977-Y1002-C100	S P,S, -5
00072	1	SERVICE-KOFFER	S22977-Y1002-C200	S P,S, -5,I,I2
00073	1	SERVICE-KOFFER	S22977-Y1002-D100	S H
00074	1	WERKZEUGSET	S22977-Y1002-D110	S H
00075	1	SERVICE-KOFFER	S22977-Y1002-E100	S H
00076	1	VORFUEHR-UND TRANSPORT-KOFFER	S22977-Y1010-C100	S P,S -5

NICHT FREIGEGEBENE DATIM INFORMATIONSKOPIE
DATUM: 25.04.1983
ZEIT: 13:37

LETZTE VERAENDERUNG
15.04.1983
12:18

	Datum	
Bearb.	15.12.82	GUE
Gepr.	METZNER	BEDARFSTEILE,
Norm.	ACHE	SERVICE HILFSM.UND
		WEKSTATTAUSRUESTG.
KE KD 12		FUER PT-80 ...
Siemens AG		Blatt
		A22967-V2051-X4-*-22 4+

01 KE3/...ED 22.02.83 MTZ

POS	ME	BENENNUNG	SACHNUMMER	BEMERKUNG
00077	1	SCHRAUBENDREHER FUER M4	V22199-Z-A135	S P,S -5
00078	1	SCHRAUBENDREHER FUER M5	V22199-Z-A136	S P,S -5
00079	1	SCHRAUBENDREHER FUER M1	V22199-Z-C223	S P,S -5
00080	1	LAMPENZIEHER	V22199-Z-C225	S P,S,H,-5
00081	1	KLEINMESSGERAET DC-AC/A-V-OHM	V22199-Z-C365	S P,S -5
00082	1	ANSCHALT-UND PRUEFGERAET FUER FERNSCHREIBER MIT V21 PG FS 020-3 MAX.300BD.	V22199-Z-C471	M S -5
00083	1	DIGITALINSTRUMENT	V22199-Z-C472	S H
00084	1	WERKZEUGPLATTEN LEER	V22199-Z-C481	S H
00085	1	MOS-EINLAGEN FUER POS.50	V22199-Z-C488	S H
00086	1	MESSLUPE	V22199-Z-C489	S H
00087	1	SCHNITTSTELLEN-PRUEFGERAET V24 NU-DATA	V22199-Z-C544	M S,H,-5,I,I2
00088	1	ANSCHALT-UND PRUEFGERAET FUERT FERNSCHREIBER MIT V21 PG FS 020-3 MAX.300BD.	V22199-Z-C574	M S -5
00089	1	DIGITALMULTIMETER KLEIN	V22199-Z-C583	S I,I2
00090	1	F T0,1 250V G-SCHMELZEINSATZ	V22922-Z-A127	B I2
00091	1	F T2 250V G-SCHMELZEINSATZ	V22922-Z-A140	B I2
00092	1	F T2,5 250V G-SCHMELZEINSATZ	V22922-Z-A141	B I2

NICHT FREIGEGEBENE DATIM INFORMATIONSKOPIE
DATUM: 25.04.1983
ZEIT: 13.37

LETZTE VERAENDERUNG
15.04.1983
12:18

Datum 15.12.82 GUE
Bearb. METZNER BEDARFSTEILE,
Gepr. ACHE SERVICE HILFSM.UND
Norm. WEKSTATTAUSRUESTG.

KE KD TZ FUER PT-80 ...

Siemens AG

A22967-V2051-X4-*-22

Blatt 5+

01 KE3/...ED 22.02.83 MTZ

POS	ME	BENENNUNG	SACHNUMMER	BEMERKUNG	
00093	1	F T3,15 250V G-SCHMELZEINSATZ	V22922-Z-A142	B	I2
00094	1	F T4 250V G-SCHMELZEINSATZ	V22922-Z-A143	B	I2
00095	1	F 3,15A G-SCHMELZEINSATZ	V22922-Z-A164	B P,S,H	I

NICHT FREIGEGEBENE DATIM INFORMATIONSKOPIE
DATUM: 25.04.1983
ZEIT: 13:37

LETZTE VERAENDERUNG
15.04.1983
12:18

Datum		
Bearb.	15.12.82	GUE
Gepr.	METZNER	BEDARFSTEILE,
Norm.	ACHE	SERVICE HILFSM.UND
		WEKSTATTAUSRUESTG.
KE KD 12		FUER PT-80 ...
Siemens AG		
		A22967-V2051-X4-*-22

Blatt 6-

01 KE3/...ED 22.02.83 MTZ

POS	BENENNUNG	SACHNUMMER	STAENDE	BEM

KONTROLLVERMERKE:

: 0:	1:	2:	3:	4:	5:	6:	7:	8:	9:	10:	11:	12:	13:	14:	15:	16:	17:	18:	19:
:20:	21:	22:	23:	24:	25:	26:	27:	28:	29:	30:	31:	32:	33:	34:	35:	36:	37:	38:	39:
:40:	41:	42:	43:	44:	45:	46:	47:	48:	49:	50:	51:	52:	53:	54:	55:	56:	57:	58:	59:
:60:	61:	62:	63:	64:	65:	66:	67:	68:	69:	70:	71:	72:	73:	74:	75:	76:	77:	78:	79:
:80:	81:	82:	83:	84:	85:	86:	87:	88:	89:	90:	91:	92:	93:	94:	95:	96:	97:	98:	99:
:	:	:	:	:	:														

UNTERLAGEN DEM ERZEUGNIS BEIGEPACKT ? JA O NEIN O
UNTERLAGENBEIPACK VOLLSTAENDIG ? JA O NEIN O
LIEFERSTUECKZAHL JE UNTERLAGE:
SOFORT NACH KONTROLLVERMERKE-EINTRAG SENDEN AN:
KE KD11 MCH H/MA10
KOPIE VERBLEIBT BEI KONTROLLSTELLE

DIENSTSTELLE:
BEARBEITER :
DATUM :

WERKSAUFTR.-NR.:
KUNDE :
FABRIK-NR. :
AUFRECHNUNG :

2	DRE T/PT80	S22751-J121		
3	DRE T/PT80	S22751-J122		
4	STROMVERSORGUNG 42312(ZGS)	S22750-S104-B1		
5	STROMVERSORGUNG 42304(ZGS)	S22750-S102-B1		
6	GE-MC3 37703	S22751-L144		
7	GB-TEILESATZ 94857	S22751-Q1-A2		
8	ENTSTOERSATZ 00457	B84605-A60		

GS / PS / OS / ZGS :13:

ZUSTAND DIESER UNTERLAGE :04:

NICHT FREIGEGEBENE DATIM INFORMATIONSKOPIE
DATUM: 25.04.1983
~~ZEIT: 14:25~~

LETZTE VERAENDERUNG
30.11.1982
09:16

Datum
Bearb. 29.01.82 KR
Geor. SCHIAN PT80 I2
Norm. MENTZEL

TE E2
Siemens AG

A22751-A80-M201-*-86

Blatt 1+

POS	BENENNUNG	SACHNUMMER	STAENDE	BEM
9	PROM 1 SOFTWARE 1	S22751-K144-C1		
10	PROM 2 SOFTWARE 1	S22751-K144-C2	3	
11	PROM 3 SOFTWARE 1	S22751-K144-C3	3	
12	PROM 4 SOFTWARE 1	S22751-K144-C4	3	
13	PROM 5 SOFTWARE 1	S22751-K144-C5	3	
14	PROM 6 SOFTWARE 1	S22751-K144-C6	3	
15	ZEICHENGENERATOR	S22751-K151-A1	4	

GS / PS / OS / ZGS	13	
ZUSTAND DIESER UNTERLAGE	04	

NICHT FREIGEGEBENE DATIM INFORMATIONSKOPIE
DATUM: 25.04.1983
ZEIT: 14:25

LETZTE VERAENDERUNG
30.11.1982
09:16

Datum		
Bearb	29.01.82	KR
Gepr	SCHIAN	PT80 I2
Norm.	MENTZEL	

TE E2
Siemens AG

A22751-A80-M201-*-86

Blatt 2-

04 FK2/22423 ... 11.82

KONTROLLVERMERKE

| 0| 1| 2| 3| 4| 7| 8| 9|10|11|12|13|14|15|16|17|18|19|

|20|21|22|23|24|25|26|27|28|29|30|31|32|33|34|35|36|37|38|39|

|40|41|42|43|44|45|46|47|48|49|50|51|52|53|54|55|56|57|58|59|

|60|61|62|63|64|65|66|67|68|69|70|71|72|73|74|75|76|77|78|79|

|80|81|82|83|84|85|86|87|88|89|90|91|92|93|94|95|96|97|98|99|

UNTERLAGEN DEM ERZEUGNIS BEIGEPACKT ? JA 0 NEIN 0
UNTERLAGENBEIPACK VOLLSTAENDIG ? JA 0 NEIN 0
LIEFERSTUECKZAHL JE UNTERLAGE :
SOFORT NACH KONTROLLVERMERKE-EINTRAG SENDEN AN:
KE KD11 MCH H/MA13
KOPIE VERBLEIBT BEI KONTROLLSTELLE

DIENSTSTELLE: WERKSAUFTR.-NR.:
BEARBEITER : KUNDE :
DATUM : FABRIK-NR. :
AUFRECHNUNG :

				0	1	2	3	4	5	6	7	8	9
2	1	DRE T/PT80	S22751-J121		4								
3	1	DRE T/PT80	S22751-J122					1					
4	1	STROMVERSORGUNG 42312(ZGS)	S22750-S104-B1				1						3
5	1	STROMVERSORGUNG 42304(ZGS)	S22750-S102-B1			3							
6	1	GE-MC3 37703	S22751-L144	1								2	
7	1	GU-TEILESATZ 94357	S22751-Q1-A2	1									
8	1	ENTSTOERSATZ 03457	J84605-A60			3							
GS / PS / OS / ZGS				0	1	2	3	4	5	6	7	8	9
ZUSTAND DIESER UNTERLAGE				01	01	01	01	01	01	01	02	02	02

Zust	Mitteilung	Datum	Name		
				Datum 29.01.82	KR
				Bearb SCHIAN	PT80 I2
				Gepr MENTZEL	
				TE E2	
01	FK2/22551	29.01.82		Siemens AG	A22751-A80-M201-*-86 Blatt 1*
02	FK2/22583	30.04.82			

Pos.	Menge	Benennung	Sachnummer	0	1	2	3	4	5	6	7	8	9
9	1	PROM 1 SOFTWARE 1	22751-K144-C1										
10	1	PROM 2 SOFTWARE 1	S22751-K144-C2						1				
11	1	PROM 3 SOFTWARE 1	S22751-K144-C3						1				
12	1	PROM 4 SOFTWARE 1	S22751-K144-C4						1				
13	1	PROM 5 SOFTWARE 1	S22751-K144-C5						1				
14	1	PROM 6 SOFTWARE 1	S22751-K144-C6								1		
15	1	ZEICHENGENERATOR	S22751-K151-A1							1			
GS / PS / US / ZGS				0	1	2	3	4	5	6	7	8	9
ZUSTAND DIESER UNTERLAGE				01	01	01	01	01	01	01	02	02	02

Zust.	Mitteilung	Datum	Name
01	FK2/22551	29.01.82	
02	FK2/22583	30.04.82	

Datum 29.01.82 KR
Bearb. SCHIAN PT80 I2
Gepr. MENTZEL
Norm
TE E2

Siemens AG A22751-A80-H201-*-86 Blatt 2-

POS	BENENNUNG	SACHNUMMER	STAENDE	BEM

KONTROLLVERMERKE:

: 0:	1:	2:	3:	4:	5:	6:	7:	8:	9:	10:	11:	12:	13:	14:	15:	16:	17:	18:	19:
:20:	21:	22:	23:	24:	25:	26:	27:	28:	29:	30:	31:	32:	33:	34:	35:	36:	37:	38:	39:
:40:	41:	42:	43:	44:	45:	46:	47:	48:	49:	50:	51:	52:	53:	54:	55:	56:	57:	58:	59:
:60:	61:	62:	63:	64:	65:	66:	67:	68:	69:	70:	71:	72:	73:	74:	75:	76:	77:	78:	79:
:80:	81:	82:	83:	84:	85:	86:	87:	88:	89:	90:	91:	92:	93:	94:	95:	96:	97:	98:	99:
:	:	:	:	:	:	:	:	:	:	:	:	:	:	:	:	:	:	:	:

UNTERLAGEN DEM ERZEUGNIS BEIGEPACKT ? JA O NEIN O
UNTERLAGENBEIPACK VOLLSTAENDIG ? JA O NEIN O
LIEFERSTUECKZAHL JE UNTERLAGE:
SOFORT NACH KONTROLLVERMERKE-EINTRAG SENDEN AN:
KE KD11 MCH H/MA10
KOPIE VERBLEIBT BEI KONTROLLSTELLE

DIENSTSTELLE:
BEARBEITER :
DATUM :

WERKSAUFTR.-NR.:
KUNDE :
FABRIK-NR. :
AUFRECHNUNG :

2	DRE T/PT80	S22751-J121		
3	DRE T/PT80	S22751-J122		
4	STROMVERSORGUNG 42312(ZGS)	S22750-S104-B1		
5	STROMVERSORGUNG 42304(ZGS)	S22750-S102-B1		
6	GE-MC3 37703	S22751-L144		
7	GB-TEILESATZ 94857	S22751-Q1-A2		
8	ENTSTOERSATZ 00457	B84605-A60		

GS / PS / OS / ZGS :13:

ZUSTAND DIESER UNTERLAGE :04:

NICHT FREIGEGEBENE DATIM INFORMATIONSKOPIE
DATUM: 25.04.1983
~~ZEIT: 14:25~~

LETZTE VERAENDERUNG
30.11.1982
09:20

Datum	29.01.82	KR
Bearb.	SCHIAN	PT80 I2
Gepr.	MENTZEL	
Norm.		

KE TE E2
Siemens AG

A22751-A80-M202-*-86

Blatt 1+

POS	BENENNUNG	SACHNUMMER	STAENDE	BEM
9	PROM 1 SOFTWARE 1	S22751-K144-C1	3	
10	PROM 2 SOFTWARE 1	S22751-K144-C2	3	
11	PROM 3 SOFTWARE 1	S22751-K144-C3	3	
12	PROM 4 SOFTWARE 1	S22751-K144-C4	3	
13	PROM 5 SOFTWARE 1	S22751-K144-C5	3	
14	PROM 6 SOFTWARE 1	S22751-K144-C6	3	
15	ZEICHENGENERATOR	S22751-K151-A1	4	

GS / PS / OS / ZGS	:13:	
ZUSTAND DIESER UNTERLAGE	:04:	

NICHT FREIGEGEBENE DATIM INFORMATIONSKOPIE
DATUM: 25.04.1983
ZEIT: 14:25

LETZTE VERAENDERUNG
30.11.1982
09:20

Datum
Bearb. 29.01.82 KR
Gepr. SCHIAN PT80 I2
Norm. MENTZEL

KE TE E2
Siemens AG

A22751-A80-M202-*-86

Blatt 2-

04-FK2/22623 30.11.82

KONTROLLVERMERKE

0	1	2	3	4	5	6	7	8	9
10	11	12	13	14	15	16	17	18	19
20	21	22	23	24	25	26	27	28	29
30	31	32	33	34	35	36	37	38	39
40	41	42	43	44	45	46	47	48	49
50	51	52	53	54	55	56	57	58	59
60	61	62	63	64	65	66	67	68	69
70	71	72	73	74	75	76	77	78	79
80	81	82	83	84	85	86	87	88	89
90	91	92	93	94	95	96	97	98	99

UNTERLAGEN DES ERZEUGNIS BEIGEPACKT ? JA 0 NEIN 0
UNTERLAGENBEIPACK VOLLSTAENDIG ? JA 0 NEIN 0
LIEFERSTUECKZAHL JE UNTERLAGE:
SOFORT NACH KONTROLLVERMERKE-EINTRAG SENDEN AN:
KE K311 MCH H/MA10
KOPIE VERBLEIBT BEI KONTROLLSTELLE

DIENSTSTELLE: VERKSAUFTR.-NR.:
BEARBEITER : KUNDE :
DATUM : FABRIK-NR. :
AUFRECHNUNG :

2	1	DRE T/PT8C	S22751-J121		4							
3	1	DRE T/PT8D	S22751-J122						1			
4	1	STROMVERSORGUNG 42312(ZGS)	S22750-S104-B1				1					3
5	1	STROMVERSORGUNG 42304(ZGS)	S22750-S102-B1			3						
6	1	GE-MC3 37703	S22751-L144	1							2	
7	1	GH-TEILESATZ 94457	S22751-B1-A2	1								
8	1	ERSTSTOERSATZ 03457	B94605-A60			3						

GS / PS / OS / ZGS	01	11	21	31	41	51	61	71	81	91
ZUSTAND DIESER UNTERLAGE	01	01	01	01	01	01	01	02	02	02

Pos	Aenderung	Datum	Name
01	FK2/22551	29.01.82	
02	FK2/22583	30.04.82	

Datum 29.01.82 KR
Bearb SCHIAN PT30 I2
Gepr MENTZEL
Norm
KE TE E2

Siemens AG A22751-A80-M202-*-86

Blatt 14

				0	1	2	3	4	5	6	7	8	9
9	1	PROM 1 SOFTWARE 1	S22751-K144-C1										
10	1	PROM 2 SOFTWARE 1	S22751-K144-C2						1				
11	1	PROM 3 SOFTWARE 1	S22751-K144-C3						1				
12	1	PROM 4 SOFTWARE 1	S22751-K144-C4						1				
13	1	PROM 5 SOFTWARE 1	S22751-K144-C5						1				
14	1	PROM 6 SOFTWARE 1	S22751-K144-C6								1		
15	1	ZEICHENGENERATOR	S22751-K151-A1							1			
GS / PS / OS / ZGS				0	1	2	3	4	5	6	7	8	9
ZUSTAND DIESER UNTERLAGE				01	01	01	01	01	01	01	02	02	02

Zust	Mitteilung	Datum	Name
01	FK2/22551	29.01.82	
02	FK2/22583	30.04.82	

Datum 29.01.82 KR
Bearb SCHIAN PT80 12
Gepr MENTZEL
Norm
KE TE E2

Siemens AG A22751-A80-M202-*-86

Blatt 2-

POS	BENENNUNG	SACHNUMMER	STAENDE	BEM

KONTROLLVERMERKE:

:	0:	1:	2:	3:	4:	5:	6:	7:	8:	9:	10:	11:	12:	13:	14:	15:	16:	17:	18:	19:
:	20:	21:	22:	23:	24:	25:	26:	27:	28:	29:	30:	31:	32:	33:	34:	35:	36:	37:	38:	39:
:	40:	41:	42:	43:	44:	45:	46:	47:	48:	49:	50:	51:	52:	53:	54:	55:	56:	57:	58:	59:
:	60:	61:	62:	63:	64:	65:	66:	67:	68:	69:	70:	71:	72:	73:	74:	75:	76:	77:	78:	79:
:	80:	81:	82:	83:	84:	85:	86:	87:	88:	89:	90:	91:	92:	93:	94:	95:	96:	97:	98:	99:
:		:		:		:		:		:									

UNTERLAGEN DEM ERZEUGNIS BEIGEPACKT ? JA O NEIN O
UNTERLAGENBEIPACK VOLLSTAENDIG ? JA O NEIN O
LIEFERSTUECKZAHL JE UNTERLAGE:
SOFORT NACH KONTROLLVERMERKE-EINTRAG SENDEN AN:
KE KD11 MCH H/MA10
KOPIE VERBLEIBT BEI KONTROLLSTELLE

DIENSTSTELLE:
BEARBEITER :
DATUM :

WERKSAUFTR.-NR.:
KUNDE :
FABRIK-NR. :
AUFRECHNUNG :

2	DRUCKER 91853 (ZGS)	S22751-J1-A44		
4	STROMVERSORGUNG 42312(ZGS)	S22750-S104-B1		
6	GE-MC3 37703	S22751-L144		
7	GB-TEILESATZ 94857	S22751-Q1-A2		
9	PROM 1 SOFTWARE 1	S22751-K144-C1		
10	PROM 2 SOFTWARE 1	S22751-K144-C2	3:	
11	PROM 3 SOFTWARE 1	S22751-K144-C3	3:	

GS / PS / OS / ZGS	4:	
ZUSTAND DIESER UNTERLAGE	03:	

NICHT FREIGEGEBENE DATIM INFORMATIONSKOPIE
DATUM: 25.04.1983
~~ZEIT: 14:26~~

LETZTE VERAENDERUNG
30.11.1982
09:23

Datum	19.05.82	KR
Bearb.	SCHIAN	PT80 I2
Gepr.		
Norm.	MENTZEL	

TE EZ
Siemens AG

Blatt

A22751-A80-M203-*-86

1+

~~03 EK2/22623 30.11.82~~

POS	BENENNUNG	SACHNUMMER	STAENDE	BEM
12	PROM 4 SOFTWARE 1	S22751-K144-C4	3	
13	PROM 5 SOFTWARE 1	S22751-K144-C5	3	
14	PROM 6 SOFTWARE 1	S22751-K144-C6	3	
15	ZEICHENGENERATOR	S22751-K151-A1	4	
	GS / PS / OS / ZGS		4	
	ZUSTAND DIESER UNTERLAGE		03	

NICHT FREIGEGEBENE DATIM INFORMATIONSKOPIE
DATUM: 25.04.1983
ZEIT: 14:26

LETZTE VERAENDERUNG
30.11.1982
09:23

Datum		
Bearb.	19.05.82	KR
Gepr.	SCHIAN	PT80 I2
Norm.	MENTZEL	

TE E2
Siemens AG

A22751-A80-M203-*-86

Blatt 2-

POS	BENENNUNG	SACHNUMMER	STAENDE	BEM

KONTROLLVERMERKE:

0	1	2	3	4	5	6	7	8	9	10	11	12	13	14	15	16	17	18	19
20	21	22	23	24	25	26	27	28	29	30	31	32	33	34	35	36	37	38	39
40	41	42	43	44	45	46	47	48	49	50	51	52	53	54	55	56	57	58	59
60	61	62	63	64	65	66	67	68	69	70	71	72	73	74	75	76	77	78	79
80	81	82	83	84	85	86	87	88	89	90	91	92	93	94	95	96	97	98	99

~~UNTERLAGEN DEM ERZEUGNIS BEIGEPACKT ? JA O NEIN O~~
~~UNTERLAGENBEIPACK VOLLSTAENDIG ? JA O NEIN O~~
~~LIEFERSTUECKZAHL JE UNTERLAGE:~~

SOFORT NACH KONTROLLVERMERKE-EINTRAG SENDEN AN:
KE KD11 MCH H/MA10
KOPIE VERBLEIBT BEI KONTROLLSTELLE

DIENSTSTELLE:
BEARBEITER :
DATUM :

WERKSAUFTR.-NR.:
KUNDE :
FABRIK-NR. :
~~AUFRECHNUNG~~ :

2	DRUCKER 91853 (ZGS)	S22751-J1-A44	1
4	STROMVERSORGUNG 42312(ZGS)	S22750-S104-B1	3
6	GE-MC3 37703	S22751-L144	2
7	GB-TEILESATZ 94857	S22751-Q1-A2	1
9	PROM 1 SOFTWARE 1	S22751-K144-C1	1
10	PROM 2 SOFTWARE 1	S22751-K144-C2	1
11	PROM 3 SOFTWARE 1	S22751-K144-C3	1

~~GS~~ / ~~PS~~ / OS / ~~ZGS~~	01
ZUSTAND DIESER UNTERLAGE	01

19.05.82 KR
SCHIAN PT80 I2
MENTZEL
TE E2

POS	BENENNUNG	SACHNUMMER	STAENDE		BEM
12	PROM 4 SOFTWARE 1	S22751-K144-C4	1		
13	PROM 5 SOFTWARE 1	S22751-K144-C5	1		
14	PROM 6 SOFTWARE 1	S22751-K144-C6	1		
15	ZEICHENGENERATOR	S22751-K151-A1	1		
~~GS~~ / ~~PS~~ / OS / ~~ZGS~~			01		
ZUSTAND DIESER UNTERLAGE			011		

19.05.82 KR
SCHIAN PT80 I2
MENTZEL
TE E2

POS	BENENNUNG	SACHNUMMER	STAENDE	BEM

KONTROLLVERMERKE:

: 0:	1:	2:	3:	4:	5:	6:	7:	8:	9:	10:	11:	12:	13:	14:	15:	16:	17:	18:	19:
:20:	21:	22:	23:	24:	25:	26:	27:	28:	29:	30:	31:	32:	33:	34:	35:	36:	37:	38:	39:
:40:	41:	42:	43:	44:	45:	46:	47:	48:	49:	50:	51:	52:	53:	54:	55:	56:	57:	58:	59:
:60:	61:	62:	63:	64:	65:	66:	67:	68:	69:	70:	71:	72:	73:	74:	75:	76:	77:	78:	79:
:80:	81:	82:	83:	84:	85:	86:	87:	88:	89:	90:	91:	92:	93:	94:	95:	96:	97:	98:	99:
:		:		:		:		:										

UNTERLAGEN DEM ERZEUGNIS BEIGEPACKT ? JA O NEIN O
UNTERLAGENBEIPACK VOLLSTAENDIG ? JA O NEIN O
LIEFERSTUECKZAHL JE UNTERLAGE:
SOFORT NACH KONTROLLVERMERKE-EINTRAG SENDEN AN:
KE KD12 MCH H/MA10
KOPIE VERBLEIBT BEI KONTROLLSTELLE

DIENSTSTELLE: WERKSAUFTR.-NR.:
BEARBEITER : KUNDE :
DATUM : FABRIK-NR. :
AUFRECHNUNG :

2	DRE T/PT80	S22751-J122		
3	STROMVERSORGUNG 42311(ZGS)	S22750-S104-A1		
4	GE-MC3 37703	S22751-L144		
5	GB-TEILESATZ 94857	S22751-Q1-A2		
6	PROM 1 SOFTWARE 1	S22751-K144-C1		
7	PROM 2 SOFTWARE 1	S22751-K144-C2	3:	
8	PROM 3 SOFTWARE 1	S22751-K144-C3	3:	

GS / PS / OS / ZGS : 5:

ZUSTAND DIESER UNTERLAGE :03:

NICHT FREIGEGEBENE DATIM INFORMATIONSKOPIE
DATUM: 25.04.1983
~~ZEIT: 14:28~~

LETZTE VERAENDERUNG
30.11.1982
09:26

	Datum	09.07.82	KR
	Bearb.	SCHIAN	PT80 I2
	Gepr.		
	Norm.	MENTZEL	

TE E213
Siemens AG

A22751-A80-M216-*-86

Blatt 1+

POS	BENENNUNG	SACHNUMMER	STAENDE	BEM
9	PROM 4 SOFTWARE 1	S22751-K144-C4	3	
10	PROM 5 SOFTWARE 1	S22751-K144-C5	3	
11	PROM 6 SOFTWARE 1	S22751-K144-C6	3	
12	ZEICHENGENERATOR	S22751-K151-A1	4	

GS / PS / OS / ZGS	5	
ZUSTAND DIESER UNTERLAGE	03	

NICHT FREIGEGEBENE DATIM INFORMATIONSKOPIE
DATUM: 25.04.1983
~~ZEIT: 14:28~~

LETZTE VERAENDERUNG
30.11.1982
09:26

	Datum	
Bearb.	09.07.82	KR
Gepr.	SCHIAN	PT80 I2
Norm.	MENTZEL	

TE E213
Siemens AG

A22751-A80-M216-*-86

POS	BENENNUNG	SACHNUMMER	STAENDE	BEM

KONTROLLVERMERKE:

:	0:	1:	2:	3:	4:	5:	6:	7:	8:	9:	10:	11:	12:	13:	14:	15:	16:	17:	18:	19:
:	20:	21:	22:	23:	24:	25:	26:	27:	28:	29:	30:	31:	32:	33:	34:	35:	36:	37:	38:	39:
:	40:	41:	42:	43:	44:	45:	46:	47:	48:	49:	50:	51:	52:	53:	54:	55:	56:	57:	58:	59:
:	60:	61:	62:	63:	64:	65:	66:	67:	68:	69:	70:	71:	72:	73:	74:	75:	76:	77:	78:	79:
:	80:	81:	82:	83:	84:	85:	86:	87:	88:	89:	90:	91:	92:	93:	94:	95:	96:	97:	98:	99:

UNTERLAGEN DEM ERZEUGNIS BEIGEPACKT ? JA O NEIN O
UNTERLAGENBEIPACK VOLLSTAENDIG ? JA O NEIN O
LIEFERSTUECKZAHL JE UNTERLAGE:
SOFORT NACH KONTROLLVERMERKE-EINTRAG SENDEN AN:
KE KD12 MCH H/MA10
KOPIE VERBLEIBT BEI KONTROLLSTELLE

DIENSTSTELLE:
BEARBEITER :
DATUM :

WERKSAUFTR.-NR.:
KUNDE :
FABRIK-NR. :
AUFRECHNUNG :

2	DRE T/PT80	S22751-J122		
3	STROMVERSORGUNG 42311(ZGS)	S22750-S104-A1		
4	GE-MC3 37703	S22751-L144		
5	GB-TEILESATZ 94857	S22751-Q1-A2		
6	PROM 1 SOFTWARE 1	S22751-K144-C1		
7	PROM 2 SOFTWARE 1	S22751-K144-C2	3:	
8	PROM 3 SOFTWARE 1	S22751-K144-C3	3:	

GS / PS / OS / ZGS : 5:

ZUSTAND DIESER UNTERLAGE :03:

NICHT FREIGEGEBENE DATIM INFORMATIONSKOPIE
DATUM: 25.04.1983
~~ZEIT: 14:30~~

LETZTE VERAENDERUNG
08.12.1982
09:16

Datum			
Bearb.	09.07.82	KR	
Gepr.	SCHIAN	PT80 I2	
Norm.	MENTZEL		
	TE EZ13		
	Siemens AG		Blatt
~~03 FK2/22626 30.11.82~~		A22751-A80-M218-*-86	1+

POS	BENENNUNG	SACHNUMMER	STAENDE	BEM
9	PROM 4 SOFTWARE 1	S22751-K144-C4	3	
10	PROM 5 SOFTWARE 1	S22751-K144-C5	3	
11	PROM 6 SOFTWARE 1	S22751-K144-C6	3	
12	ZEICHENGENERATOR	S22751-K151-A1	4	
	GS / PS / OS / ZGS		5	
	ZUSTAND DIESER UNTERLAGE		03	

NICHT FREIGEGEBENE DATIM INFORMATIONSKOPIE
DATUM: 25.04.1983
~~ZEIT: 14:30~~

LETZTE VERAENDERUNG
08.12.1982
09:16

	Datum	
Bearb.	09.07.82	KR
Gepr.	SCHIAN	PT80 I2
Norm.	MENTZEL	

TE E213
Siemens AG

A22751-A80-M218-*-86

Blatt 2-

POS	BENENNUNG	SACHNUMMER	STAENDE	BEM

KONTROLLVERMERKE:

: 0:	1:	2:	3:	4:	5:	6:	7:	8:	9:	10:	11:	12:	13:	14:	15:	16:	17:	18:	19:
:20:	21:	22:	23:	24:	25:	26:	27:	28:	29:	30:	31:	32:	33:	34:	35:	36:	37:	38:	39:
:40:	41:	42:	43:	44:	45:	46:	47:	48:	49:	50:	51:	52:	53:	54:	55:	56:	57:	58:	59:
:60:	61:	62:	63:	64:	65:	66:	67:	68:	69:	70:	71:	72:	73:	74:	75:	76:	77:	78:	79:
:80:	81:	82:	83:	84:	85:	86:	87:	88:	89:	90:	91:	92:	93:	94:	95:	96:	97:	98:	99:
:	:	:	:	:	:														

UNTERLAGEN DEM ERZEUGNIS BEIGEPACKT ? JA O NEIN O
UNTERLAGENBEIPACK VOLLSTAENDIG ? JA O NEIN O
LIEFERSTUECKZAHL JE UNTERLAGE:
SOFORT NACH KONTROLLVERMERKE-EINTRAG SENDEN AN:
KE KD12 MCH H/MA10
KOPIE VERBLEIBT BEI KONTROLLSTELLE

DIENSTSTELLE:
BEARBEITER :
DATUM :

WERKSAUFTR.-NR.:
KUNDE :
FABRIK-NR. :
AUFRECHNUNG :

2	DRE T/PT80	S22751-J122		
3	STROMVERSORGUNG 42311(ZGS)	S22750-S104-A1		
4	GE-MC3 37703	S22751-L144		
5	GB-TEILESATZ 94857	S22751-Q1-A2		
6	PROM 1 SOFTWARE 1	S22751-K144-C1		
7	PROM 2 SOFTWARE 1	S22751-K144-C2	3:	
8	PROM 3 SOFTWARE 1	S22751-K144-C3	3:	

GS / PS / OS / ZGS	5:	
ZUSTAND DIESER UNTERLAGE	:02:	

NICHT FREIGEGEBENE DATIM INFORMATIONSKOPIE
DATUM: 25.04.1983
~~ZEIT: 14:31~~

LETZTE VERAENDERUNG
30.11.1982
09:30

Datum	29.07.82	KR
Büro	SCHIAN	PT80 I2
Gez.	MENTZEL	
Norm.		

TE EZ13
Siemens AG

A22751-A80-M219-*-86

Blatt 1+

POS	BENENNUNG	SACHNUMMER	STAENDE	BEM
9	PROM 4 SOFTWARE 1	S22751-K144-C4	3	
10	PROM 5 SOFTWARE 1	S22751-K144-C5	3	
11	PROM 6 SOFTWARE 1	S22751-K144-C6	3	
12	ZEICHENGENERATOR	S22751-K151-A1	4	
	GS / PS / OS / ZGS		5	
	ZUSTAND DIESER UNTERLAGE		02	

NICHT FREIGEGEBENE DATIM INFORMATIONSKOPIE
DATUM: 25.04.1983
ZEIT: 14:31

LETZTE VERAENDERUNG
30.11.1982
09:30

Datum		
Bearb.	29.07.82	KR
Gepr.	SCHIAN	PT80 I2
Norm.	MENTZEL	

TE E213
Siemens AG

A22751-A80-M219-*-86

Blatt 2-

POS	BENENNUNG	SACHNUMMER	STAENDE	BEM

KONTROLLVERMERKE:

:	0:	1:	2:	3:	4:	5:	6:	7:	8:	9:	10:	11:	12:	13:	14:	15:	16:	17:	18:	19:
:	20:	21:	22:	23:	24:	25:	26:	27:	28:	29:	30:	31:	32:	33:	34:	35:	36:	37:	38:	39:
:	40:	41:	42:	43:	44:	45:	46:	47:	48:	49:	50:	51:	52:	53:	54:	55:	56:	57:	58:	59:
:	60:	61:	62:	63:	64:	65:	66:	67:	68:	69:	70:	71:	72:	73:	74:	75:	76:	77:	78:	79:
:	80:	81:	82:	83:	84:	85:	86:	87:	88:	89:	90:	91:	92:	93:	94:	95:	96:	97:	98:	99:
:		:		:		:		:		:		:		:		:			

UNTERLAGEN DEM ERZEUGNIS BEIGEPACKT ? JA O NEIN O
UNTERLAGENBEIPACK VOLLSTAENDIG ? JA O NEIN O
LIEFERSTUECKZAHL JE UNTERLAGE:
SOFORT NACH KONTROLLVERMERKE-EINTRAG SENDEN AN:
KE KD12 MCH H/MA10
KOPIE VERBLEIBT BEI KONTROLLSTELLE

DIENSTSTELLE:
BEARBEITER :
DATUM :

WERKSAUFTR.-NR.:
KUNDE :
FABRIK-NR. :
AUFRECHNUNG :

2	DRE T/PT80	S22751-J122		
3	STROMVERSORGUNG 42311(ZGS)	S22750-S104-A1		
4	GE-MC3 37703	S22751-L144		
5	GB-TEILESATZ 94857	S22751-Q1-A2		
6	PROM 1 SOFTWARE 1	S22751-K144-C1		
7	PROM 2 SOFTWARE 1	S22751-K144-C2	3:	
8	PROM 3 SOFTWARE 1	S22751-K144-C3	3:	

GS / PS / OS / ZGS : 5:

ZUSTAND DIESER UNTERLAGE :03:

NICHT FREIGEGEBENE DATIM INFORMATIONSKOPIE
DATUM: 25.04.1983
~~ZEIT: 14:31~~

LETZTE VERAENDERUNG
30.11.1982
09:33

Datum	09.07.82	KR
Bearb.	SCHIAN	PT80 I2
Gepr.	MENTZEL	
Norm.		

TE EZ13
Siemens AG

Blatt

A22751-A80-M220-*-86

1+

POS	BENENNUNG	SACHNUMMER	STAENDE	BEM
9	PROM 4 SOFTWARE 1	S22751-K144-C4	3	
10	PROM 5 SOFTWARE 1	S22751-K144-C5	3	
11	PROM 6 SOFTWARE 1	S22751-K144-C6	3	
12	ZEICHENGENERATOR	S22751-K151-A1	4	
	GS / PS / OS / ZGS		5	
	ZUSTAND DIESER UNTERLAGE		03	

Weitergabe sowie Vervielfältigung dieser Unterlage, Verwertung und Mitteilung ihres Inhalts nicht gestattet, soweit nicht ausdrücklich zugestanden. Zuwiderhandlungen verpflichten zu Schadenersatz. Alle Rechte vorbehalten, insbesondere für den Fall der Patenterteilung oder GM-Eintragung

Copyright © Siemens AG 1983 All rights reserved

NICHT FREIGEGEBENE DATIM INFORMATIONSKOPIE
DATUM: 25.04.1983
ZEIT: 14:31

LETZTE VERAENDERUNG
30.11.1982
09:33

Datum		
Bearb.	09.07.82	KR
Gepr.	SCHIAN	PT80 I2
Norm.	MENTZEL	

TE E213
Siemens AG

A22751-A80-M220-*-86

Blatt 2-

03 FK2/22626 30.11.82

POS	BENENNUNG	SACHNUMMER	STAENDE	BEM

KONTROLLVERMERKE:

: 0:	1:	2:	3:	4:	5:	6:	7:	8:	9:	10:	11:	12:	13:	14:	15:	16:	17:	18:	19:
:20:	21:	22:	23:	24:	25:	26:	27:	28:	29:	30:	31:	32:	33:	34:	35:	36:	37:	38:	39:
:40:	41:	42:	43:	44:	45:	46:	47:	48:	49:	50:	51:	52:	53:	54:	55:	56:	57:	58:	59:
:60:	61:	62:	63:	64:	65:	66:	67:	68:	69:	70:	71:	72:	73:	74:	75:	76:	77:	78:	79:
:80:	81:	82:	83:	84:	85:	86:	87:	88:	89:	90:	91:	92:	93:	94:	95:	96:	97:	98:	99:
:	:	:	:	:															

UNTERLAGEN DEM ERZEUGNIS BEIGEPACKT ? JA O NEIN O
UNTERLAGENBEIPACK VOLLSTAENDIG ? JA O NEIN O
LIEFERSTUECKZAHL JE UNTERLAGE:
SOFORT NACH KONTROLLVERMERKE-EINTRAG SENDEN AN:
KE KD12 MCH H/MA10
KOPIE VERBLEIBT BEI KONTROLLSTELLE

DIENSTSTELLE:
BEARBEITER :
DATUM :

WERKSAUFTR.-NR.:
KUNDE :
FABRIK-NR. :
AUFRECHNUNG :

2	DRE T/PT80	S22751-J122	1:	2:	:	:	:	
3	STROMVERSORGUNG 42311(ZGS)	S22750-S104-A1	2:	:	:	3:	:	
4	GE-MC3 37703	S22751-L144	4:	:	:	:	:	
5	GB-TEILESATZ 94857	S22751-Q1-A2	1:	:	:	:	:	
6	PROM 1 SOFTWARE 1	S22751-K144-C1	2:	:	3:	:	:	
7	PROM 2 SOFTWARE 1	S22751-K144-C2	3:	:	4:	:	:	
8	PROM 3 SOFTWARE 1	S22751-K144-C3	3:	:	4:	:	:	

GS / PS / OS / ZGS	: 0:	1:	2:	3:	:
ZUSTAND DIESER UNTERLAGE	:01:	01:	01:	01:	:

NICHT FREIGEGEBENE DATIM INFORMATIONSKOPIE
DATUM: 25.04.1983
ZEIT: 14:32

LETZTE VERAENDERUNG
25.04.1983
14:19

Datum		
Bearb.	25.04.83	KR
Gepr.	SCHIAN	PT80 I2
Norm.	MENTZEL	

TE EZ13
Siemens AG

A22751-A80-M221-*-86

Blatt 1+

01 FK3/22581 25.04.83

POS	BENENNUNG	SACHNUMMER	STAENDE	BEM
9	PROM 4 SOFTWARE 1	S22751-K144-C4	3: 4:	
10	PROM 5 SOFTWARE 1	S22751-K144-C5	3: 4:	
11	PROM 6 SOFTWARE 1	S22751-K144-C6	3: 4:	
12	PROM 7 SOFTWARE 1	S22751-K144-C7	1:	
13	ZEICHENGENERATOR	S22751-K151-A1	4: 5:	

GS / PS / OS / ZGS		0: 1: 2: 3:		
ZUSTAND DIESER UNTERLAGE		:01:01:01:01:		

NICHT FREIGEGEBENE DATIM INFORMATIONSKOPIE
DATUM: 25.04.1983
ZEIT: 14:32

LETZTE VERAENDERUNG
25.04.1983
14:19

Datum			
Bearb.	25.04.83	KR	
Gepr.	SCHIAN	PT80 I2	
Norm.	MENTZEL		

TE E213
Siemens AG

A22751-A80-M221-*-86

POS	BENENNUNG	SACHNUMMER	STAENDE	BEM

KONTROLLVERMERKE:

: 0:	1:	2:	3:	4:	5:	6:	7:	8:	9:	10:	11:	12:	13:	14:	15:	16:	17:	18:	19:
:20:	21:	22:	23:	24:	25:	26:	27:	28:	29:	30:	31:	32:	33:	34:	35:	36:	37:	38:	39:
:40:	41:	42:	43:	44:	45:	46:	47:	48:	49:	50:	51:	52:	53:	54:	55:	56:	57:	58:	59:
:60:	61:	62:	63:	64:	65:	66:	67:	68:	69:	70:	71:	72:	73:	74:	75:	76:	77:	78:	79:
:80:	81:	82:	83:	84:	85:	86:	87:	88:	89:	90:	91:	92:	93:	94:	95:	96:	97:	98:	99:
:	:	:	:	:
---	---	---	---	---

UNTERLAGEN DEM ERZEUGNIS BEIGEPACKT ? JA O NEIN O
UNTERLAGENBEIPACK VOLLSTAENDIG ? JA O NEIN O
LIEFERSTUECKZAHL JE UNTERLAGE:
SOFORT NACH KONTROLLVERMERKE-EINTRAG SENDEN AN:
KE KD12 MCH H/MA10
KOPIE VERBLEIBT BEI KONTROLLSTELLE

DIENSTSTELLE:
BEARBEITER :
DATUM :

WERKSAUFTR.-NR.:
KUNDE :
FABRIK-NR. :
AUFRECHNUNG :

2	DRE T/PT80	S22751-J122	1:	2:			
3	STROMVERSORGUNG 42311(ZGS)	S22750-S104-A1	2:			3:	
4	GE-MC3 37703	S22751-L144	4:				
5	GB-TEILESATZ 94857	S22751-Q1-A2	1:				
6	PROM 1 SOFTWARE 1	S22751-K144-C1	2:		3:		
7	PROM 2 SOFTWARE 1	S22751-K144-C2	3:		4:		
8	PROM 3 SOFTWARE 1	S22751-K144-C3	3:		4:		

GS / PS / OS / ZGS	: 0: 1: 2: 3:
ZUSTAND DIESER UNTERLAGE	:01:01:01:01:

NICHT FREIGEGEBENE DATIM INFORMATIONSKOPIE
DATUM: 25.04.1983
~~ZEIT: 14:33~~

LETZTE VERAENDERUNG
25.04.1983
14:19

Datum	25.04.83	KR
Bearb.	SCHIAN	PT80 I2
Gepr.	MENTZEL	
Norm.		

TE EZ13
Siemens AG

A22751-A80-M223-*-86

Blatt 1+

POS	BENENNUNG	SACHNUMMER	STAENDE				BEM
9	PROM 4 SOFTWARE 1	S22751-K144-C4	3		4		
10	PROM 5 SOFTWARE 1	S22751-K144-C5	3		4		
11	PROM 6 SOFTWARE 1	S22751-K144-C6	3		4		
12	PROM 7 SOFTWARE 1	S22751-K144-C7			1		
13	ZEICHENGENERATOR	S22751-K151-A1	4		5		

GS / PS / OS / ZGS	0	1	2	3
ZUSTAND DIESER UNTERLAGE	01	01	01	01

NICHT FREIGEGEBENE DATIM INFORMATIONSKOPIE
DATUM: 25.04.1983
ZEIT: 14:33

LETZTE VERAENDERUNG
25.04.1983
14:19

	Datum		
	Bearb.	25.04.83	KR
	Gepr.	SCHIAN	PT80 I2
	Norm.	MENTZEL	

TE E213
Siemens AG

A22751-A80-M223-*-86

Blatt 2-

01 FK3/22581 25.04.83

POS	BENENNUNG	SACHNUMMER	STAENDE	BEM

KONTROLLVERMERKE:

: 0:	1:	2:	3:	4:	5:	6:	7:	8:	9:	10:	11:	12:	13:	14:	15:	16:	17:	18:	19:
:20:	21:	22:	23:	24:	25:	26:	27:	28:	29:	30:	31:	32:	33:	34:	35:	36:	37:	38:	39:
:40:	41:	42:	43:	44:	45:	46:	47:	48:	49:	50:	51:	52:	53:	54:	55:	56:	57:	58:	59:
:60:	61:	62:	63:	64:	65:	66:	67:	68:	69:	70:	71:	72:	73:	74:	75:	76:	77:	78:	79:
:80:	81:	82:	83:	84:	85:	86:	87:	88:	89:	90:	91:	92:	93:	94:	95:	96:	97:	98:	99:
:	:	:	:	:	:	:	:	:	:	:	:	:	:	:	:	:	:	:	:

UNTERLAGEN DEM ERZEUGNIS BEIGEPACKT ? JA O NEIN O
UNTERLAGENBEIPACK VOLLSTAENDIG ? JA O NEIN O
LIEFERSTUECKZAHL JE UNTERLAGE:
SOFORT NACH KONTROLLVERMERKE-EINTRAG SENDEN AN:
KE KD11 MCH H/MA10
KOPIE VERBLEIBT BEI KONTROLLSTELLE

DIENSTSTELLE: WERKSAUFTR.-NR.:
BEARBEITER : KUNDE :
DATUM : FABRIK-NR. :
AUFRECHNUNG :

2	DRUCKER 91853 (ZGS)	S22751-J1-A44		
3	STROMVERSORGUNG 42311(ZGS)	S22750-S104-A1		
4	GE-MC3 37703	S22751-L144		
5	GB-TEILESATZ 94857	S22751-Q1-A2		
6	PROM 1 SOFTWARE 1	S22751-K144-C1		
7	PROM 2 SOFTWARE 1	S22751-K144-C2	3:	
8	PROM 3 SOFTWARE 1	S22751-K144-C3	3:	

GS / PS / OS / ZGS : 5:

ZUSTAND DIESER UNTERLAGE :02:

NICHT FREIGEGEBENE DATIM INFORMATIONSKOPIE
DATUM: 25.04.1983
~~ZEIT: 14:34~~

LETZTE VERAENDERUNG
30.11.1982
~~09:35~~

Datum	~~29.07.82~~	KR
Bearb.	~~SCHIAN~~	PT80 I2
Gepr.	~~MENTZEL~~	
Norm.		

POS	BENENNUNG	SACHNUMMER	STAENDE	BEM
9	PROM 4 SOFTWARE 1	S22751-K144-C4	3	
10	PROM 5 SOFTWARE 1	S22751-K144-C5	3	
11	PROM 6 SOFTWARE 1	S22751-K144-C6	3	
12	ZEICHENGENERATOR	S22751-K151-A1	4	
	GS / PS / OS / ZGS		5	
	ZUSTAND DIESER UNTERLAGE		02	

NICHT FREIGEGEBENE DATIM INFORMATIONSKOPIE
DATUM: 25.04.1983
~~ZEIT: 14:34~~

LETZTE VERAENDERUNG
30.11.1982
09:35

	Datum		
	Bearb.	29.07.82	KR
	Chck	SCHIAN	PT80 I2
	Norm.	MENTZEL	

TE E213
Siemens AG

A22751-A80-M225-*-86

Blatt 2-

POS	BENENNUNG	SACHNUMMER	STAENDE	BEM

KONTROLLVERMERKE:

: 0:	1:	2:	3:	4:	5:	6:	7:	8:	9:	10:	11:	12:	13:	14:	15:	16:	17:	18:	19:
:20:	21:	22:	23:	24:	25:	26:	27:	28:	29:	30:	31:	32:	33:	34:	35:	36:	37:	38:	39:
:40:	41:	42:	43:	44:	45:	46:	47:	48:	49:	50:	51:	52:	53:	54:	55:	56:	57:	58:	59:
:60:	61:	62:	63:	64:	65:	66:	67:	68:	69:	70:	71:	72:	73:	74:	75:	76:	77:	78:	79:
:80:	81:	82:	83:	84:	85:	86:	87:	88:	89:	90:	91:	92:	93:	94:	95:	96:	97:	98:	99:
:	:	:	:	:	:	:	:	:	:	:	:	:	:	:	:	:	:	:	:

UNTERLAGEN DEM ERZEUGNIS BEIGEPACKT ? JA O NEIN O
UNTERLAGENBEIPACK VOLLSTAENDIG ? JA O NEIN O
LIEFERSTUECKZAHL JE UNTERLAGE:
SOFORT NACH KONTROLLVERMERKE-EINTRAG SENDEN AN:
KE KD12 MCH H/MA10
KOPIE VERBLEIBT BEI KONTROLLSTELLE

DIENSTSTELLE:
BEARBEITER :
DATUM :

WERKSAUFTR.-NR.:
KUNDE :
FABRIK-NR. :
AUFRECHNUNG :

2	DRE T/PT80	S22751-J122		
3	STROMVERSORGUNG 42311(ZGS)	S22750-S104-A1		
4	GE-MC3 37703	S22751-L144		
5	GB-TEILESATZ 94857	S22751-Q1-A2		
6	PROM 1 SOFTWARE 1	S22751-K144-C1		
7	PROM 2 SOFTWARE 1	S22751-K144-C2	3	
8	PROM 3 SOFTWARE 1	S22751-K144-C3	3	

GS / PS / OS / ZGS : 5:

ZUSTAND DIESER UNTERLAGE :02:

NICHT FREIGEGEBENE DATIM INFORMATIONSKOPIE
DATUM: 25.04.1983
~~ZEIT: 14:35~~

LETZTE VERAENDERUNG
30.11.1982
09:37

Datum	09.07.82	KR
Bearb.	SCHIAN	PT80 I2
Gepr.	MENTZEL	
Norm.		

TE EZ13
Siemens AG

A22751-A80-M228-*-86

Blatt 1+

02 FK2/22626 30.11.82

POS	BENENNUNG	SACHNUMMER	STAENDE	BEM

KONTROLLVERMERKE:

0:	1:	2:	3:	4:	5:	6:	7:	8:	9:	10:	11:	12:	13:	14:	15:	16:	17:	18:	19:
20:	21:	22:	23:	24:	25:	26:	27:	28:	29:	30:	31:	32:	33:	34:	35:	36:	37:	38:	39:
40:	41:	42:	43:	44:	45:	46:	47:	48:	49:	50:	51:	52:	53:	54:	55:	56:	57:	58:	59:
60:	61:	62:	63:	64:	65:	66:	67:	68:	69:	70:	71:	72:	73:	74:	75:	76:	77:	78:	79:
80:	81:	82:	83:	84:	85:	86:	87:	88:	89:	90:	91:	92:	93:	94:	95:	96:	97:	98:	99:
:		:		:		:		:											

UNTERLAGEN DEM ERZEUGNIS BEIGEPACKT ? JA 0 NEIN 0
UNTERLAGENBEIPACK VOLLSTAENDIG ? JA 0 NEIN 0
LIEFERSTUECKZAHL JE UNTERLAGE:
SOFORT NACH KONTROLLVERMERKE-EINTRAG SENDEN AN:
KE KD12 MCH H/MA10
KOPIE VERBLEIBT BEI KONTROLLSTELLE

DIENSTSTELLE:
BEARBEITER :
DATUM :

WERKSAUFTR.-NR.:
KUNDE :
FABRIK-NR. :
AUFRECHNUNG :

2	DRUCKER 91853 (ZGS)	S22751-J1-A44		
3	STROMVERSORGUNG 42311(ZGS)	S22750-S104-A1		
4	GE-MC3 37703	S22751-L144		
5	GB-TEILESATZ 94857	S22751-Q1-A2		
6	PROM 1 SOFTWARE 1	S22751-K144-C1		
7	PROM 2 SOFTWARE 1	S22751-K144-C2	3:	
8	PROM 3 SOFTWARE 1	S22751-K144-C3	3:	

GS / PS / OS / ZGS	5:	
ZUSTAND DIESER UNTERLAGE	02:	

NICHT FREIGEGEBENE DATIM INFORMATIONSKOPIE
DATUM: 25.04.1983
ZEIT: 14:35

LETZTE VERAENDERUNG
30.11.1982
09:41

	Datum		
	Bearb.	29.07.82	KR
	Gepr.	SCHIAN	PT80 I2
	Norm.	MENTZEL	
	TE EZI3		
	Siemens AG	A22751-A80-M230-*-86	Blatt 1+

FK2/22626 30.11.82

POS	BENENNUNG	SACHNUMMER	STAENDE	BEM
9	PROM 4 SOFTWARE 1	S22751-K144-C4	3	
10	PROM 5 SOFTWARE 1	S22751-K144-C5	3	
11	PROM 6 SOFTWARE 1	S22751-K144-C6	3	
12	ZEICHENGENERATOR	S22751-K151-A1	4	
	GS / PS / OS / ZGS		5	
	ZUSTAND DIESER UNTERLAGE		02	

NICHT FREIGEGEBENE DATIM INFORMATIONSKOPIE
DATUM: 25.04.1983
ZEIT: 14:35

LETZTE VERAENDERUNG
30.11.1982
09:41

Datum
Bearb. 29.07.82 KR
Gepr. SCHIAN PT80 I2
Norm. MENTZEL

TE E213
Siemens AG

Blatt

A22751-A80-M230-*-86

Weitergabe sowie Vervielfältigung dieser Unterlage, Verwertung und Mitteilung ihres Inhalts nicht gestattet, soweit nicht ausdrücklich zugestanden. Zuwiderhandlungen verpflichten zu Schadenersatz. Alle Rechte vorbehalten, insbesondere für den Fall der Patenterteilung oder GM-Eintragung.
Proprietary data, company confidential. All rights reserved.
Confié à titre de secret d'entreprise. Tous droits réservés.
Comunicado como segredo empresarial. Reservados todos os direitos.
Confiado como secreto industrial. Nos reservamos todos los derechos.

① Sheet No / Feuille no / Blad Nr / Folha N° / Fol br / Hoja N°
② Issue of sheets / Edition des feuilles / Uitgave van de bladzijden / Estado das folhas / Izdanje lista / Estado de las hojas
③ Issue of document / Edition de la documentation / Redactie van de documentatie / Edição da documentação / Stanje potaleke / Estado de la documentación

Blatt-Nr. ①	Zustand der Blätter ②	
45	2	2
44	2	2
43	2	2
42	2	2
41	2	2
40	1	3
39	2	2
38	2	2
37	2	2
36	2	2
35	2	2
34	2	2
33	2	2
32	2	2
31	2	2
30	2	2
29	2	2
28	2	2
27	2	2
26	2	2
25	2	2
24	2	2
23	2	2
22	2	2
21	2	2
20	1	1
19	1	1
18	2	2
17	1	1
16	2	2
15	1	1
14	1	1
13	2	2
12	2	2
11	2	2
10	1	1
9	2	2
8	2	2
7	2	2
6	2	2
5	2	2
4	1	1
3	1	1
2	2	2
1	2	2
0/1	2	3
Zustand der Unterlage ③	2	3

Zust	Mitteilung	Datum	Name
3	FK 2/61 116	09.09.82	Ke
2	FK 2/61 108	19.07.82	Ke

Datum	19.07.82
Bearb	Kern
Gepr	Kraushaar
Norm	
	TE E K 561

Siemens AG

PT 80 Gehäuse
PT 80 Cover

A22751-T1-X1-*-7416

Blatt 0/1

Proprietary data, company confidential. All rights reserved.
Confié à titre de secret d'entreprise. Tous droits réservés.
Comunicado como segredo empresarial. Reservados todos os direitos.
Confiado como secreto industrial. Nos reservamos todos los derechos.

Weitergabe sowie Vervielfältigung dieser Unterlage, Verwertung und Mitteilung ihres Inhalts nicht gestattet, soweit nicht ausdrücklich zugestanden. Zuwiderhandlungen verpflichten zu Schadenersatz. Alle Rechte vorbehalten, insbesondere für den Fall der Patenterteilung oder GM-Eintragung.

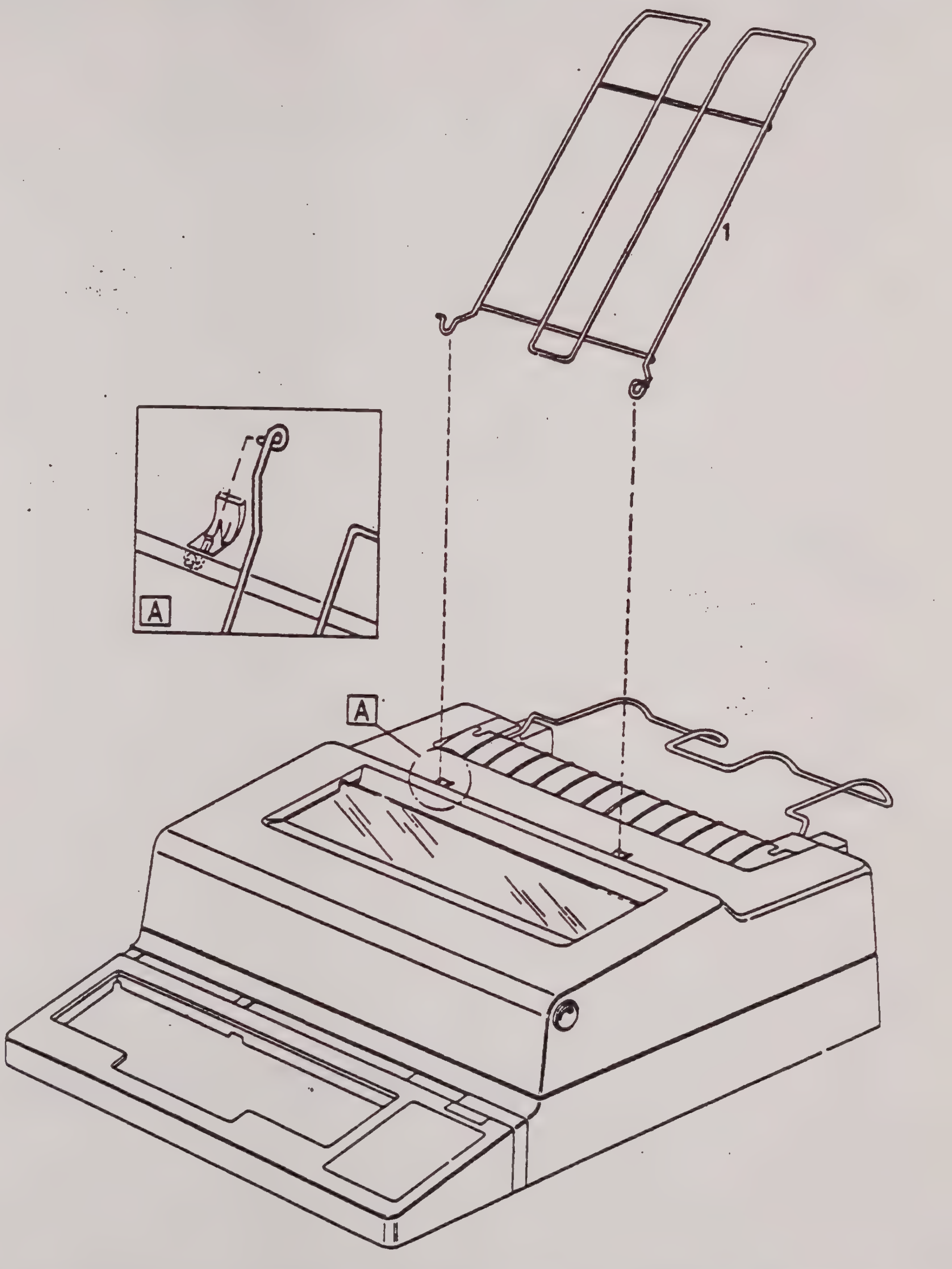

Reg	Zust.	Mitteilung	Datum	Name
	02	FK 2/61108	21.07.82	Ke
	01	FS 3/24620	20.04.79	Pat

Datum	02.07.82	Gehäuse - Faltpapier Cover - Fanfold paper
Bearb.	Kern	
Gepr.	Kraush.	
Norm.		
	TE E K 561	
Siemens AG		A22751-T1-X1-*-7416
Blatt		1+

BEZEICHNUNG DESIGNATION	GEGENSTAND NOMENCLATURE	BESTELLBEZEICHNUNG ORDERING DESIGNATION	BEMERKUNG REMARK
1	Bügel Paper deflecting frame	C22165-A1000-B7	E

E = Ersatzteil (kurzfristig lieferbar)
E = Spare part (available at short notice)

				Datum	02.07.82	Gehäuse - Faltpapier Cover - Fanfold paper
				Bearb.	Kern	
				Gepr.	Kraush.	
				Norm.		
				TE E K 561		
02	FK 2/51108	21.07.82	Ke	Siemens AG	A22751-T1-X1-*-7416	Blatt 2+
01	FS 9/24620	20.04.79	Pat			
Zust.	Mitteilung	Datum	Name			

Copying of this document, and giving it to others and the use or communication of the contents thereof, are forbidden without express authority. Offenders are liable to the payment of damages. All rights are reserved in the event of the grant of a patent or the registration of a utility model or design.

Weitergabe sowie Vervielfältigung dieser Unterlage, Verwertung und Mitteilung ihres Inhalts nicht gestattet, soweit nicht ausdrücklich zugestanden. Zuwiderhandlungen verpflichten zu Schadenersatz. Alle Rechte für den Fall der Patenterteilung oder GM-Eintragung vorbehalten.

Sin nuestra expresa autorización, queda terminantemente prohibida la reproducción total o parcial de este documento, así como su uso indebido y/o su exhibición o comunicación a terceros. De los infractores se exigirá el correspondiente resarcimiento de daños y perjuicios. Se reserva todos los derechos para el caso de la concesión de patente de invención o el registro de Modelo Industrial.

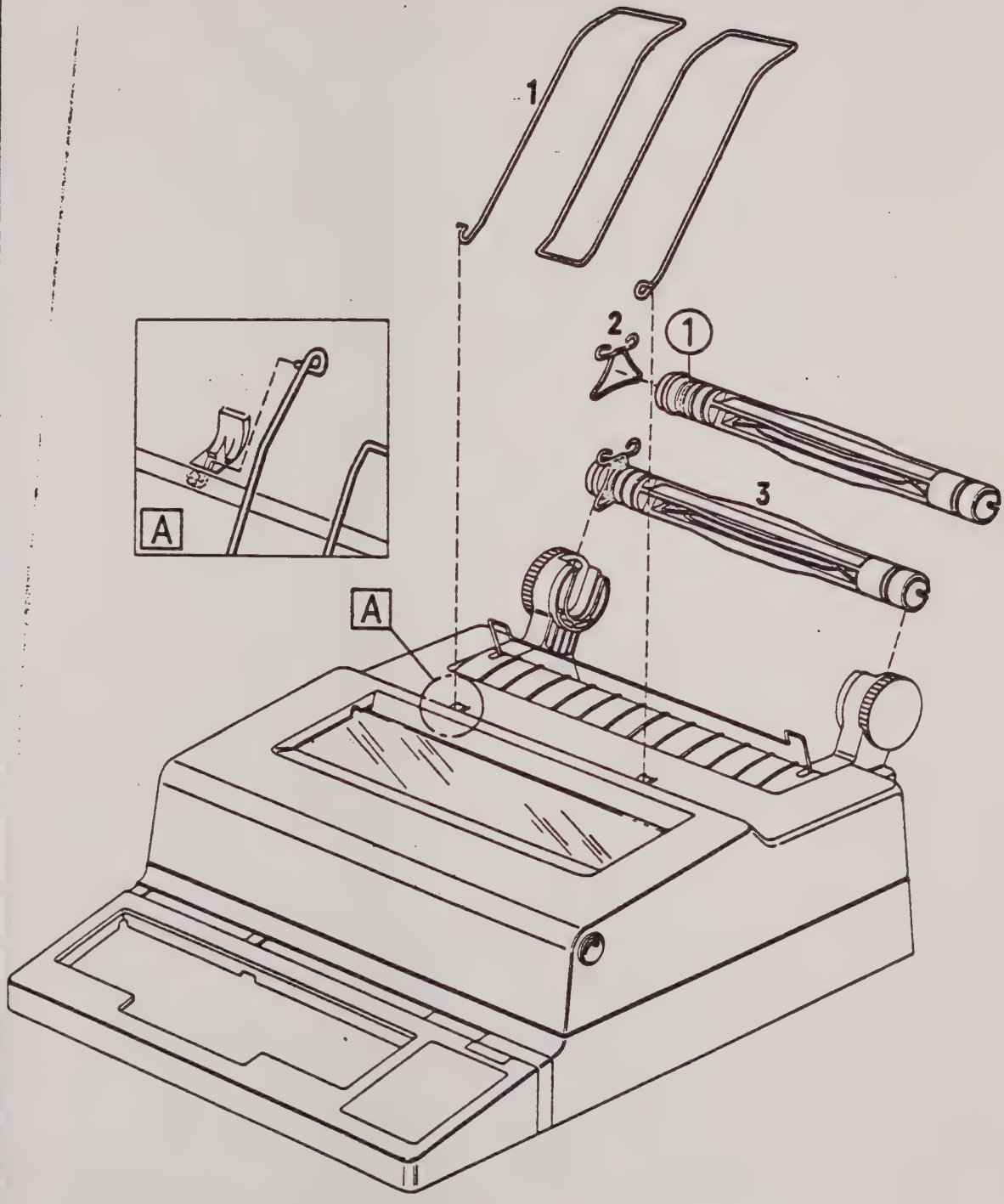

Datum	9.4.79	Gehäuse - Rollenpapier Cover - Roll paper	
Bearb	Patschull		
Gepr.	Kraushaar		
Norm.			
	ZL Fs App 6		
Siemens AG		A22751-T1-X1-*-7416	Blatt 3+ Bl.

24.4.79	1	Fs 9/24620	20.4.79	Pat	
TR	Zust.	Mitteilung	Datum	Name	

(1) Draht immer in der äußeren Nut.
Wire always in the outermost groove.

Copying of this document and giving it to others and use or communication of the contents thereof are forbidden without express authority. Offenders are liable to the payment of damages. All rights are reserved in the event of the grant of a patent or the registration of a utility model or design.

Weitergabe sowie Vervielfältigung dieser Unterlage, Verwertung und Mitteilung ihres Inhalts nicht gestattet, soweit nicht ausdrücklich zugestanden. Zuwiderhandlungen verpflichten zu Schadenersatz. Alle Rechte für den Fall der Patenterteilung oder GM Eintragung vorbehalten.

Sin nuestra expresa autorización, queda terminantemente prohibida la reproducción total o parcial de este documento, así como su uso indebido y/o su exhibición o comunicación a terceros. De los infractores se exigirá el correspondiente resarcimiento de daños y perjuicios. Se reserva todos los derechos para el caso de la concesión de patente de invención o el registro de Modelo Industrial.

					Datum	29.08.78	Gehäuse - Rollenpapier Cover - Roll paper
					Bearb.	Patschull	
					Gepr.	Kraushaar	
					Norm.		
					FS TA APP2		
					Siemens AG		A22751-T1-X1-*-7416
24.4.79	1	Fs 9	24620	20.4.79	Pat		Blatt 4 +
TR	Ausg.	Änderung/Mitteilung		Datum	Name		

T 21059 11.77

BEZEICHNUNG DESIGNATION	GEGENSTAND NOMENCLATURE	BESTELLBEZEICHNUNG ORDERING DESIGNATION	BEMERKUNG REMARK
1	Bügel Paper deflecting frame	C22165-A1000-C46	E
2	Draht Wire clip	C22165-A17-C135	E
3	Papierrollenachse Paper roll axle	C20165-A175-B9	E

Proprietary data, company confidential. All rights reserved. Confidential à titre de secret d'entreprise. Tous droits réservés. Comunicado como segredo empresarial. Reservados todos los derechos. Anteposta con apropiacion de conocimiento. Ihre ausgabe conjunta. Confiado como secreto industrial. Nos reservamos todos los derechos.

Weitergabe sowie Vervielfältigung dieser Unterlage, Verwertung und Mitteilung ihres Inhalts nicht gestattet, soweit nicht ausdrücklich zugestanden. Zuwiderhandlungen verpflichten zu Schadenersatz. Alle Rechte vorbehalten, insbesondere für den Fall der Patenterteilung oder GM Eintragung.

				Datum	02.07.82	Gehäuse - Rollenpapier Cover - Roll paper
				Bearb.	Kern	
				Gepr.	Kraush.	
				Norm.		
				TE E K 561		
02	FK 2/61108	21.07.82	Ke	Siemens AG	A22751-T1-X1-*-7416	Blatt 5+
01	FS 9/24620	20.04.79	Pat			
Reg.	Zust. Mitteilung	Datum	Name			

Weitergabe sowie Vervielfältigung dieser Unterlage, Verwertung und Mitteilung ihres Inhalts nicht gestattet, soweit nicht ausdrücklich zugestanden. Zuwiderhandlungen verpflichten zu Schadenersatz. Alle Rechte vorbehalten, insbesondere für den Fall der Patenterteilung oder GM-Eintragung.

Proprietary data, company confidential. All rights reserved.

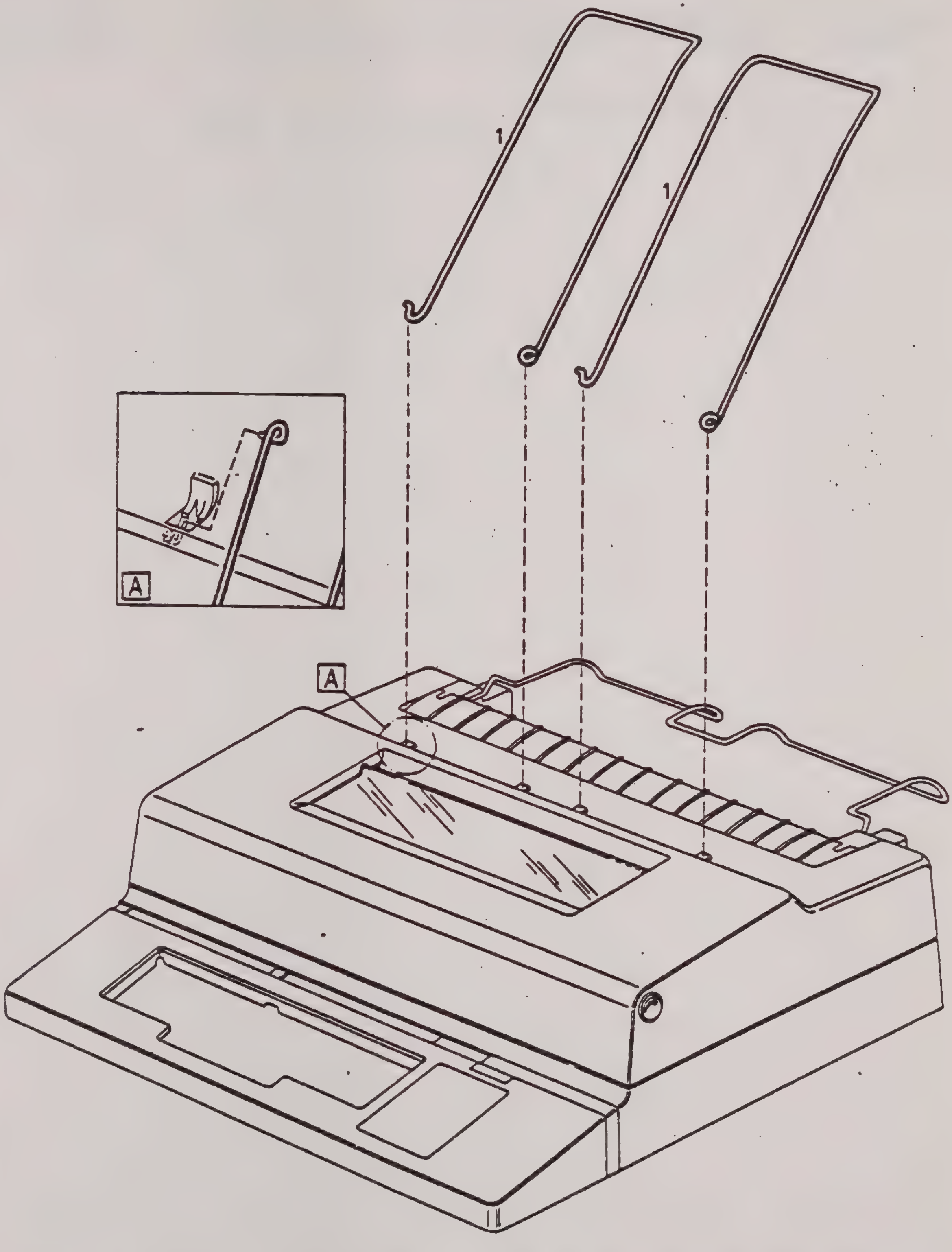

				Datum	02.07.82
				Bearb.	Kern
				Gepr.	Kraush.
				Norm.	
					TE E K 561
02	FK 2/61108	21.07.82	Ke		
01	FS 9/24620	20.04.79	Pat		
Zust.	Mitteilung	Datum	Name		

Gehäuse, Breit-Faltpapier
Cover, wide-Fanfold paper

Siemens AG

A22751-T1-X1-*-7416

Blatt 6+

BEZEICHNUNG DESIGNATION	GEGENSTAND NOMENCLATURE	BESTELLBEZEICHNUNG ORDERING DESIGNATION	BEMERKUNG REMARK
1	Bügel Paper deflecting rod	C22165-A1080-C6	E

Weitergabe sowie Vervielfältigung dieser Unterlage, Verwertung und Mitteilung ihres Inhalts nicht gestattet, soweit nicht ausdrücklich zugestanden. Zuwiderhandlungen verpflichten zu Schadenersatz. Alle Rechte vorbehalten, insbesondere für den Fall der Patenterteilung oder GM Eintragung.

Proprietary data, copying and distribution of this document, or the right to use or communicate the contents of this document, are not permitted without written permission. Contenido a título de secreto d'entreprise. Tous droits réservés. Comunicado como segredo empresarial. Reservados todos los derechos. Anteprecia sin aprovechamiento ni copia. Bis nunca cesen. Confiado como secreto industrial. Nos reservamos todos los derechos.

				Datum	02.07.82	Gehäuse, Breit-Faltpapier Cover, wide-Fanfold paper
				Bearb.	Kern	
				Gepr.	Kraush.	
				Norm.		
				TE E K 561		
02	FK 2/61108	21.07.82	Ke	Siemens AG	A22751-T1-X1-*-7416	Blatt 7+
01	FS 9/24620	20.04.79	Pat			
Rec.	Zust.	Mitteilung	Datum	Name		

Confié à titre de secret d'entreprise. Tous droits réservés en cas de dépôt de brevet.
Comunicado como secreto empresarial. Reservados todos los derechos en caso de concesión de patente.
Confiado como secreto industrial. Nos reservamos todos os direitos em caso de concessão de patente.

Weitergabe sowie Vervielfältigung dieser Unterlage, Verwertung und Mitteilung ihres Inhalts nicht gestattet, soweit nicht ausdrücklich zugestanden. Zuwiderhandlungen verpflichten zu Schadenersatz. Alle Rechte vorbehalten, insbesondere für den Fall der Patenterteilung oder Gbm-Eintragung.

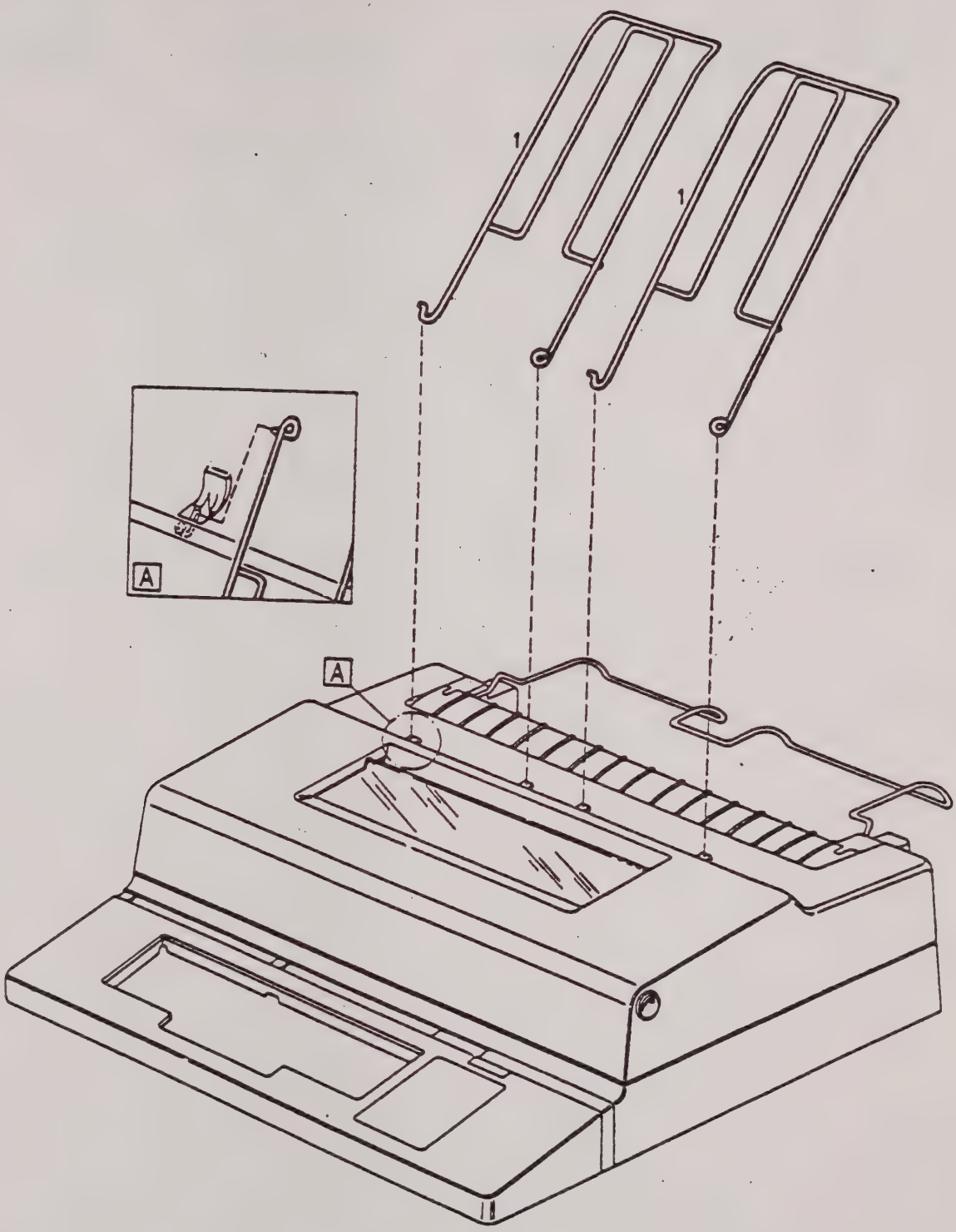

				Datum	02.07.82	Gehäuse, Breit-Faltpapier verstellbare Papierbreite Cover, wide-Fanfold paper adjustable different widths
				Bearb	Kern	
				Gepr	Kraush.	
				Norm.		
					TE E K 561	
02	FK 2/61108	21.07.82	Ke	Siemens AG	A22751-T1-X1-*-7416	Blatt 8+
01	FS 9/24620	20.04.79	Pat			
Reg	Zust	Mitteilung	Datum	Name		

BEZEICHNUNG DESIGNATION	GEGENSTAND NOMENCLATURE	BESTELLBEZEICHNUNG ORDERING DESIGNATION	BEMERKUNG REMARK
1	Bügel Paper deflecting rod	C22165-A1080-B6	E

Proprietary data, company confidential. All rights reserved. Confié à titre de secret d'entreprise. Tous droits réservés. Comunicado como segredo empresarial. Reservados todos los derechos. Ausgezeichnet aus spezialisierendem Gesamtbetrieb. Nos reservamos todos los derechos. Confiado como secreto industrial. Nos reservamos todos los derechos.

Weitergabe sowie Vervielfältigung dieser Unterlage, Verwertung und Mitteilung ihres Inhalts nicht gestattet, soweit nicht ausdrücklich zugestanden. Zuwiderhandlungen verpflichten zu Schadenersatz. Alle Rechte vorbehalten, insbesondere für den Fall der Patenterteilung oder GM-Eintragung.

				Datum	02.07.82	Gehäuse, Breit-Faltpapier verstellbare Papierbreite Cover, wide-Fanfold paper adjustable different widths
				Bearb	Kern	
				Gepr.	Kraush.	
				Norm		
				TE E K 561		
02	FK 2/61108	21.07.82	Ke	Siemens AG	A22751-T1-X1-*-7416	Blatt 9+
01	FS 9/24620	20.04.79	Pat			

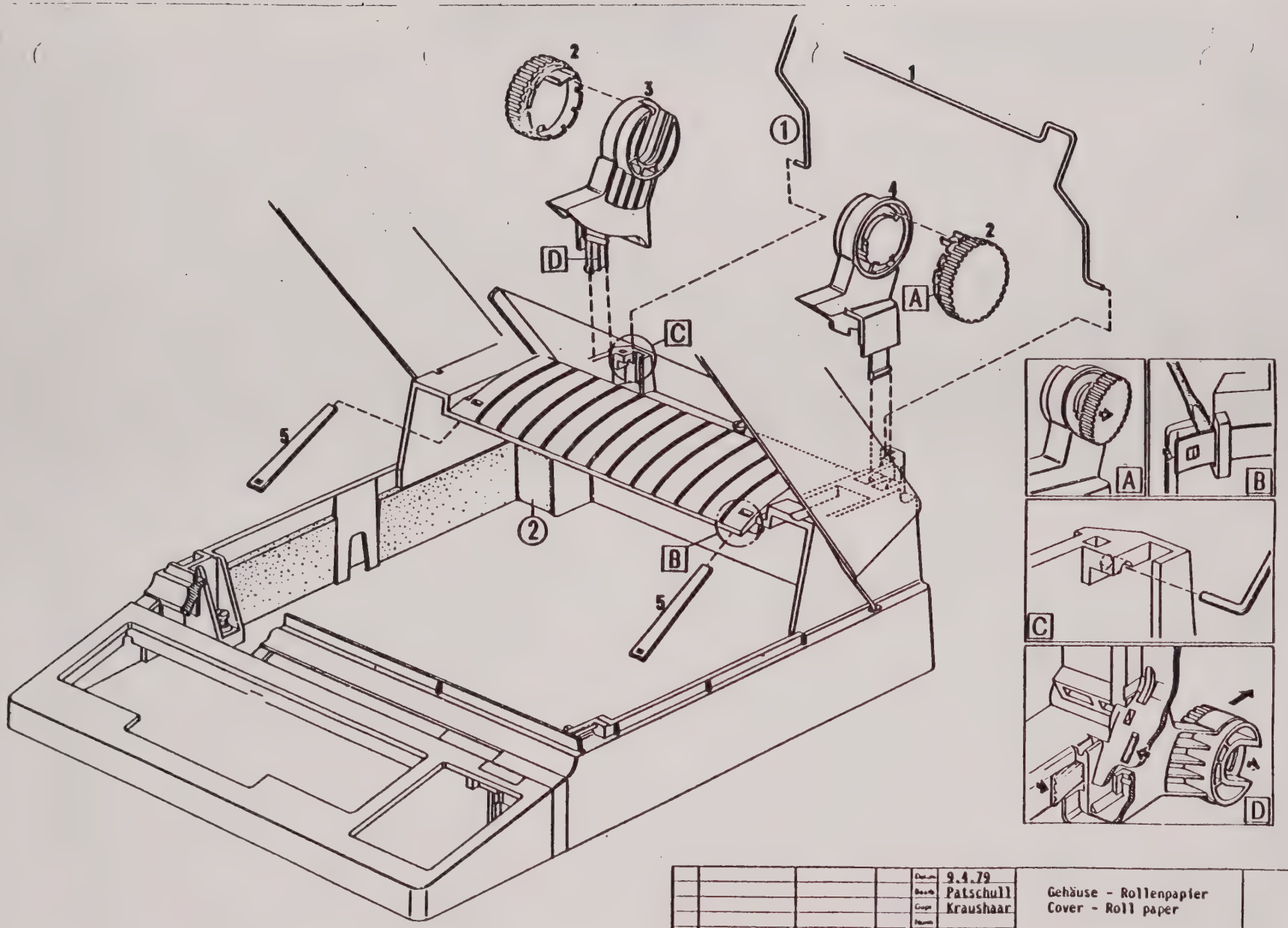

				Datum	9.4.79	Gehäuse - Rollenpapier Cover - Roll paper
				Bearb.	Patschull	
				Gepr.	Kraushaar	
				Norm		
					ZL Fs App 6	
					Siemens AG	A22751-T1-X1-*-7416
1	Fs 9/24620	20.4.79	Pat			
Zust.	Änderung	Datum	Name			Bl. 10+

BEZEICHNUNG DESIGNATION	GEGENSTAND NOMENCLATURE	BESTELLBEZEICHNUNG ORDERING DESIGNATION	BEMERKUNG REMARK
1	Umlenkung Deflector	C22165-A1000-C80	E
2	Halter LI Retainer, left	C22165-A1000-C121	E
3	Halter RE Retainer, right	C22165-A1000-C131	E

Weitergabe sowie Vervielfältigung dieser Unterlage, Verwertung und Mitteilung ihres Inhalts nicht gestattet, soweit nicht ausdrücklich zugestanden. Zuwiderhandlungen verpflichten zu Schadenersatz. Alle Rechte vorbehalten, insbesondere für den Fall der Patenterteilung oder GM-Eintragung.

				Datum	02.07.82	Gehäuse - Faltpapier Cover - Fanfold paper
				Bearb.	Kern	
				Gepr.	Kraush.	
				Norm.		
				TE E K 561		
3	02	FK 2/61108	21.07.82	Ke	Siemens AG	A22751-T1-X1-*-7416
	01	FS 9/24620	20.04.79	Pat		

Blatt 11+

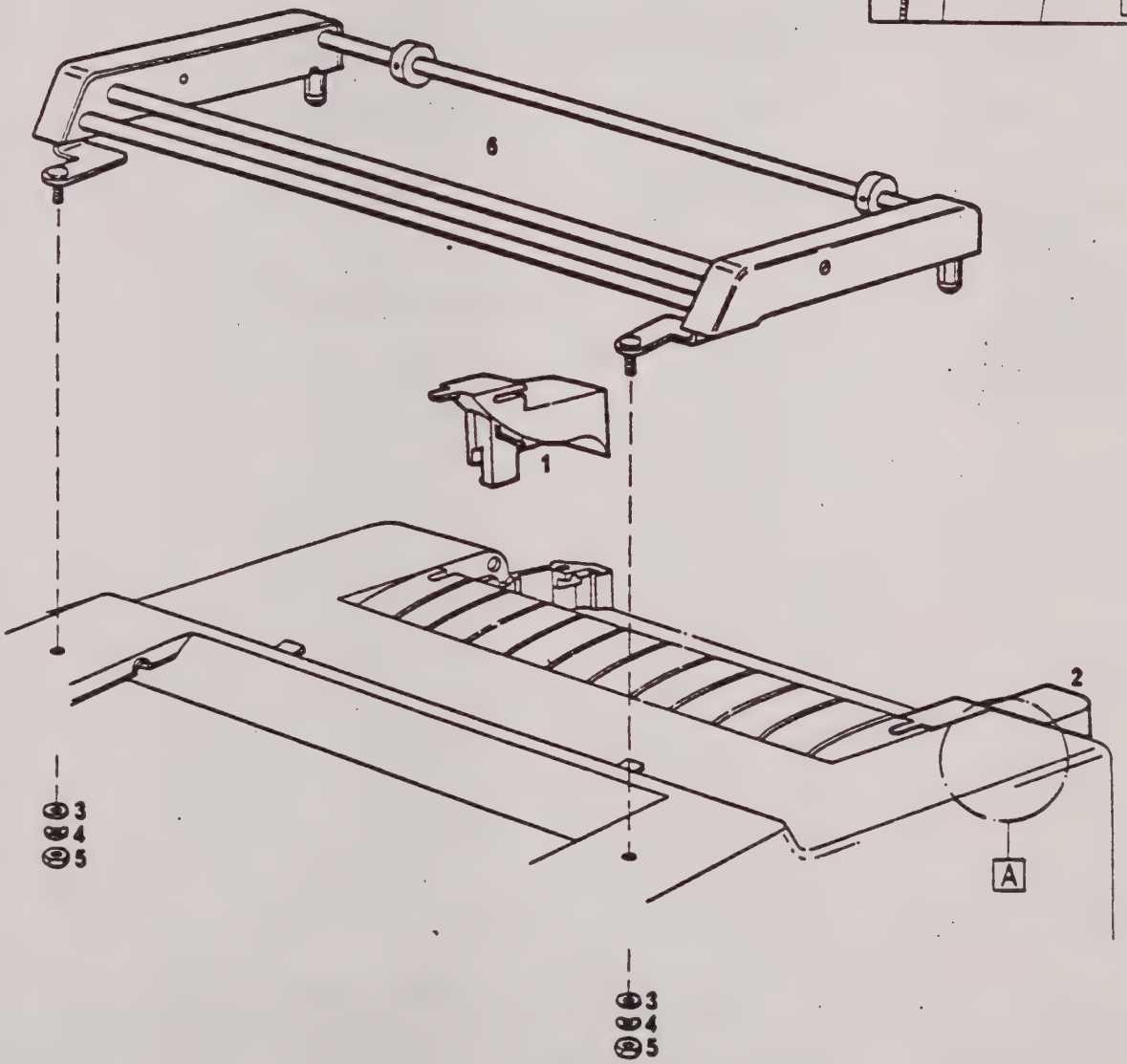

				Datum 02.07.82	Gehäuse - für ASF 150 Cover - for ASF 150
				Bearb. Kern	
				Gepr. Kraush.	
				Norm.	
				TE E K 561	
				Siemens AG	A22751-T1-X1-*-7416
					Blatt 12+
02	EK 2/61108	21.07.82	Ke		
Reg	Zust	Mitteilung	Datum	Name	

BEZEICHNUNG DESIGNATION	GEGENSTAND NOMENCLATURE	BESTELLBEZEICHNUNG ORDERING DESIGNATION	BEMERKUNG REMARK
1	Halter LI Retainer, left	C22165-A1000-C121	E
2	Halter RE Retainer, right	C22165-A1000-C131	E
3	Scheibe Washer	D9021-A32-S1	A3,2
4	Federscheibe Spring washer	D137-A30-S1	A3
5	Sechskantmutter Hexagon nut	D934-A30-S1	M3
6 *)	Aufbausatz Installation Set	C22156-A1080-B300	E Einzelteile siehe Bl.33-35 For individual parts see sh.33-35

*) Nach Montage (kompl. Gerät PT 80)
siehe Einstellvorschrift A22751-J1-A2-*-37
After assembly (complete PT 80)
see Adjustment Instructions A22751-J1-A2-*-7637

				Datum 02.07.82	Gehäuse - für ASF 150 Cover - for ASF 150	
				Bearb. Kern		
				Gepr. Kraush.		
				Norm.		
				TE E K 561		
				Siemens AG	A22751-T1-X1-*-7416	Blatt 13
1 02	FS 2/61108	21.07.82	Ke			

Bezeichnung Code Designation	Gegenstand Nomenclature	Bestellbezeichnung Ordering Designation	Bemerk. Remark
1	Umlenkung Deflector	C22165-A1080-C7	
2	Halter LI Retainer, left	C22165-A1000-C121	
3	Halter RE Retainer, right	C22165-A1000-C131	

Copying of this document and giving it to others and the use or communication of the contents thereof, are forbidden without express authority. Offenders are liable to the payment of damages. All rights are reserved in the event of the grant of a patent or the registration of a utility model or design.

Weitergabe sowie Vervielfältigung dieser Unterlage, Verwertung und Mitteilung ihres Inhalts nicht gestattet, soweit nicht ausdrücklich zugestanden. Zuwiderhandlungen verpflichten zu Schadenersatz. Alle Rechte für den Fall der Patenterteilung oder GM Eintragung vorbehalten.

Sin nuestra expresa autorización, queda terminantemente prohibida la reproducción total o parcial de este documento, así como su uso indebido y/o su exhibición o comunicación a terceros. De los infractores se exigirá el correspondiente resarcimiento de daños y perjuicios. Se reserva todos los derechos para el caso de la concesión de patente de invención o el registro de Modelo Industrial.

				Datum	29.08.78	Gehäuse, Breit - Faltpapier Cover, wide - Fanfold paper
				Bearb.	Patschull	
				Gepr.	Kraushaar	
				Norm.		
				FS TA APP2		
				Siemens AG	A22751-T1-X1-*-7416	Blatt 14 +
24.4.79	1	Fs 9	24620	20.4.79	Pat	
TR	Ausg	Änderung/Mitteilung		Datum	Name	

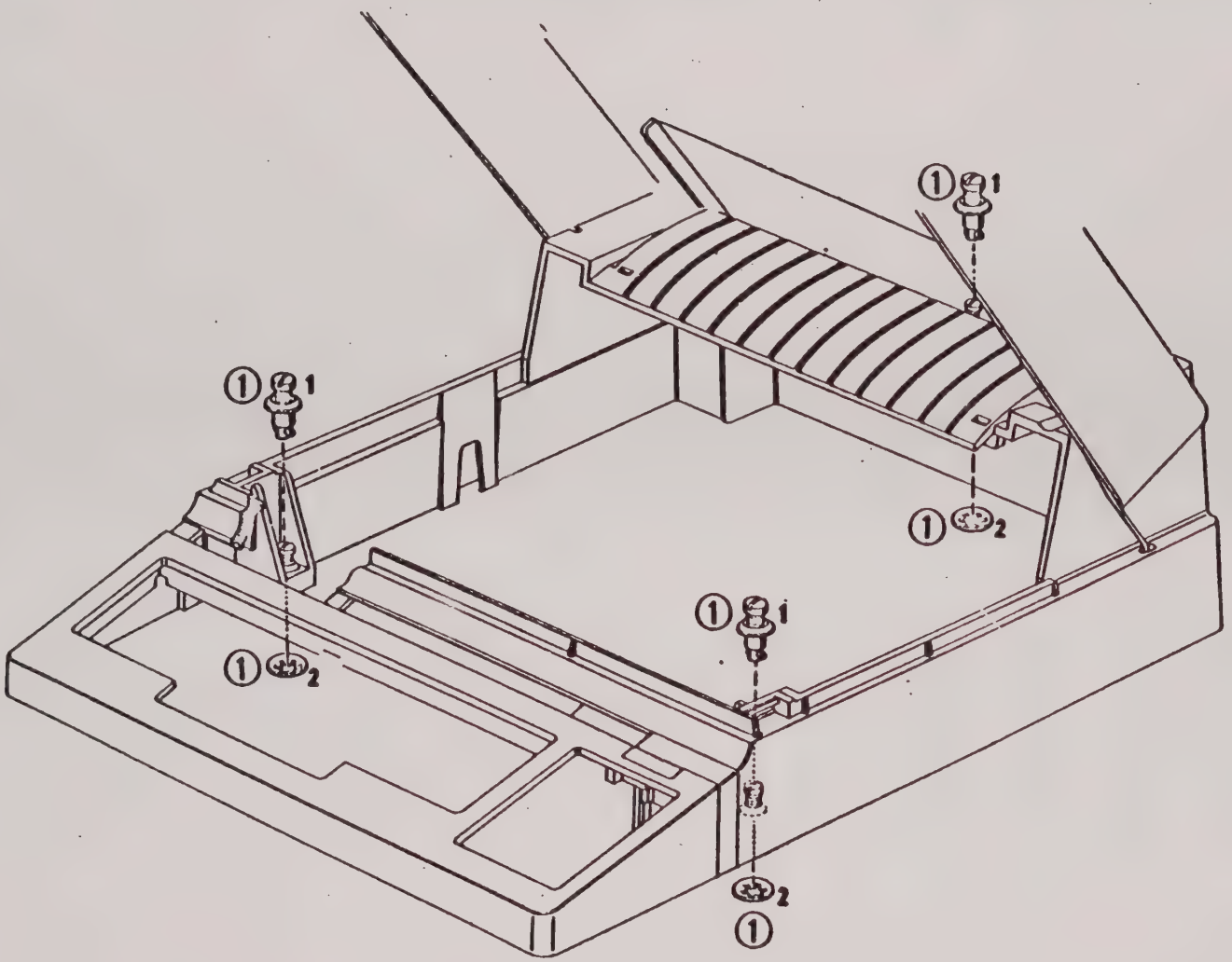

				Datum 9.4.79	Gehäuse	
				Bearb. Patschull	Cover	
				Gepr. Kraushaar		
				Norm		
				ZL Fs App 6		
1	Fs 9/24620	20.4.79	Pat	Siemens AG	A22751-T1-X1-*-7416	Blatt 15+
Zust.	Änderung	Datum	Name			

BEZEICHNUNG DESIGNATION	GEGENSTAND NOMENCLATURE	BESTELLBEZEICHNUNG ORDERING DESIGNATION	BEMERKUNG REMARK
1	Bügel Rod	C22165-A1000-C28	E
2	Abdeckung Cover	C22165-A1000-C31	E
3	Rollenhalter, LI Paper roll axle retainer, left	C22165-A1000-C41	E
4	Rollenhalter, RE Paper roll axle retainer, right	C22165-A1000-C51	E
5	Blattfeder Leaf spring	C22165-A1000-C29	E

wertung und Mitteilung ihres Inhalts nicht gestattet, soweit nicht ausdrücklich zugestanden. Zuwiderhandlungen verpflichten zu Schadenersatz. Alle Rechte vorbehalten, insbesondere für den Fall der Patenterteilung oder GM-Eintragung.

Datum	02.07.82	Gehäuse - Rollenpapier Cover - Roll paper			
Bearb.	Kern				
Gepr.	Kraush.				
Norm.					
	TE E K 561				
02	FK 2/61108	21.07.82	Ke	Siemens AG	A22751-T1-X1-*-7416
01	FS 9/24620	20.04.79	Pat		Blatt 16+
Zust	Mitteilung	Datum	Name		

Bezeichnung Code Designation	Gegenstand Nomenclature	Bestellbezeichnung Ordering Designation	Bemerk. Remark
1	Verschlußzapfen Locking pin	C22123-Z1000-C6	
2	Halteschreibe Retaining disk	C22123-Z1000-C21	

Copying of this document and giving it to others and the use or communication of the contents thereof are forbidden without express authority. Offenders are liable to the payment of damages. All rights are reserved in the event of the grant of a patent or the registration of a utility model or design.

Weitergabe sowie Vervielfältigung dieser Unterlage, Verwertung und Mitteilung ihres Inhalts nicht gestattet, soweit nicht ausdrücklich zugestanden. Zuwiderhandlungen verpflichten zu Schadenersatz. Alle Rechte für den Fall der Patenterteilung oder GM Eintragung vorbehalten.

Sin nuestra expresa autorización queda terminantemente prohibida la reproducción total o parcial de este documento así como su uso indebido y/o su exhibición o comunicación a terceros. De las infracciones se seguirá el correspondiente resarcimiento de daños y perjuicios. Se reserva todos los derechos para el caso de la concesión de patente de invención o el registro de Modelo Industrial

					Datum	29.08.78	
					Bearb.	Patschull	Gehäuse Cover
					Gepr.	Kraushaar	
					Norm.		
					FS TA APP2		
					Siemens AG	A22751-T1-X1-*-7416	Blatt 17 +
24.4.79	1	Fs 9	24620	20.4.79	Pat		
TR	Ausg	Änderung/Mitteilung		Datum	Name		

BEZEICHNUNG DESIGNATION	GEGENSTAND NOMENCLATURE	BESTELLBEZEICHNUNG ORDERING DESIGNATION	BEMERKUNG REMARK
1	Umlenkung Deflector	C22165-A1080-C7	E
2	Halter LI Retainer, left	C22165-A1000-C121	E
3	Halter RE Retainer, right	C22165-A1000-C131	E

Weitergabe dieser Unterlage sowie Vervielfältigung ihres Inhalts nicht gestattet, soweit nicht ausdrücklich zugestanden. Zuwiderhandlungen verpflichten zu Schadenersatz. Alle Rechte vorbehalten, insbesondere für den Fall der Patenterteilung oder GM-Eintragung

				Datum 02.07.82	Gehäuse, Breit-Faltpapier Cover, wide-Fanfold paper
				Bearb. Kern	
				Gepr. Kraush.	
				Norm.	
				TE E K 561	
02	EK 2/61108	21.07.82	Ke	Siemens AG	A22751-T1-X1-*-7416
01	ES 9/24620	20.04.79	Pat		

Blatt 18+

Bezeichnung Code Designation	Gegenstand Nomenclature	Bestellbezeichnung Ordering Designation	Bemerk. Remark
1	Fassung Window retainer	C22165-A1000-C18	
2	Gehäusefenster Cover window	C22165-A1000-C20	
3	Draht Wire	C22165-A1080-C107	1)
4	Draht Wire	C22165-A1080-C108	1)
5	Glühlampe Incandescent lamp	C22230-Z1000-C21	
6	Lampenhalter Lamp holder	C22165-A1000-C17	
7	Knopf Locking button	C22165-A1000-C21	
8	Reflektor Reflector	C22165-A1000-C56	
9	Reflektor Reflector	C22165-A1080-C106	1)
10	Klappe Flap	C22165-A1000-C16	
11	Zugfeder Tension spring	C22165-A150-C135	

1) Nicht kurzfristig lieferbar
Not available at short notice

Weitergabe sowie Vervielfältigung dieser Unterlage, Verwertung und Mitteilung ihres Inhalts nicht gestattet, soweit nicht ausdrücklich zugestanden. Zuwiderhandlungen verpflichten zu Schadenersatz. Alle Rechte für den Fall der Patenterteilung oder GM Eintragung vorbehalten.

Copying of this document, and giving it to others and the use or communication of the contents thereof, are forbidden without express authority. Offenders are liable to the payment of damages. All rights are reserved in the event of the grant of a patent or the registration of a utility model or design.

de la reproducción total o parcial de este documento así como su uso indebido y/o su exhibición o comunicación a terceros. De los infractores se exigirá el correspondiente resarcimiento de daños y perjuicios. Se reserva todos los derechos para el caso de la concesión de patente de invención o el registro de Modelo Industrial

				Datum	29.08.78	
				Bearb.	Patschull	Gehäuse
				Gepr.	Kraushaar	Cover
				Norm.		
				FS TA APP2		
				Siemens AG	A22751-T1-X1-*-7416	Blatt 19+
24.9.75	1	Fs 9 24620	20.4.79	Pat		
TR	Ausg	Änderung/Mitteilung	Datum	Name		

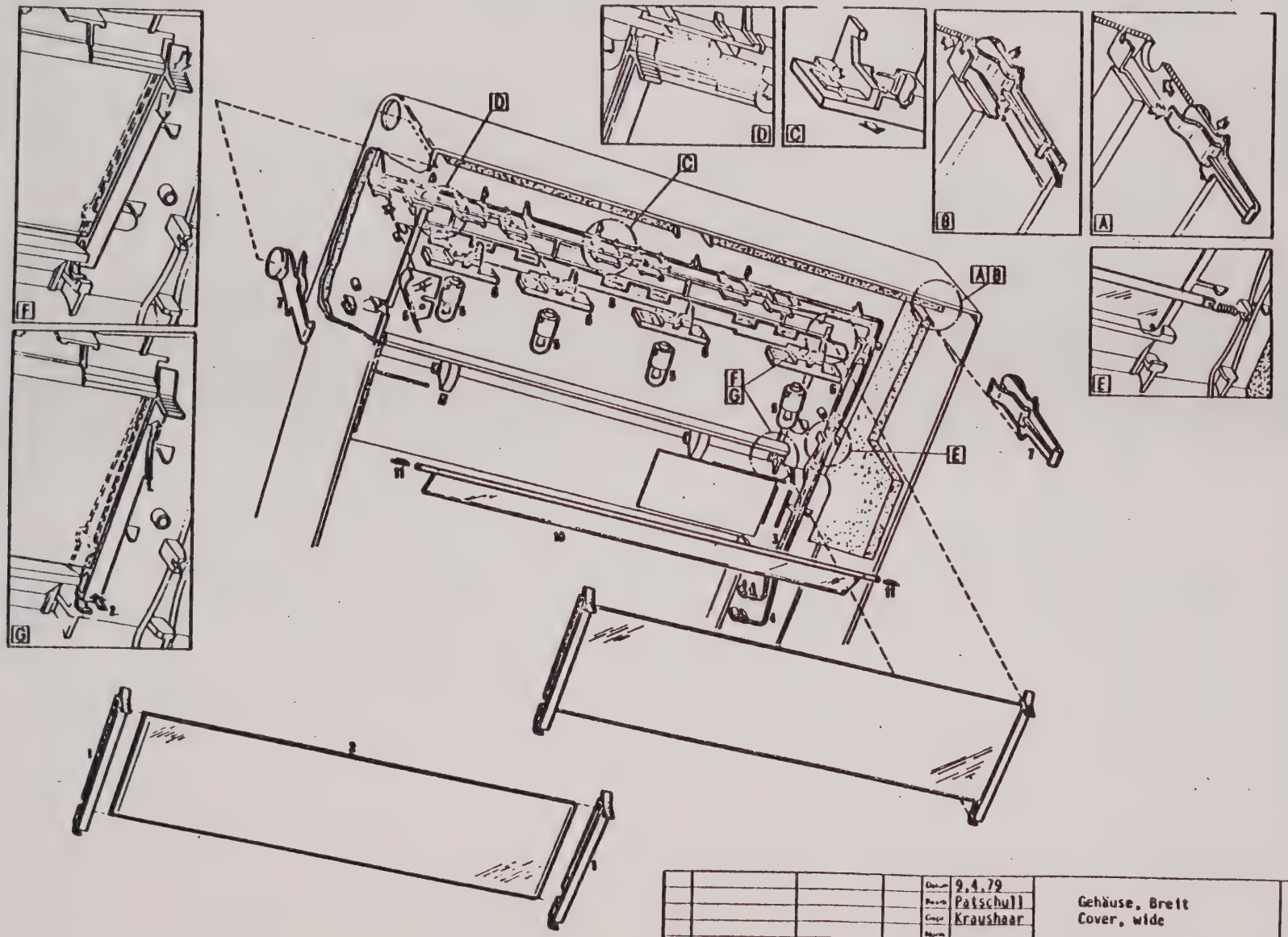

				Datum 9.4.79	Gehäuse, Breit Cover, wide
				Bearb. Patschull	
				Gepr. Kraushaar	
				Norm	
				ZL Fs App 6	
1	Fs 9/24620	20.4.79	Pat	Siemens AG	A22751-T1-X1-*-7416
Zust.	Änderung	Datum	Name		Blatt 20+

BEZEICHNUNG DESIGNATION	GEGENSTAND NOMENCLATURE	BESTELLBEZEICHNUNG ORDERING DESIGNATION	BEMERKUNG REMARK
1	Verschlußzapfen Locking pin	C22123-Z1000-C6	E
2	Haltescheibe Retaining disk	C22123-Z1000-C21	E

Proprietary data, company confidential. All rights re[illegible] Confié à titre de secret d'entreprise. Tous droits [illegible] Comunicado como segredo empresarial. Reservados tod[illegible] Presentado con aprovechamiento [illegible] Contiado como secreto industrial. Nos reservamos todos [illegible]

Weitergabe sowie Vervielfältigung dieser Unterlage, Verwertung und Mitteilung ihres Inhalts nicht gestattet, soweit nicht ausdrücklich zugestanden. Zuwiderhandlungen verpflichten zu Schadenersatz. Alle Rechte vorbehalten, insbesondere für den Fall der Patenterteilung oder GM-Eintragung.

				Datum	02.07.82	Gehäuse Cover
				Bearb.	Kern	
				Gepr.	Kraush.	
				Norm.		
				TE E K 561		
02	FK 2/61108	21.07.82	Ke	Siemens AG	A22751-T1-X1-*-7416	Blatt 21+
01	FS 9/24620	20.04.79	Pat			
Reg.	Zust.	Mitteilung	Datum			

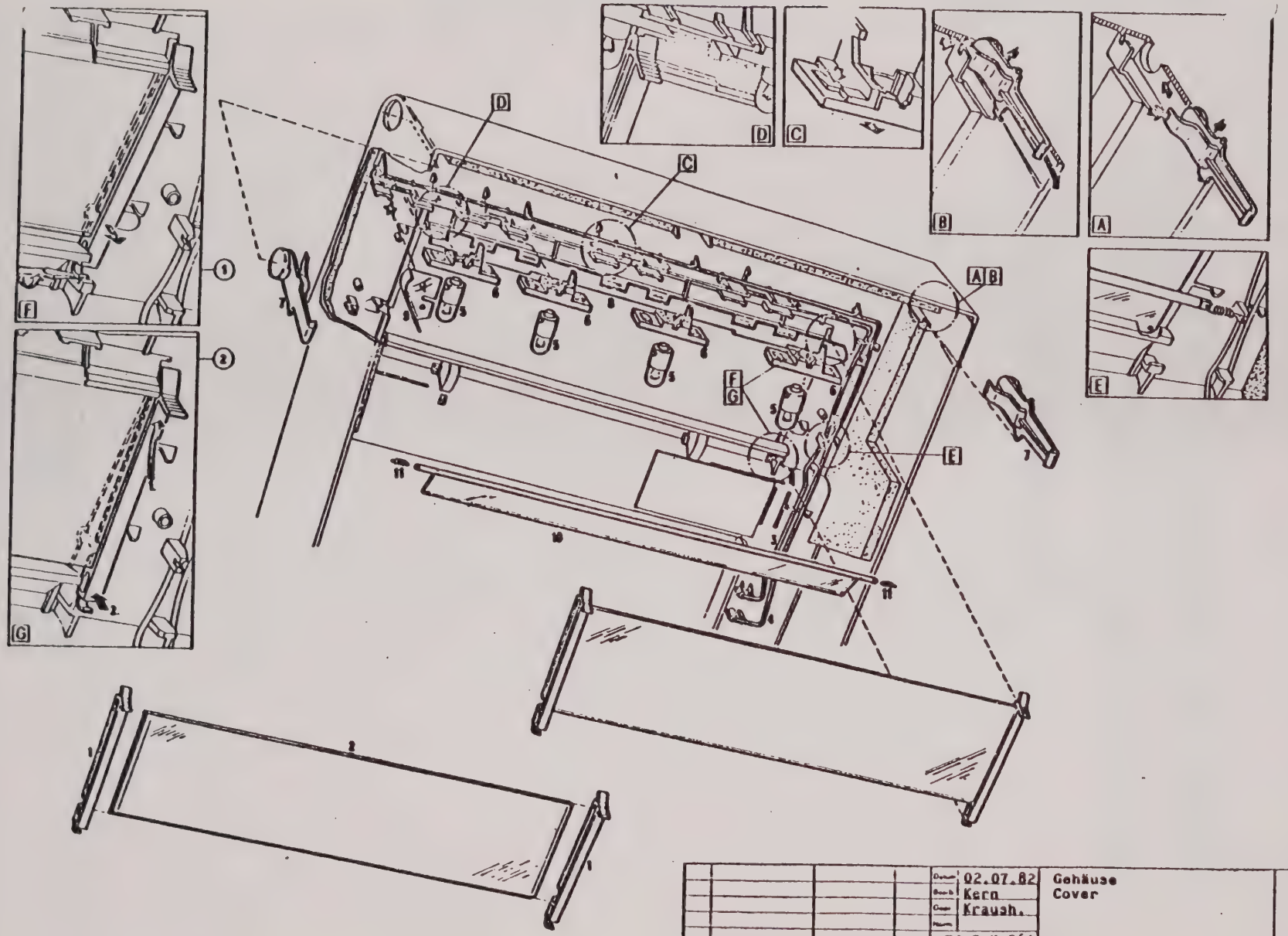

			02.07.82	Gehäuse	
			Kern	Cover	
			Kraush.		
			TE E K 561		
02 FK 2/61108	21.07.82 Kg		Siemens AG	A22751-T1-X1-*-7416	22+
01 FS 9/24620	20.04.79 Pat				

Weitergabe sowie Vervielfältigung dieser Unterlage, Verwertung und Mitteilung ihres Inhalts nicht gestattet, soweit nicht ausdrücklich zugestanden. Zuwiderhandlungen verpflichten zu Schadenersatz. Alle Rechte vorbehalten, insbesondere für den Fall der Patenterteilung oder GM Eintragung.

(1) Unter Zuhilfenahme eines Schraubendrehers läßt sich die gerastete Nase der Fenster-Fassung (1) leicht aus der Nut herausdrücken.
With the aid of a screw driver, the latched nose of the window retainer (1) can be easily pressed out of the groove.

(2) Aufsetzen der Fenster-Fassung (1).
Mounting the window retainer (1).

	Datum 02.07.82	Gehäuse Cover	
	Bearb. Kern		
	Gepr. Kraush.		
	Norm.		
	TE E K 561		
	Siemens AG	A22751-T1-X1-*-7416	Blatt 23+
02 FK 2/61108 21.07.82 Ke			

BEZEICHNUNG DESIGNATION	GEGENSTAND NOMENCLATURE	BESTELLBEZEICHNUNG ORDERING DESIGNATION	BEMERKUNG REMARK
1	Fassung Window retainer	C22165-A1000-C18	E
2	Gehäusefenster Cover window	C22165-A1000-C20	E
3	Draht Wire	C22165-A1080-C107	
4	Draht Wire	C22165-A1080-C108	
5	Glühlampe Incandescent lamp	C22230-Z1000-C21	E
6	Lampenhalter Lamp holder	C22165-A1000-C17	E
7	Knopf Locking button	C22165-A1000-C21	E
8	Reflektor Reflector	C22165-A1000-C56	
9	Reflektor Reflector	C22165-A1080-C106	
10	Klappe Flap	C22165-A1000-C16	E
11	Zugfeder Tension spring	C22165-A1000-C60	E

Confié à titre de secret d'entreprise. Tous droits réservés. Communicado como segredo empresarial. Reservados todos os direitos. Reservados sus reproducciones y copias. Dos spaces copiados. Confiado como secreto industrial. Nos reservamos todos.

Wertung und Mitteilung ihres Inhalts nicht gestattet, soweit nicht ausdrücklich zugestanden. Zuwiderhandlungen verpflichten zu Schadenersatz. Alle Rechte vorbehalten, insbesondere für den Fall der Patenterteilung oder GM Eintragung.

				Datum	02.07.82	Gehäuse Cover
				Bearb.	Kern	
				Gepr.	Kraush.	
				Norm.		
				TE E K 561		
02	FK 2/61108	21.07.82	Ke	Siemens AG	A22751-T1-X1-*-7416	Blatt 24+
01	FS 0/24620	20.04.79	Pat			

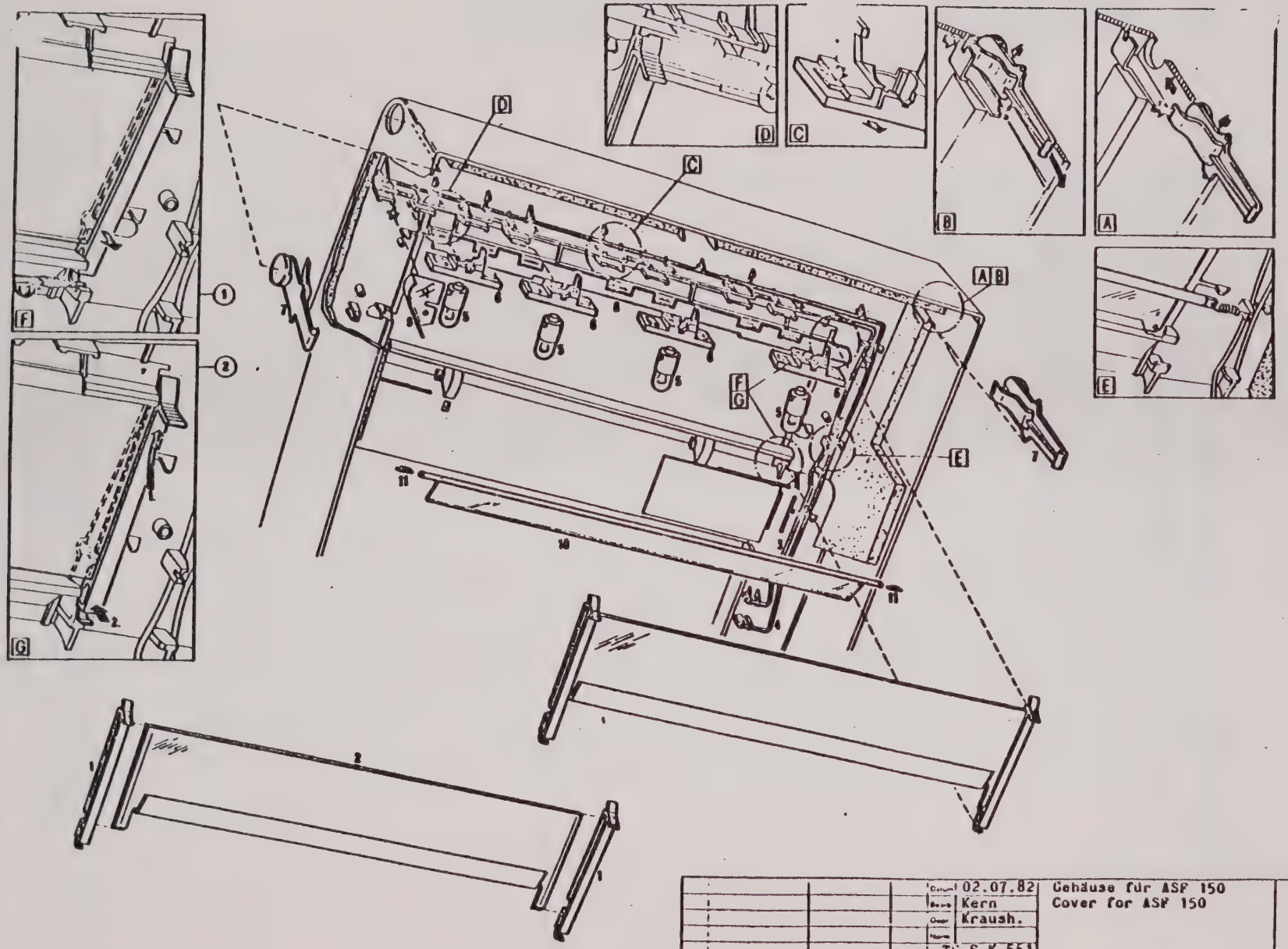

		02.07.82	Gehäuse für ASF 150 Cover for ASF 150	
		Kern		
		Kraush.		
		TE E K 561		
		Siemens AG	A22751-T1-X1-*-7416	25+
02 FK 2/61108	21.07.82 Ke			

(1) Unter Zuhilfenahme eines Schraubendreher läßt sich die gerastete Nase der Fenster-Fassung (1) leicht aus der Nut herausdrücken.
With the aid of a screw driver, the latched nose of the window retainer (1) can be easily pressed out of the groove.

(2) Aufsetzen der Fenster Fassung (1).
Mounting the window ratainer (1).

Weitergabe sowie Vervielfältigung dieser Unterlage, Verwertung und Mitteilung ihres Inhalts nicht gestattet, soweit nicht ausdrücklich zugestanden. Zuwiderhandlungen verpflichten zu Schadenersatz. Alle Rechte vorbehalten, insbesondere für den Fall der Patenterteilung oder GM-Eintragung.

Datum: 02.07.82	Gehäuse für ASF 150	
Bearb.: Kern	Cover for ASF 150	
Gepr.: Kraush.		
Norm:		
TE E K 561		
Siemens AG	A22751-T1-X1-*-7416	Blatt 26+

Zust.	Mitteilung	Datum	Name
02	FK 2/61108	21.07.82	Ke

BEZEICHNUNG DESIGNATION	GEGENSTAND NOMENCLATURE	BESTELLBEZEICHNUNG ORDERING DESIGNATION	BEMERKUNG REMARK
1	Fassung Window retainer	C22165-A1000-C18	E
2	Gehäusefenster Cover window	C22165-A1080-C126	
3	Draht Wire	C22165-A1080-C107	
4	Draht Wire	C22165-A1080-C108	
5	Glühlampe Incandescent lamp	C22230-Z1000-C21	E
6	Lampenhalter Lamp holder	C22165-A1000-C17	E
7	Knopf Locking button	C22165-A1000-C21	E
8	Reflektor Reflector	C22165-A1000-C56	
9	Reflektor Reflector	C22165-A1080-C106	
10	Klappe Flap	C22165-A1000-C16	E
11	Zugfeder Tension spring	C22165-A1000-C60	E

Proprietary data, company confidential. All rights reserved. Confidential à titre de secret d'entreprise. Tous droits réservés. Comunicado como segredo empresarial. Reservados todos os direitos. Aprovechamiento comercial. Bien apenas cuando se haya conseguido. Confiado como secreto industrial. Nos reservamos todos los derechos.

Weitergabe sowie Vervielfältigung dieser Unterlage, Verwertung und Mitteilung ihres Inhalts nicht gestattet, soweit nicht ausdrücklich zugestanden. Zuwiderhandlungen verpflichten zu Schadenersatz. Alle Rechte vorbehalten, insbesondere für den Fall der Patenterteilung oder GM-Eintragung.

Datum: 02.07.82	Gehäuse für ASF 150 Cover for ASF 150		
Bearb.: Kern			
Gepr.: Kraush.			
Norm.:			
TE E K 561			
Siemens AG	A22751-T1-X1-*-7416	Blatt 27+	

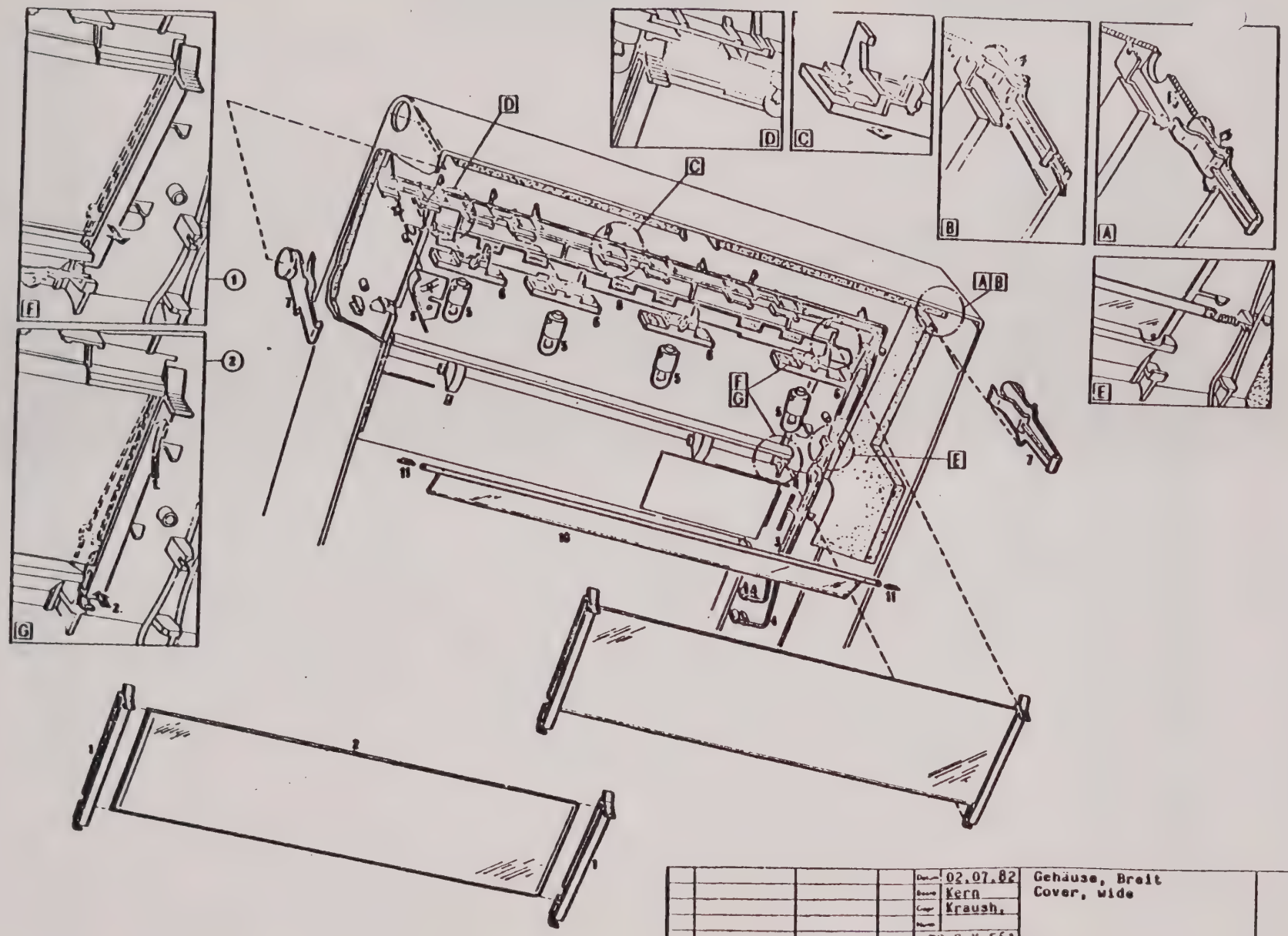

					02.07.82	Gehäuse, Breit Cover, wide
					Kern	
					Kraush.	
					TE E K 561	
02	FK 2/61108	21.07.82	Ke	Siemens AG	A22751-T1-X1-*-7416	28+
01	FS 9/24620	20.04.79	Pat			

Confié à titre de secret d'entreprise. Tous droits re
Comunicado como segredo empresarial Reservados todos
Anonymes aus Betriebsgeheimnis ... Ihre Rechte vorbehalten.
Confiado como secreto industrial. Nos reservamos todos

Weitergabe sowie Vervielfältigung dieser Unterlage, Verwertung und Mitteilung ihres Inhalts nicht gestattet, soweit nicht ausdrücklich zugestanden. Zuwiderhandlungen verpflichten zu Schadenersatz. Alle Rechte vorbehalten, insbesondere für den Fall der Patenterteilung oder GM Eintragung.

(1) Unter Zuhilfenahme eines Schraubendrehers läßt sich die gerastete Nase der Fenster-Fassung (1) leicht aus der Nut herausdrücken.
With the aid of a screw driver, the latched nose of the window retainer (1) can be easily pressed out of the groove.

(2) Aufsetzen der Fenster-Fassung (1).
Mounting the window retainer (1).

					Datum	02.07.82	Gehäuse, Breit Cover, wide
					Bearb.	Kern	
					Gepr.	Kraush.	
					Norm.		
					TE E K 561		
					Siemens AG	A22751-T1-X1-*-7416	Blatt 29+
1	03.82	02	FK 2/61108	21.07.82	Ke		

Proprietary data, company confidential. All rights reserved. Confié à titre de secret d'entreprise. Tous droits réservés. Comunicado como segredo empresarial. Reservados todos os direitos. Confiado como secreto industrial. Nos reservamos todos los derechos.

Weitergabe sowie Vervielfältigung dieser Unterlage, Verwertung und Mitteilung ihres Inhalts nicht gestattet, soweit nicht ausdrücklich zugestanden. Zuwiderhandlungen verpflichten zu Schadenersatz. Alle Rechte vorbehalten, insbesondere für den Fall der Patenterteilung oder GM-Eintragung.

BEZEICHNUNG DESIGNATION	GEGENSTAND NOMENCLATURE	BESTELLBEZEICHNUNG ORDERING DESIGNATION	BEMERKUNG REMARK
1	Fassung Window retainer	C22165-A1000-C18	E
2	Gehäusefenster Cover window	C22165-A1080-C26	
3	Draht Wire	C22165-A1080-C8	
4	Draht Wire	C22165-A1080-C9	
5	Glühlampe Incandescent lamp	C22230-Z1000-C21	E
6	Lampenhalter Lamp holder	C22165-A1000-C17	E
7	Knopf Locking button	C22165-A1000-C21	E
8	Reflektor Reflector	C22165-A1080-C10	
9	Reflektor Reflector	C22165-A1080-C106	
10	Klappe Flap	C22165-A1080-C27	E
11	Zugfeder Tension spring	C22165-A1000-C60	E

Datum	02.07.82	Gehäuse, Breit Cover, wide		
Bearb.	Kern			
Gepr.	Kraush.			
Norm				
	TE E K 561			
02 FK 2/61103 21.07.82 Ke	Siemens AG	A22751-T1-X1-*-7416	Blatt	30+
01 FS 9/24620 20.04.79 Pat				

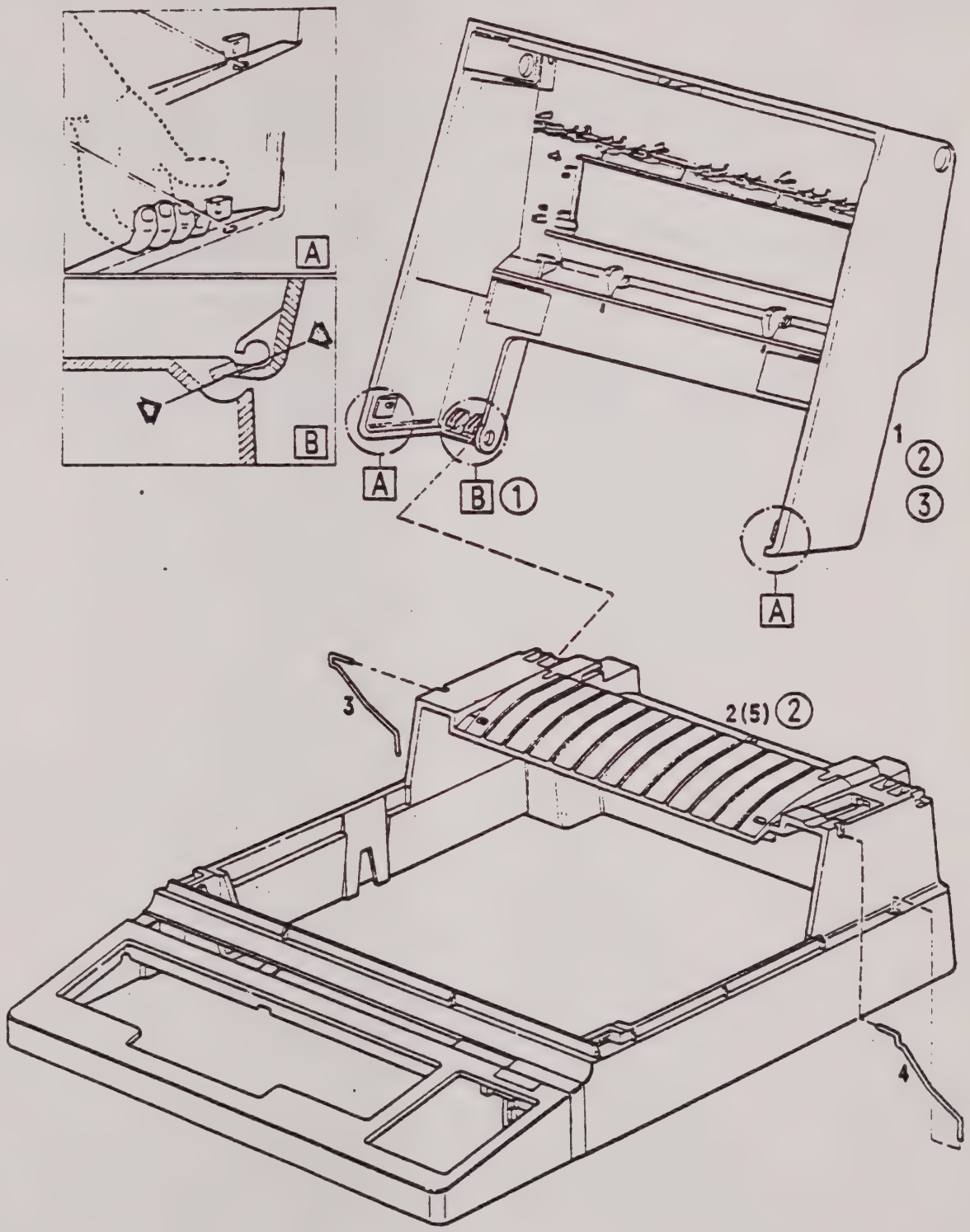

			Datum 02.07.82	Gehäuse ASR,KSR m.Netzschalter	
			Bearb Kern	(Normal- und Schmalschrift)	
			Gepr Kraush.	Cover for ASR, KSR versions	
			Norm.	with power switch	
			TE E K 561	(Stand. and compressed print)	
02 FK 2/61108	21.07.82	Ke	Siemens AG	A22751-T1-X1-*-7416	Blatt 31+
01 FS 9/24620	20.04.79	Pat			

1. Ausbau des Oberteils auf die unbedingt nötigen Fälle beschränken.
   Remove the upper section only if absolutely necessary.

2. Es wird empfohlen, Ober- und Unterteil immer gemeinsam auszutauschen.
   It is recommended to exchange the upper and the lower section always jointly.

3. Bei Rollenpapier Teil 1 nach den Rollenhaltern ausbauen.
   In the case of roll paper, remove section 1 after the removal of the roll axle retainer.

Weitergabe sowie Vervielfältigung dieser Unterlage, Verwertung und Mitteilung ihres Inhalts nicht gestattet, soweit nicht ausdrücklich zugestanden. Zuwiderhandlungen verpflichten zu Schadenersatz. Alle Rechte vorbehalten, insbesondere für den Fall der Patenterteilung oder GM-Eintragung.

Datum: 02.07.82	Gehäuse ASR, KSR m. Netzschalter (Normal und Schmalschrift)	
Bearb.: Kern	Cover für ASR, KSR versions with power switch (Stand. and compressed print)	
Gepr.: Krausch.		
Norm.:		
TE E K 561		
02 FK 2/61108 21.07.82 Ke	Siemens AG	A22751-T1-X1-*-7416
01 FS 9/24620 20.04.79 Pat		Blatt 32+

BEZEICHNUNG DESIGNATION	GEGENSTAND NOMENCLATURE	BESTELLBEZEICHNUNG ORDERING DESIGNATION		BEMERKUNG REMARK
1	Oberteil Upper section of cover	C22165-A1000-B1		
2	Unterteil Lower section of cover	C22165-A1000-C1 C22165-A1000-C311		1) für Netzschalter for power switch
3	Stütze LI Cover stay, left	C22165-A1000-C8		E
4	Stütze RE Cover stay, right	C22165-A1000-C9		E
5	Unterteil Lower section of cover	C22165-A1080-C101	1)	für Schmalschrift f. compressed print

1) Nur in Verbindung mit Teil 1 lieferbar
Only available in connection with part 1

			Datum	02.07.82	Gehäuse ASR,KSR m.Netzschalter (Normal- und Schmalschrift)
			Bearb.	Kern	
			Geor.	Kraush.	Cover for ASR, KSR versions with power switch
			Norm.		
			TE E K 561		(Stand. and compressed print)
1	02 FK 2/61108	21.07.82	Ke	Siemens AG	A22751-T1-X1-*-7416
	01 FS 9/24620	20.04.79	Pat		33+

Proprietary data, company confidential. All rights reserved. Confié à titre de secret d'entreprise. Tous droits réservés. Comunicado como segredo empresarial. Reservados todos os direitos. Confiado como secreto industrial. Nos reservamos todos los derechos.

Weitergabe sowie Vervielfältigung dieser Unterlage, Verwertung und Mitteilung ihres Inhalts nicht gestattet, soweit nicht ausdrücklich zugestanden. Zuwiderhandlungen verpflichten zu Schadenersatz. Alle Rechte vorbehalten, insbesondere für den Fall der Patenterteilung oder GM-Eintragung.

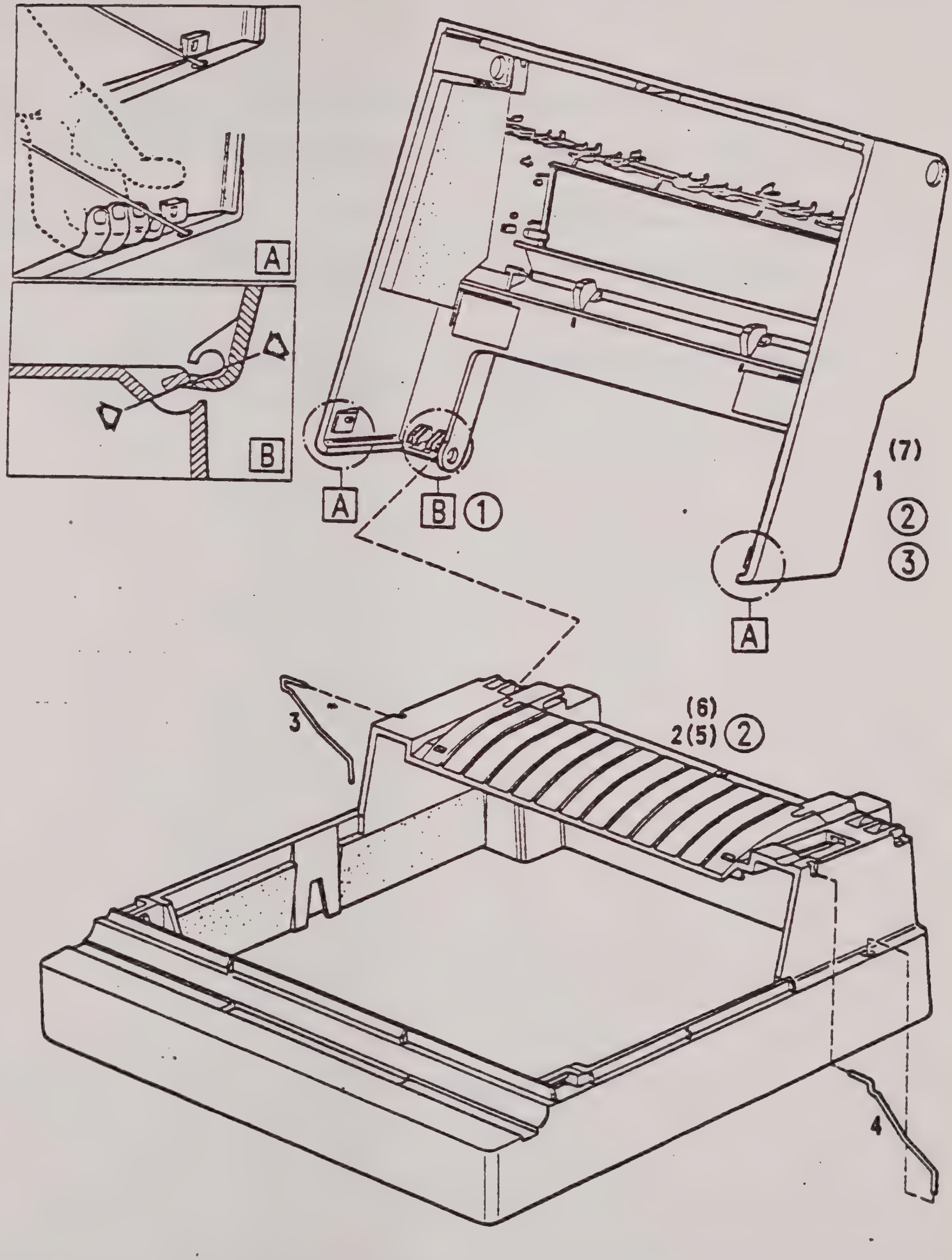

			Datum: 02.07.82	GH/RO m.Netzschalter u. ASF 150 (Normal- u. Schmalschrift)
			Bearb.: Kern	Cover for RO version with power switch (ASF 150
			Gepr.: Kraush.	Stand. and compressed print)
			Norm.:	
			TE E K 561	
02 FK 2/61108	21.07.82	Ke	Siemens AG	A22751-T1-X1-*-7416 — Blatt 34+
01 FS 9/24620	20.04.79	Pat		

Proprietary data, company confidential. All rights reserved. Confié à titre de secret d'entreprise. Tous droits réservés. Comunicado como segredo empresarial. Reservados todos los derechos. Aparecerá sin aportar exclusivamente el cargo. Bien aparte cuando Confiado como secreto industrial. Nos reservamos todos los derechos.

Weitergabe sowie Vervielfältigung dieser Unterlage, Verwertung und Mitteilung ihres Inhalts nicht gestattet, soweit nicht ausdrücklich zugestanden. Zuwiderhandlungen verpflichten zu Schadenersatz. Alle Rechte vorbehalten, insbesondere für den Fall der Patenterteilung oder GM-Eintragung.

(1) Ausbau des Oberteils auf die unbedingt nötigen Fälle beschränken.
Remove the upper section only if absolutely necessary.

(2) Es wird empfohlen, Ober- und Unterteil immer gemeinsam auszutauschen.
It is recommended to exchange the upper and the lower section always jointly.

(3) Bei Rollenpapier Teil 1 nach den Rollenhaltern ausbauen.
In the case of roll paper, remove section 1 after the removal of the roll axle retainers.

				Datum 02.07.82	GH/RO m.Netzschalter u. ASF 150
				Bearb. Kern	(Normal- und Schmalschrift)
				Gepr. Kraush.	Cover for RO version with power-
				Norm.	switch (ASF 150)
				TE E K 561	(Stand. and compressed print)
02	FK 2/61108	21.07.82	Ke	Siemens AG	A22751-T1-X1-*-7416	Blatt 35+
01	FS 9/24620	20.04.79	Pat		
Seg.	Zust.	Mitteilung	Datum	Name	

BEZEICHNUNG DESIGNATION	GEGENSTAND NOMENCLATURE	BESTELLBEZEICHNUNG ORDERING DESIGNATION	BEMERKUNG REMARK
1	Oberteil Upper section of cover	C22165-A1000-B1	
2	Unterteil Lower section of cover	C22165-A1000-C141 C22165-A1000-C321	1) für Netzschalter f. power-switch
3	Stütze LI Cover stay, left	C22165-A1000-C8	E
4	Stütze RE Cover stay, right	C22165-A1000-C9	E
5	Unterteil Lower section of cover	C22165-A1080-C111 1)	für Schmalschrift f. compressed print
6	Unterteil Lower section of cover	C22165-A1080-C141 1)	für Schmalschrift mit ASF 150 f. compressed print ASF 150
7	Oberteil Upper section of cover	C22165-A1080-B81	für ASF 150 for ASF 150

1) Nur in Verbindung mit Teil 1 lieferbar
Only available in connection with part 1

Proprietary data, company confidential. All rights reserved. Confié à titre de secret d'entreprise. Tous droits réservés. Comunicado como segredo empresarial. Reservados todos los derechos. Anexo para aportar sin compromiso. Ofrece apenas cargo. Confiado como secreto industrial. Nos reservamos todos los derechos.

Weitergabe sowie Vervielfältigung dieser Unterlage, Verwertung und Mitteilung ihres Inhalts nicht gestattet, soweit nicht ausdrücklich zugestanden. Zuwiderhandlungen verpflichten zu Schadenersatz. Alle Rechte vorbehalten, insbesondere für den Fall der Patenterteilung oder GM-Eintragung.

				Datum 02.07.82	GH/RO m.Netzschalter u. ASF 150
				Bearb. Kern	(Normal- und Schmalschrift)
				Gepr. Kraush.	Cover for RO version with power-switch (ASF 150)
				Norm	
				TE E K 561	(Stand. and compressed print)
02	FK 2/61108	21.07.82	Ke	Siemens AG	A22751-T1-X1-*-7416
01	FS 9/24620	20.04.79	Pat		Blatt 36+
Reg	Zust. Mitteilung	Datum	Name		

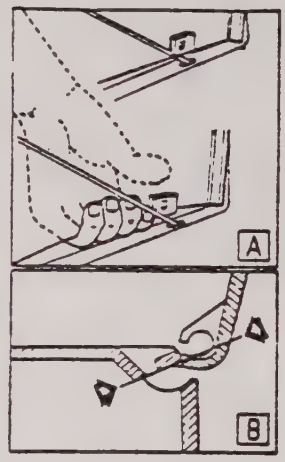

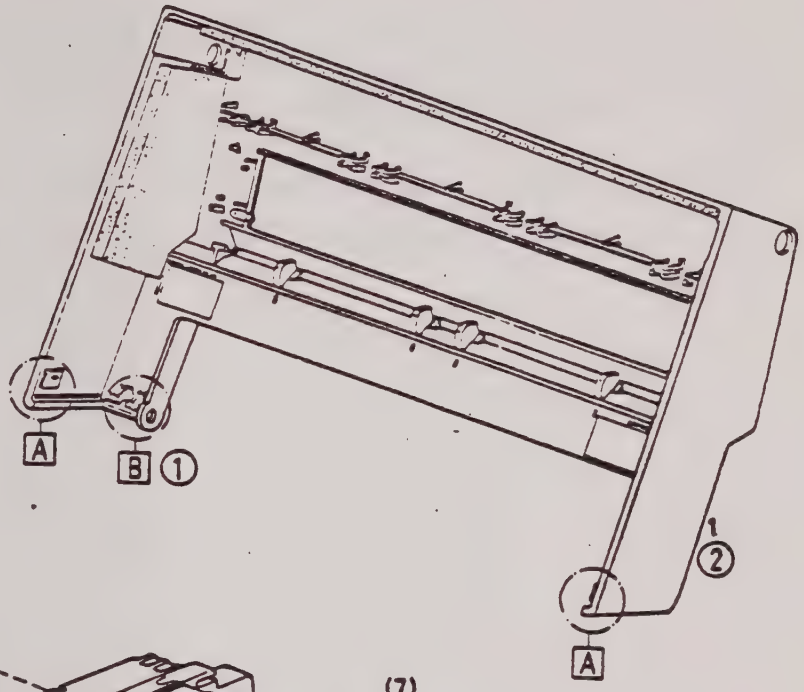

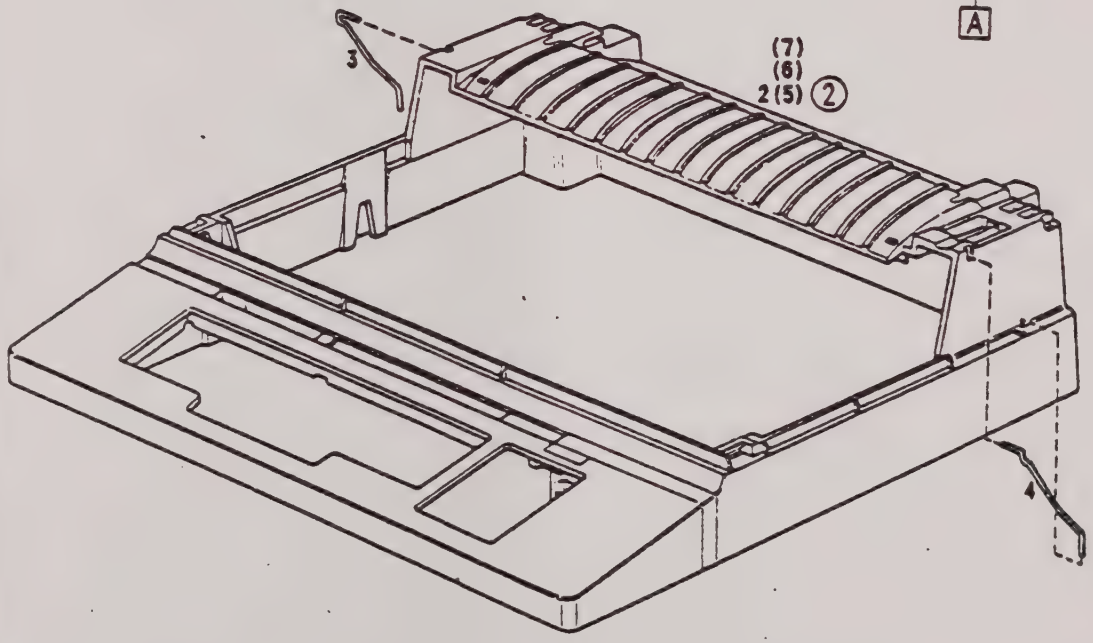

weitung und Mitteilung ihres Inhalts nicht gestattet, soweit nicht ausdrücklich zugestanden. Zuwiderhandlungen verpflichten zu Schadenersatz. Alle Rechte vorbehalten, insbesondere für den Fall der Patenterteilung oder GM Eintragung.

			Datum	02.07.82	Gehäuse, Breit (f. Ausführg. m. Netzschalter) Cover, wide (f. versions with power switch)
			Bearb.	Kern	
			Gepr.	Kraush.	
			Norm.		
				TE E K 561	
02	FK 2/61108	21.07.82	Ke	Siemens AG	A22751-T1-X1-*-7416
01	FS 9/24620	20.04.79	Pat		

Blatt 37+

... wertung und Mitteilung ihres Inhalts nicht gestattet, soweit nicht ausdrücklich zugestanden. Zuwiderhandlungen verpflichten zu Schadenersatz. Alle Rechte vorbehalten, insbesondere für den Fall der Patenterteilung oder GM-Eintragung.

(1) Ausbau des Oberteils auf die unbedingt nötigen Fälle beschränken.
Remove the upper section only if absolutely necessary.

(2) Es wird empfohlen, Ober- und Unterteil immer gemeinsam auszutauschen.
It is recommended that the upper and the lower section be always exchanged jointly.

				Datum	02.07.82	Gehäuse, Breit (f. Ausführg. m. Netzschalter) Cover, wide (f. versions with power switch)
				Bearb.	Kern	
				Gepr.	Kraush.	
				Norm.		
				TE E K 561		
02	EK 2/61108	21.07.82	Ke	Siemens AG		A22751-T1-X1-*-7416
01	ES 9/24620	20.04.79	Pat			Blatt 38+

Proprietary data, company confidential. All rights reserved.
Confié à titre de secret d'entreprise. Tous droits réservés.
Comunicado como segredo empresarial. Reservados todos os direitos.
Comunicado como secreto industrial. Nos reservamos todos los derechos.

Weitergabe sowie Vervielfältigung dieser Unterlage, Verwertung und Mitteilung ihres Inhalts nicht gestattet, soweit nicht ausdrücklich zugestanden. Zuwiderhandlungen verpflichten zu Schadenersatz. Alle Rechte vorbehalten, insbesondere für den Fall der Patenterteilung oder GM-Eintragung.

BEZEICHNUNG DESIGNATION	GEGENSTAND NOMENCLATURE	BESTELLBEZEICHNUNG ORDERING DESIGNATION	BEMERKUNG REMARK
1	Oberteil Upper section of cover	C22165-A1080-B1	
2	Unterteil Lower section of cover	C22165-A1080-C1 1)	für ASR,KSR
3	Stütze LI Cover stay, left	C22165-A1000-C8	E
4	Stütze RE Cover stay, right	C22165-A1000-C9	E
5	Unterteil Lower section of cover	C22165-A1080-C11 C22165-A1080-C61	1) f.RO für Netzschalter f. power-switch
6	Unterteil Lower section of cover	C22165-A1080-C41 1)	f.ASR,KSR verstellbare Papierbreite Adjustable different widths
7	Unterteil Lower section of cover	C22165-A1080-C51 1) C22165-A1080-C71	f. RO verstellbare Papierbreite für Netzschalter Adjustable different widths f. power-switch

1) Nur in Verbindung mit Teil 1 lieferbar
Only available in connection with part 1

02	FK 2/61108	21.07.82	Ke	Datum: 02.07.82
01	FS 9/24620	20.04.79	Pat	Bearb.: Kern
				Gepr.: Kraush.
				Norm:
				TE E K 561

Gehäuse, Breit
(f. Ausführg. m. Netzschalter)
Cover, wide
(f. versions with power switch)

Siemens AG

A22751-T1-X1-*-7416

Blatt 39+

Proprietary data, company confidential. All rights reserved. Contenu à titre de secret d'entreprise. Tous droits réservés. Comunicado como segredo empresarial. Reservados todos os direitos. Доверяется как коммерческая тайна. Все права сохранены. Confiado como secreto industrial. Nos reservamos todos los derechos.

Weitergabe sowie Vervielfältigung dieser Unterlage, Verwertung und Mitteilung ihres Inhalts nicht gestattet, soweit nicht ausdrücklich zugestanden. Zuwiderhandlungen verpflichten zu Schadenersatz. Alle Rechte vorbehalten, insbesondere für den Fall der Patenterteilung oder GM-Eintragung.

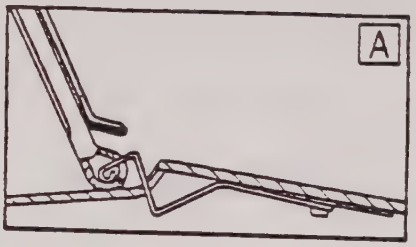

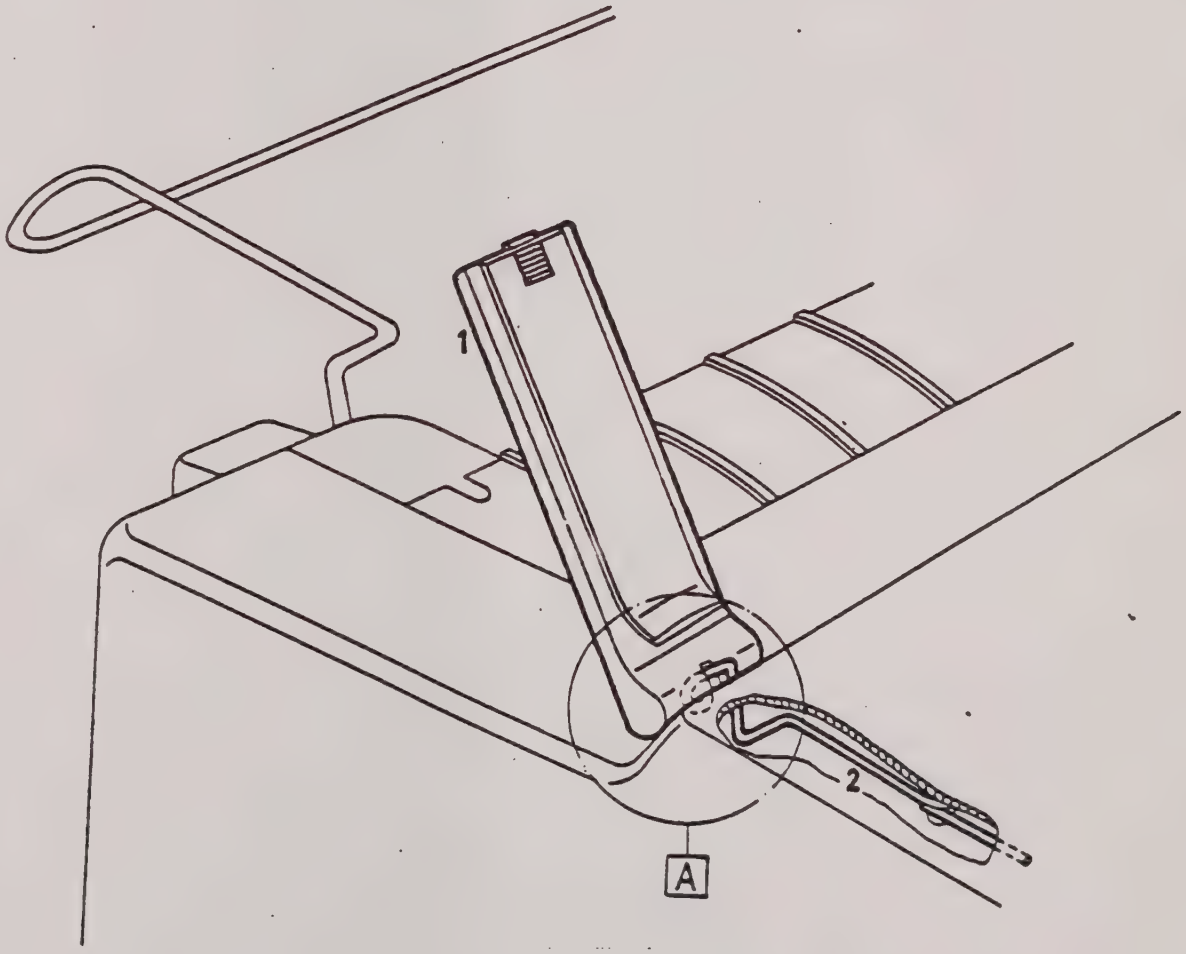

		Datum	09.09.82	Gehäuse ASR, KSR Cover for ASR, KSR versions
		Bearb.	Kern	
		Gepr.	Kraushaar	
		Norm.		
		TE E K561		
19.9.03	FK 2/61 116 09.09.82 Ke	Siemens AG	A22751-T1-X1-*-7416	Blatt 40+

BEZEICHNUNG DESIGNATION	GEGENSTAND NOMENCLATURE	BESTELLBEZEICHNUNG ORDERING DESIGNATION	BEMERKUNG REMARK
1	Konzepthalter Copy holder	C22165-A1000-B21	E
2	Haltebügel Retaining clip	C22165-A1000-C206	E

wertung und Mitteilung ihres Inhalts nicht gestattet, soweit nicht ausdrücklich zugestanden. Zuwiderhandlungen verpflichten zu Schadenersatz. Alle Rechte vorbehalten, insbesondere für den Fall der Patenterteilung oder GM-Eintragung.

Datum	02.07.82	Gehäuse ASR, KSR Cover for ASR, KSR versions		
Bearb.	Kern			
Gepr.	Kraush.			
Norm.				
	TE E K 561			
02	FK 2/61108	21.07.82	Ke	Siemens AG
01	FS 9/24620	20.04.79	Pat	

A22751-T1-X1-*-7416

Blatt 41+

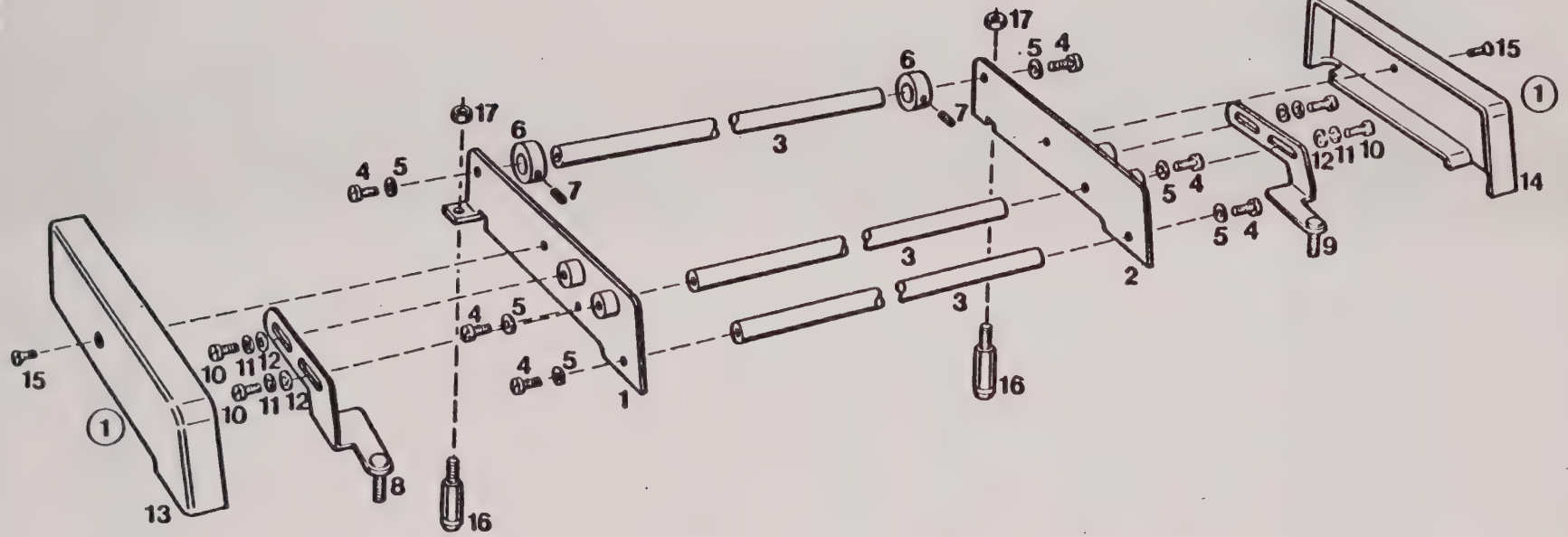

				02.07.82	Gehäuse-Aufbausatz ASF 150 Cover-Installation set ASF 150
				Kern	
				Kraush.	
				TE E K 561	
02	FK 2/61108	21.07.82	Ke	Siemens AG	A22751-T1-X1-*-7416

(1) Zusammenbau ohne Teil 13 ... 15, da noch Einstellungen nach Zusammenbau des kompl. Gerätes PT 80 vorgenommen werden müssen. Hierzu Einstellvorschrift A22751-J1-A2-*-37
Assembly without parts 13 to 15, as adjustments still have to be made after assembly of the complete PT 80. See Adjustment Instructions A22751-J1-A2-*-7637.

Proprietary data, company confidential. All rights reserved.

Weitergabe sowie Vervielfältigung dieser Unterlage, Verwertung und Mitteilung ihres Inhalts nicht gestattet, soweit nicht ausdrücklich zugestanden. Zuwiderhandlungen verpflichten zu Schadenersatz. Alle Rechte vorbehalten, insbesondere für den Fall der Patenterteilung oder GM-Eintragung.

Datum: 02.07.82	Gehäuse-Aufbausatz ASF 150 Cover-Installation set ASF 150	
Bearb.: Kern		
Gepr.: Kraush.		
Norm.:		
TE E K 561		
Siemens AG	A22751-T1-X1-*-7416	Blatt 43+

02 FK 2/61108 21.07.82 Ke

BEZEICHNUNG DESIGNATION	GEGENSTAND NOMENCLATURE	BESTELLBEZEICHNUNG ORDERING DESIGNATION	BEMERKUNG REMARK
1	Platine, Links Plate, left	C22156-A1080-B301	
2	Platine, Rechts Plate, right	C22156-A1080-B302	
3	Achse Axle	C22156-A1080-C302	
4	Zylinderschraube Panhead screw	D84-P80-S3	M4x8
5	Federscheibe Spring washer	D137-A40-R60	A4
6	Stellring Setting ring	C22156-A1080-C340	
7	Gewindestift Threaded pin	D913-L1006-Z5	M3x6
8	Träger Links Carrier, left	C22156-A1080-B303	
9	Träger Rechts Carrier, right	C22156-A1080-B304	

Weitergabe sowie Vervielfältigung dieser Unterlage, Verwertung und Mitteilung ihres Inhalts nicht gestattet, soweit nicht ausdrücklich zugestanden. Zuwiderhandlungen verpflichten zu Schadenersatz. Alle Rechte vorbehalten, insbesondere für den Fall der Patenterteilung oder GM-Eintragung.

Proprietary data, company confidential. All rights reserved. Confié à titre de secret d'entreprise. Tous droits réservés. Comunicado como segredo empresarial. Reservados todos los derechos. Aussprache nur spezialisierte Kreise. Ocupa casa cesperada. Confiado como secreto industrial. Nos reservamos todos los derechos.

				Datum 02.07.82	Gehäuse-Aufbausatz ASF 150 Cover-Installation set ASF 150
				Bearb. Kern	
				Gepr. Kraush.	
				Norm	
				TE E K 561	
				Siemens AG	A22751-T1-X1-*-7416
02	FK 2/61108	21.07.82	Ke		Blatt 44+

BEZEICHNUNG DESIGNATION	GEGENSTAND NOMENCLATURE	BESTELLBEZEICHNUNG ORDERING DESIGNATION	BEMERKUNG REMARK
10	Zylinderschraube Panhead screw	D84-P80-S3	M4x8
11	Scheibe Washer	D125-A43-S3	A4,3
12	Federscheibe Spring washer	D137-A40-R60	A4
13	Abdeckhaube Links Cover, left	C22156-A1080-C308	
14	Abdeckhaube Rechts Cover, right	C22156-A1080-C309	
15	Senkschraube Countersunk screw	D963-P200-S3	M4x20
16	Auflagebolzen Kpl. Support, complete	C22156-A1080-B317	
17	Sechskantmutter Hexagon nut	D934-A50-S3	M5

wertung und Mitteilung ihres Inhalts nicht gestattet, soweit nicht ausdrücklich zugestanden. Zuwiderhandlungen verpflichten zu Schadenersatz. Alle Rechte vorbehalten, insbesondere für den Fall der Patenterteilung oder GM-Eintragung

Datum	02.07.82	Gehäuse-Aufbausatz ASF 150 Cover-Installation set ASF 150		
Bearb.	Kern			
Gepr.	Kraush.			
Norm.				
	TE E K 561			
Siemens AG		A22751-T1-X1-*-7416	Blatt	45-

02	FK 2/61108	21.07.82	Ke

Blatt-Nr. ①	Zustand der Blätter ②								Blatt-Nr ①	Zustand der Blätter ②							
1	55	56	57	58	1	1	1	1									
2	55	56	57	58	1	1	1	1									
3	55	56	57	58	1	2	2	4									
4	55	56	57	58	1	1	1	1									
5	55	55	57	58	1	1	3	4									
6	55	55	57	58	1	1	3	3									
7	55	55	55	55	1	1	1	1									
8	55	55	55	55	1	1	1	1									
9	52	52	52	52	1	1	3	3									
10	52	52	52	52	1	1	3	4									
11	52	52	52	52	1	1	3	3									
12	52	52	52	52	1	1	3	4									
13	52	52	52	52	1	1	1	1									
Zustand der Blätter ②	55	56	57	58	1	2	3	4	Zustand der Blätter ②								

① Sheet No./Feuille no./Blad Nr./Folha Nº/Hoja Nº

② Issue of sheets/Edition des feuilles/Uitgave van de bladzijden/Estado das folhas/Tirada/Edição/Estado de las hojas

③ Issue of document/Edition de la documentation/Redactie van de documentatie/Edição da documentação/Stand portata/Estado de la documentación

4	FK3/22562	13.1.83	Sch.	Datum	12.01.82	
3	FK2/22657	21.09.82	Sch	Bearb	Schmieder	GE - MC3
2	FK2/22582	30.04.82	Sch	Gepr	Mentzel	
1	FK2/22560	2.3.82	Sch	Norm		
58	213/45	05.02.82	Sch	TE E 213		
57	213/43	12.01.82		Siemens AG		Blatt
56	213/	12.01.82				

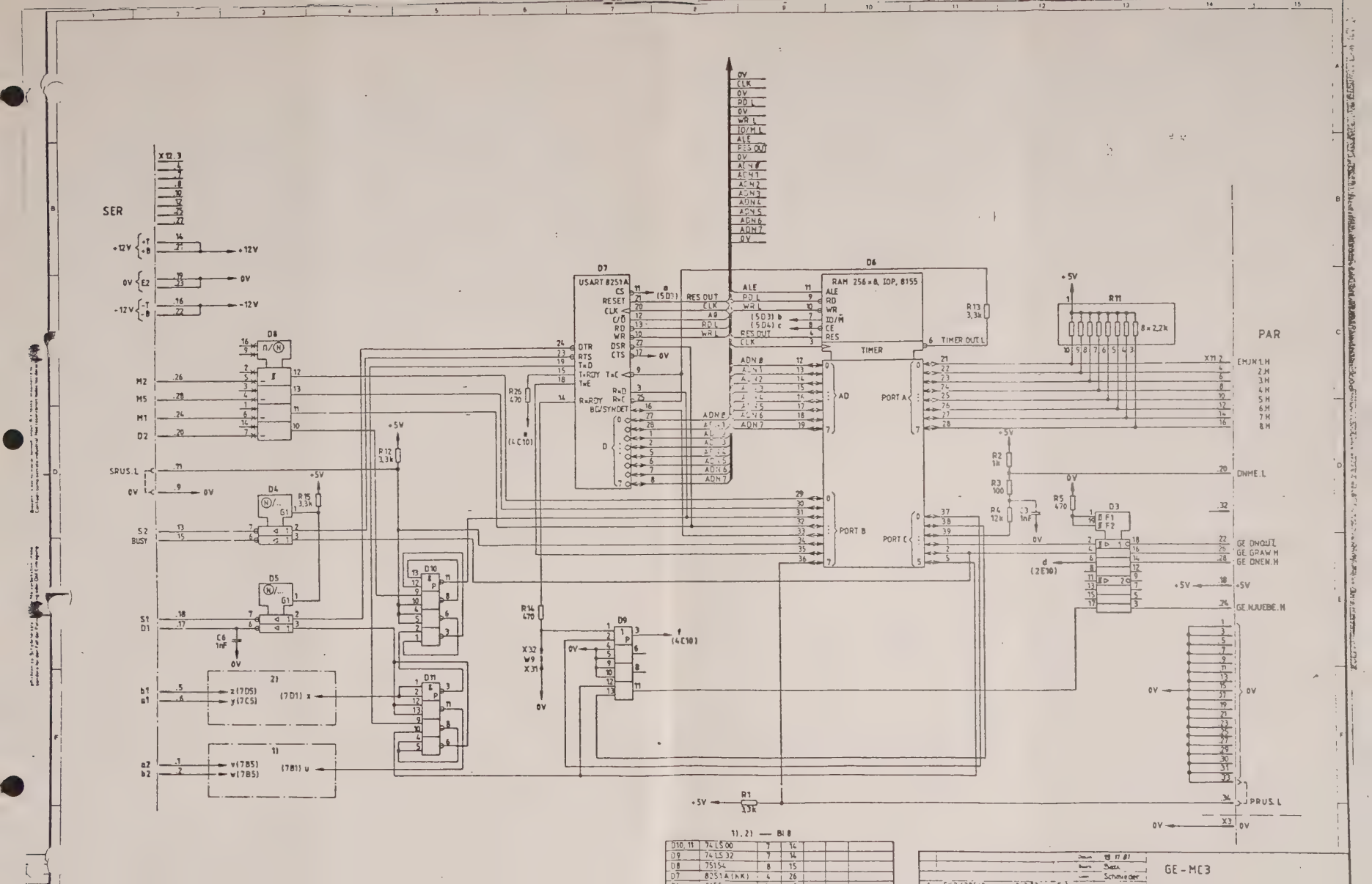
SER
PAR
D7
USART 8251A
D6
RAM 256×8, IOP, 8155
TIMER
TIMER OUT L
PORT A
PORT B
PORT C
D8
D4
D5
D10
D11
D9
D3
R11
8×2,2k
R13 3,3k
R12 3,3k
R15 3,3k
R14 470
R26 470
R1 3,3k
R2 1k
R3 100
R4 12k
R5 470
C6 1nF
C3 1nF
+12V
0V
-12V
+5V
SRUS.L
S2
BUSY
S1
D1
M2
M5
M1
D2
b1
a1
a2
b2
EMJN.1.H
2.H
3.H
4.H
5.H
6.H
7.H
8.H
DNME.L
GE DNOUT.L
GE GRAW.H
GE DNEN.H
GE.NJUEBE.H
PRUS.L
X12.3
X11.2
X32
W9
X31
X3
1), 2) — Bl 8
D10, 11 74 LS 00 7 14
D9 74 LS 32 7 14
D8 75154 8 15
D7 8251A (NK) 4 26
GE-MC3

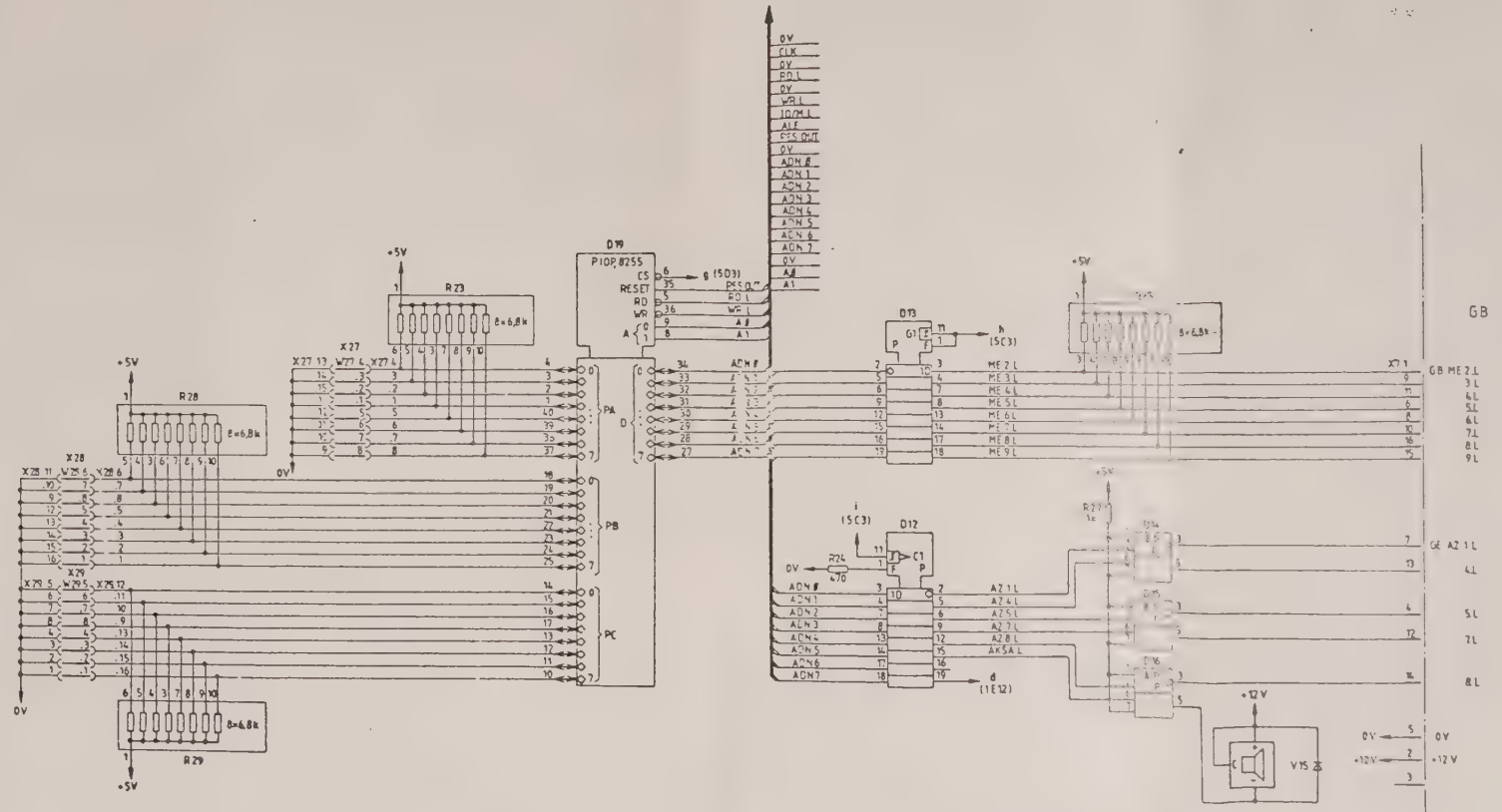
GB
GE-MC3

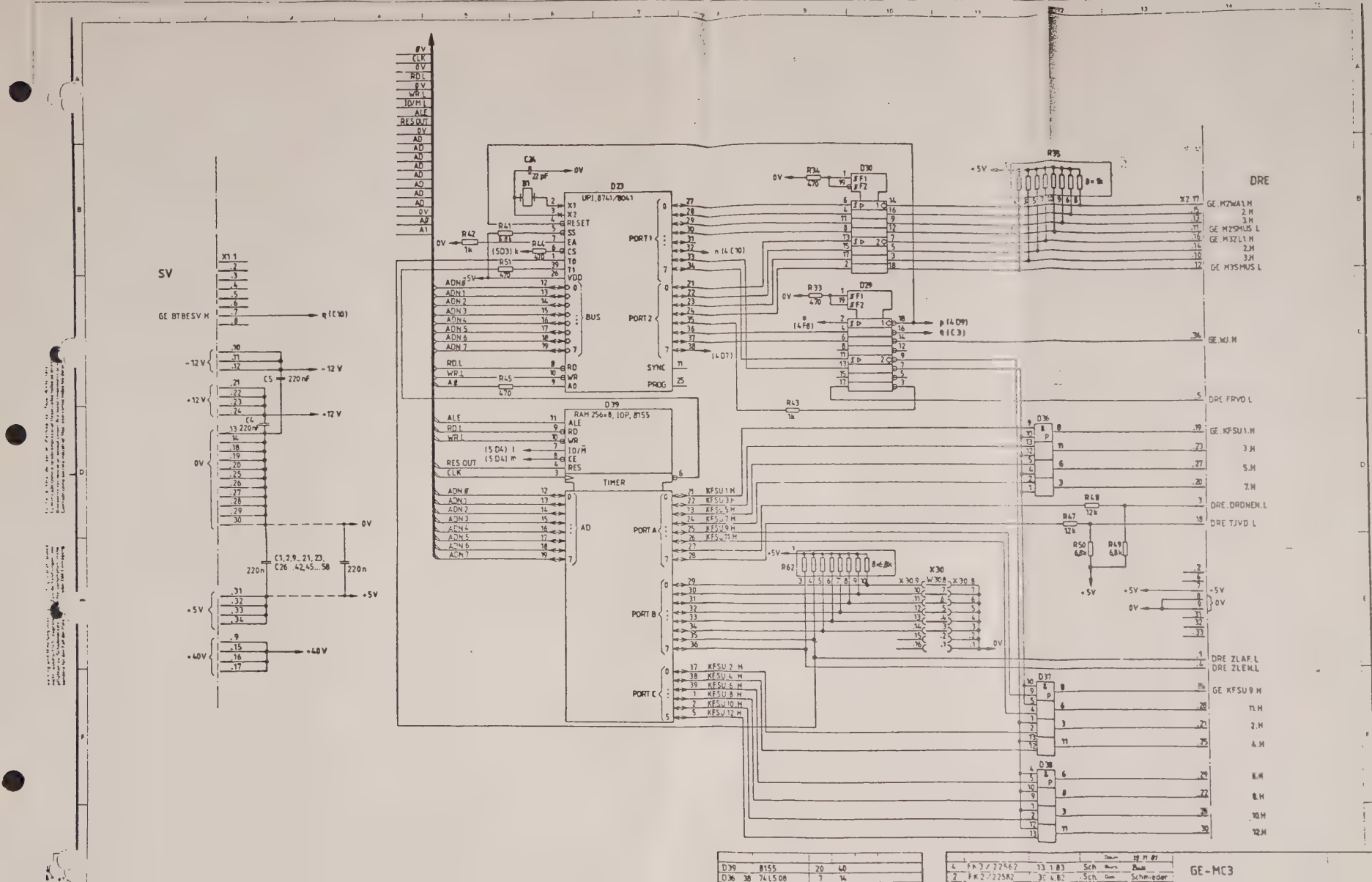

D39	8155	20	40
D36 38	74LS08	7	14

4	FK 3/22562	13.1.83	Sch		
2	FK 2/2225A2	3.6.82	Sch	Schmieder	

GE-MC3

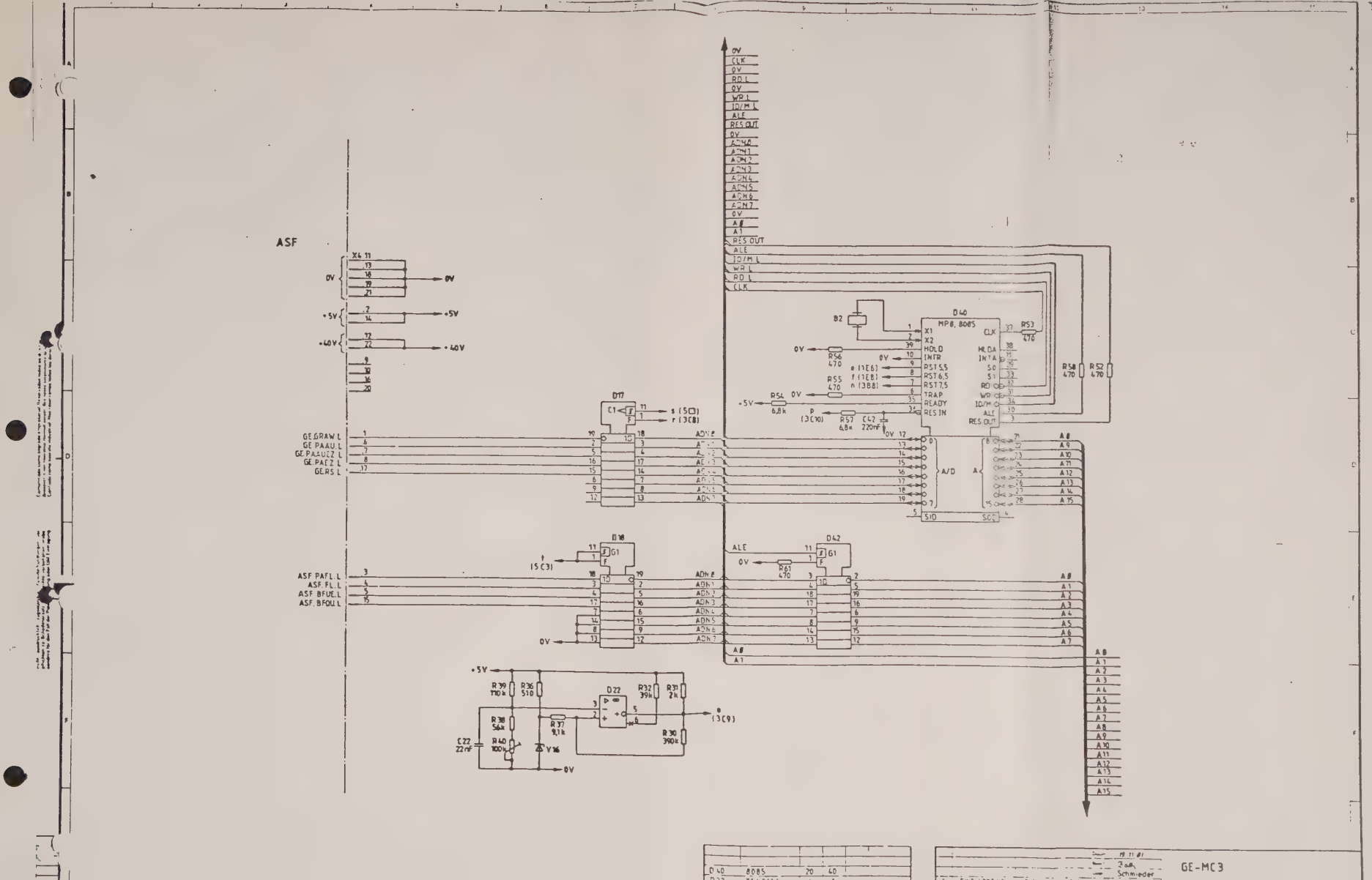
ASF
X4
0V
+5V
+40V
GE.GRAW.L
GE.PAAU.L
GE.PAAUEZ.L
GE.PAEZ.L
GERS.L
ASF.PAFL.L
ASF.FL.L
ASF.BFUE.L
ASF.BFOU.L
D17
D18
D22
D40
MP8, 8085
D42
A/D
R39 110k
R36 510
R38 56k
R40 100k
R37 9,1k
R32 39k
R31 2k
R30 390k
C22 22nF
V16
R56 470
R55 470
R54 6,8k
R57 6,8k
C42 220nF
R53 470
R58 470
R52 470
R61 470
B2
GE-MC3

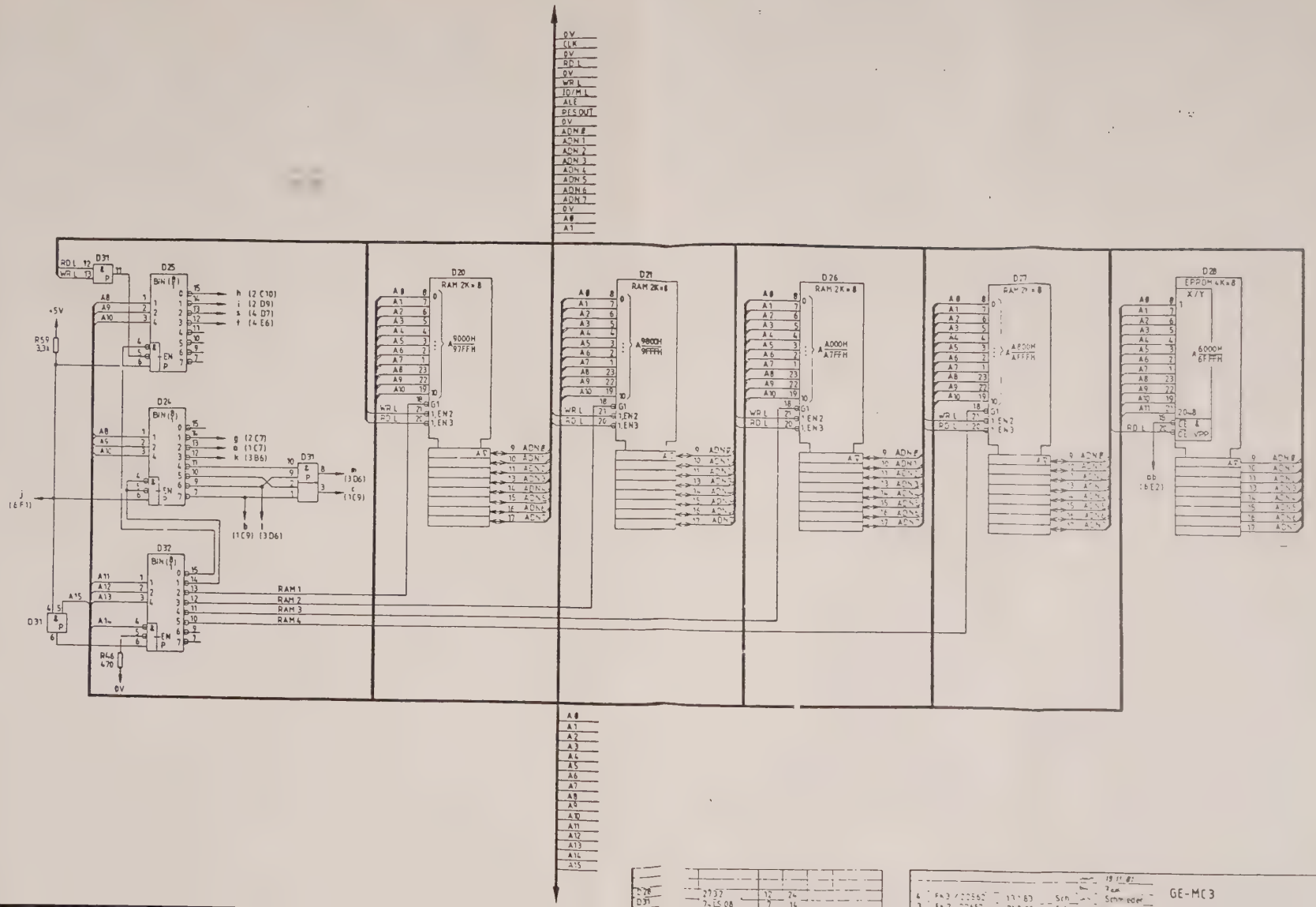
0V
CLK
0V
RDL
0V
WRL
IO/MIL
ALE
RESOUT
0V
ADN0
ADN1
ADN2
ADN3
ADN4
ADN5
ADN6
ADN7
0V
A0
A1
D31
D25
D24
D32
D20
D21
D26
D27
D28
RAM 2K x 8
EPROM 4K x 8
9000H 97FFH
9800H 9FFFH
A000H A7FFH
A800H AFFFH
6000H 6FFFH
+5V
R59 3.3k
R46 470
0V
RAM 1
RAM 2
RAM 3
RAM 4
GE-MC3

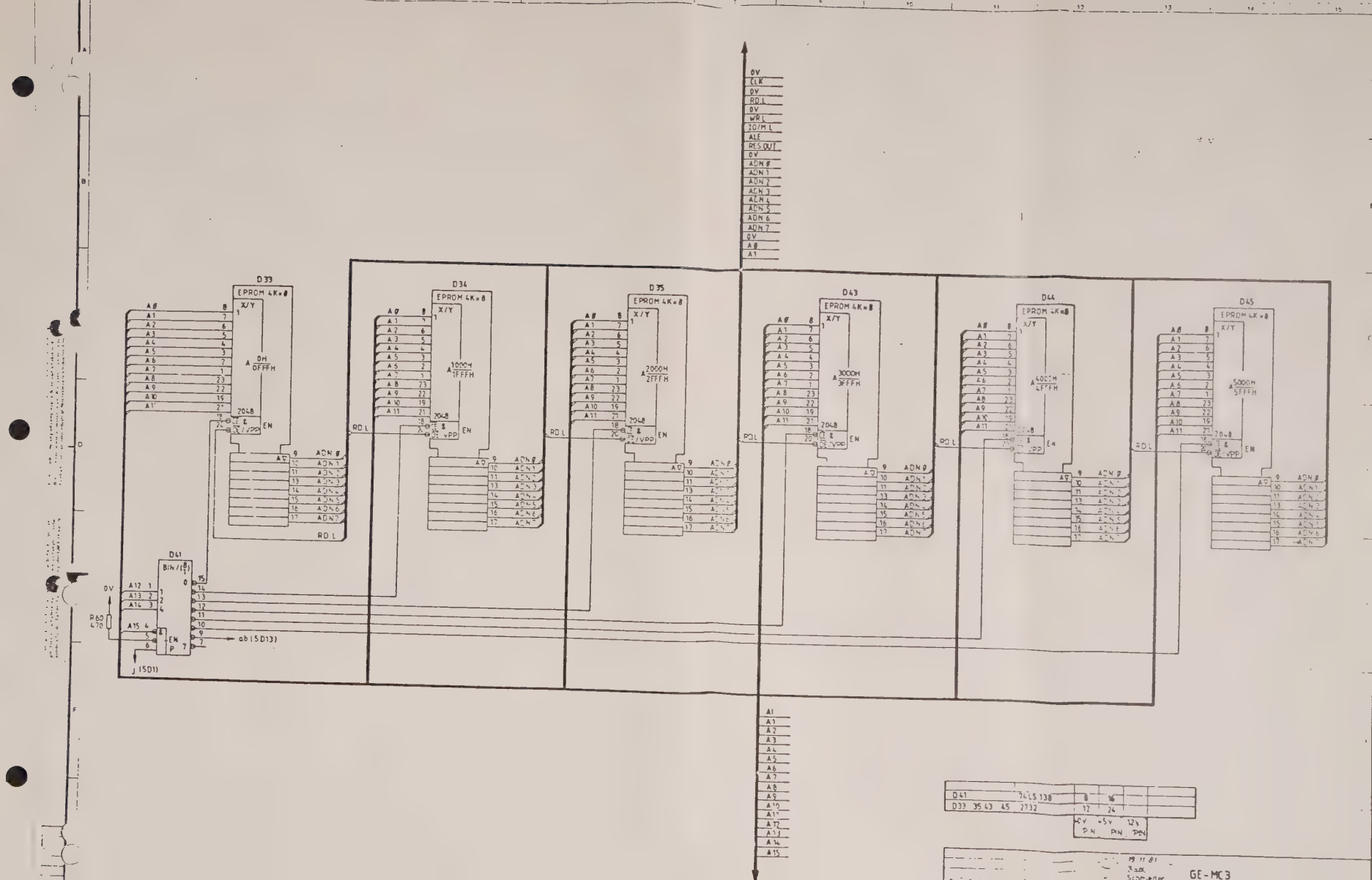
0V
CLK
0V
RD L
0V
WR L
IO/M L
ALE
RES OUT
0V
ADN 0
ADN 1
ADN 2
ADN 3
ADN 4
ADN 5
ADN 6
ADN 7
0V
A0
A1
D33
EPROM 4K x 8
X/Y
A 0H 0FFFH
2048
EN
D34
A 1000H 1FFFH
D35
A 2000H 2FFFH
D43
A 3000H 3FFFH
D44
A 4000H 4FFFH
D45
A 5000H 5FFFH
RD L
D41
BIN/(1 aus 8)
A12
A13
A14
A15
R60 470
0V
ab (SD13)
von (SD1)
A1
A2
A3
A4
A5
A6
A7
A8
A9
A10
A11
A12
A13
A14
A15
D41 74LS 138
D33 35 43 45 2732
+5V
PIN
-5V
PIN
12V
PIN
GE-MC3

Brücken X15 bis X26

Lfd. Nr.	Funktion	Lage der Brücke im Stromlauf (Planquadrat und Blattnr.) / Brückennr.	(7B5) 1	(7B5) 2	(7B4) 3	(7D5) 4	(7C5) 5	(7C4) 6	(7B4) 7	(7C4) 8
			Brücke W1...8							
	TTY-Sender:									
58		Eigenspeisung	-	*	*	-	-	-	-	-
59		Fremdspeisung mit Schutzwiderstand	*	-	-	-	-	-	-	-
60		Fremdspeisung ohne Schutzwiderstand	-	-	-	-	-	-	*	-
	TTY-Empfänger:									
61		Eigenspeisung	-	-	-	-	*	*	-	-
62		Fremdspeisung mit Schutzwiderstand	-	-	-	*	-	-	-	-
63		Fremdspeisung ohne Schutzwiderstand	-	-	-	-	-	-	-	*

Lötverbindung:

W1	X15 - X16
W2	X17 - X18
W3	X19 - X20
W4	X21 - X22
W5	X23 - X24
W6	X25 - X26
W7	X17 - X19
W8	X23 - X25

◢ = Werkseinstellung

* Brücke einlegen

\- Keine Brücke einlegen

				Datum 25.11.81	GE-MC3	
				Bearb. Schmieder		
				Gepr.		
				Norm.		
				TE E 213		
1	FK2 / 22560	2.3.82	Sch	Siemens AG	A22751-L144-X-*-11	Blatt 13-
52		27.11.81	Sch			
Reg.	Zust.	Mitteilung	Datum	Name		

Copying of this document and giving it to others and the use or communication of the contents thereof, are forbidden without express authority. Offenders are liable to the payment of damages. All rights are reserved in the event of the grant of a patent or the registration of a utility model or design.

Weitergabe sowie Vervielfältigung dieser Unterlage, Verwertung und Mitteilung ihres Inhalts nicht gestattet, soweit nicht ausdrücklich zugestanden. Zuwiderhandlungen verpflichten zu Schadenersatz. Alle Rechte für den Fall der Patenterteilung oder GM-Eintragung vorbehalten.

Copying of this document, and giving it to others and the use or communication of the contents thereof, are forbidden without express authority. Offenders are liable to the payment of damages. All rights are reserved in the event of the grant of a patent or the registration of a utility model or design

Weitergabe sowie Vervielfältigung dieser Unterlage, Verwertung und Mitteilung ihres Inhalts nicht gestattet, soweit nicht ausdrücklich zugestanden. Zuwiderhandlungen verpflichten zu Schadenersatz. Alle Rechte für den Fall der Patenterteilung oder GM Eintragung vorbehalten

Sin nuestra expresa autorización, queda terminantemente prohibida la reproducción total o parcial de este documento así como su uso indebido y/o su exhibición o comunicación a terceros. De todos los derechos se ocupa el correspondiente resarcimiento de daños y perjuicios. Se reservan todos los derechos para el caso de la concesión de patente de invención o el registro de Modelo Industrial

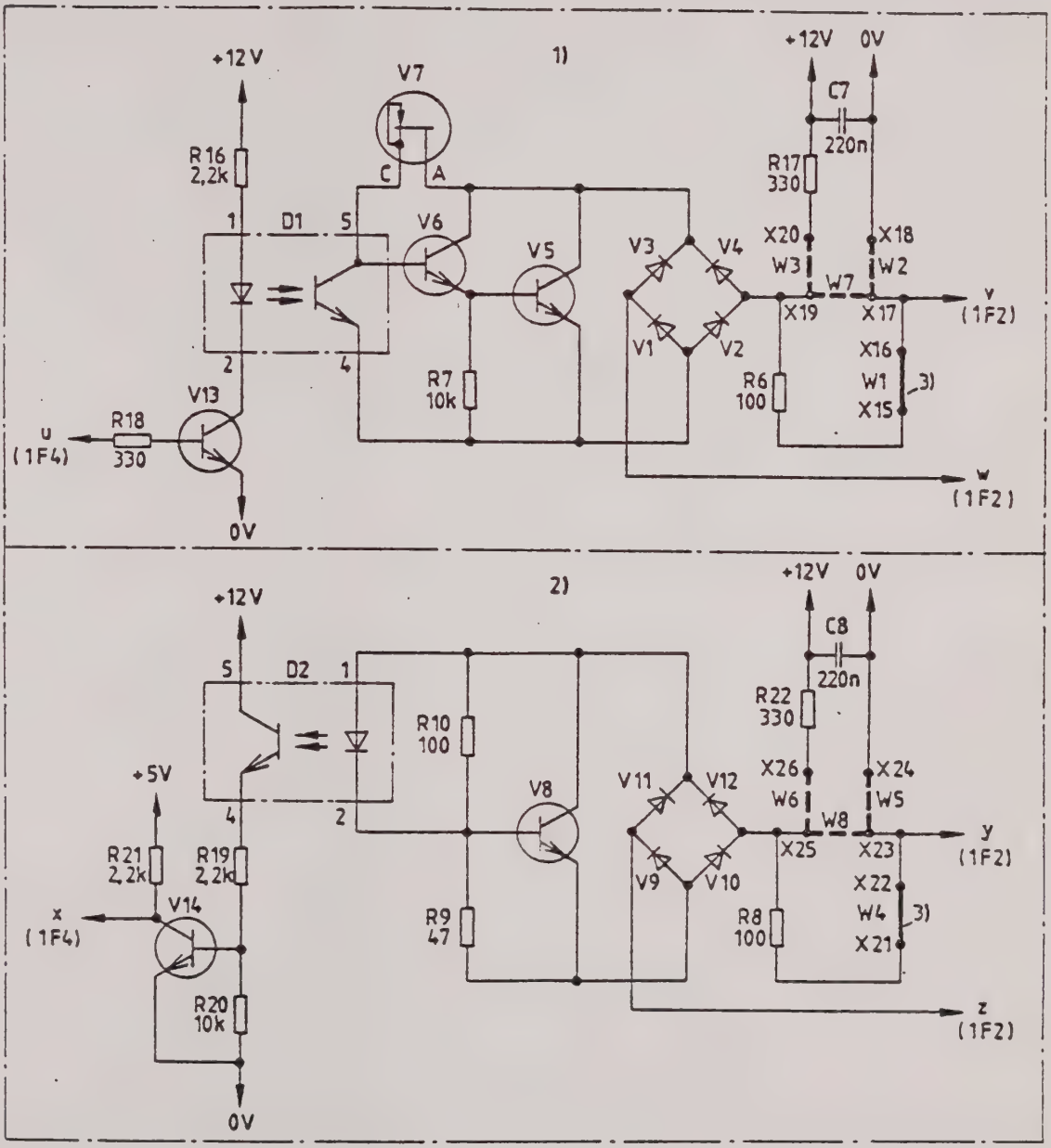

V7	VTR J502
V5, 6, 8, 13, 14	VTR BC 237 E6120
V1 ... 4, 9 ... 12	VDI 1N 40001 ... 4005

1) ... 3) — Bl. 8

			Datum	16.12.81	
			Bearb	Bath	
			Gepr	Schmieder	
			Norm		
				TE E 213	
1	FK2/22560	2.3.82	Sch.	Siemens AG	A22751-L144-X-*-11
55	—	16.12.81	Sch.		
Zust	Mitteilung	Datum	Name		

GE-MC3

Blatt 7+ Bl

Legende:

1) TTY - Sender

2) TTY - Empfänger

3) Gezeichnete Brückenbelegung:
Werkseinstellung W1,W4

Copy of communication of the contents thereof, are forbidden without express authority. Offenders are liable to the payment of damages. All rights are reserved in the event of the grant of a patent or the registration of a utility model or design.

Weitergabe sowie Vervielfältigung dieser Unterlage, Verwertung und Mitteilung ihres Inhalts nicht gestattet, soweit nicht ausdrücklich zugestanden. Zuwiderhandlungen verpflichten zu Schadenersatz. Alle Rechte für den Fall der Patenterteilung oder GM Eintragung vorbehalten.

				Datum	16.12.81	GE - MC3
				Bearb.	Schmieder	
				Gepr.		
				Norm.		
				TE E 213		
1	FK 2/22560	2. 3. 82	Sch.	Siemens AG	A22751-L144-X-*-11	Blatt 8+
55	FK2/	16.12.81	Sch			

115 27

Brückenstecker X27

Lfd. Nr.	Funktion	Lage der Brücke im Stromlauf (Planquadrat und Blattnr.) / Brückennr.	(205) Brücke W27 1	(205) 2	(205) 3	(205) 4	(205) 5	(205) 6	(205) 7	(205) 8
37	Grundeinstellung Zeichengenerator 1	USASCII	*	*	*					
38			*	*	-					
39			*	-	*					
40		Deutsch	*	-	-					
41			-	*	*					
42			-	*	-					
43			-	-	*					
44		International	-	-	-					
45	Busy nicht invertiert									X
46	Busy invertiert									-

◪ = Werkseinstellung

* Brücke einlegen

\- Keine Brücke einlegen

Weitergabe sowie Vervielfältigung dieser Unterlage, Verwertung und Mitteilung ihres Inhalts nicht gestattet, soweit nicht ausdrücklich zugestanden. Zuwiderhandlungen verpflichten zu Schadenersatz. Alle Rechte für den Fall der Patenterteilung oder GM Eintragung vorbehalten

Copying of this document, and giving it to others and the use or communication of the contents thereof, are forbidden without express authority. Offenders are liable to the payment of damages. All rights are reserved in the event of the grant of a patent or the registration of a utility model or design.

				Datum	25.11.81	
				Bearb.	Schmieder	GE-MC3
				Gepr.		
				Norm.		
					TE E 213	
3	FK2/22657	21.09.82	Sch	Siemens AG		
1	FK2/22560	2.3.82	Sch.		A22751-L144-X-*-11	Blatt 9+
52		27.11.81	Sch			

Brückenstecker X28

Lfd. Nr.	Funktion		(2E2)	(2E2)	(2D2)	(2D2)	(2D2)	(2D2)	(2D2)	(2D2)
	Lage der Brücke im Stromlauf (Planquadrat und Blattnr.) / Brückennr.		Brücke W28							
			1	2	3	4	5	6	7	8
21 ◢	Formularlänge 66 Zeilen		*							
22**	Formularlänge 72 Zeilen		-							
23 ◢	<u>KEIN</u> "Newline" bei Steuerzeichen CR			*						
24	CR → CR + LF			-						
25 ◢	<u>KEIN</u> Wagenrücklauf bei FF				*					
26	Wagenrücklauf bei FF				-					
27 ◢	<u>KEIN</u> Wagenrücklauf bei VT					*				
28	Wagenrücklauf bei VT					-				
29 ◢	<u>Kein</u> Newline bei Steuerzeichen LF						*			
30	LF → LF + CR						-			
31 ◢	Schreibschritt-grundeinstellung	10 Z/Zoll						*	*	
32		10 Z/Zoll						-	-	
33		12 Z/Zoll						*	-	
34		16,5 Z/Zoll						-	*	
35 ◢	<u>KEIN</u> Steuerzeichenabdruck									*
36	Steuerzeichenabdruck									-

** = Werkseinstellung bei 220V-Varianten

◢ = Werkseinstellung

* Brücke einlegen, - Keine Brücke einlegen

Weitergabe sowie Vervielfältigung dieser Unterlage, Verwertung und Mitteilung ihres Inhalts nicht gestattet, soweit nicht ausdrücklich zugestanden. Zuwiderhandlungen verpflichten zu Schadenersatz. Alle Rechte für den Fall der Patenterteilung oder GM-Eintragung vorbehalten.

Copying of this document and giving it to others and the use or communication of the contents thereof are forbidden without express authority. Offenders are liable to the payment of damages. All rights are reserved in the event of the grant of a patent or the registration of a utility model or design.

4	FK3/22562	13.1.83	Sch.	Datum 25.11.81
3	FK2/22657	21.09.82	Sch	Bearb. Schmieder
1	FK2/22560	2.3.82	Sch	Gepr.
52		27.11.81	Sch	Norm.
				TE E 213

Siemens AG

GE-MC3

A22751-L144-X-*-11

Blatt 10+

Brückenstecker X29

Lfd. Nr.	Funktion	Lage der Brücke im Stromlauf (Planquadrat und Blattnr.) / Brückennr.	(2E2) Brücke W29 1	(2E2) 2	(2E2) 3	(2E2) 4	(2E2) 5	(2E2) 6	(2E2) 7	(2E2) 8
1	Keine Paritätsbewertung der Empfangsdaten	Bit 8=H	*	*						
2		Bit 8=L	-	-						
3	Gerade Parität		*	-						
4	Ungerade Parität		-	*						
5	Übertragungs-Geschwindigkeit	9600 Bd			*	*	*			
6		4800 Bd			*	*	-			
7		2400 Bd			*	-	*			
8		1200 Bd			*	-	-			
9		600 Bd			-	*	*			
10		300 Bd			-	*	-			
11		200 Bd			-	-	*			
12		110 Bd			-	-	-			
13		D1, D2, S1.2 Busy						*	*	
14								-	-	
15		D1, D2, S1.2, M1, Busy						*	-	
16		Modem-Betrieb						-	*	
17										
18										
19		Busy ein auf D1								-
20		X-ON/X-OFF Prot. EIN								*

Vervielfältigung dieser Unterlage sowie Weitergabe und Mitteilung ihres Inhalts nicht gestattet, soweit nicht ausdrücklich zugestanden. Zuwiderhandlungen verpflichten zu Schadenersatz. Alle Rechte für den Fall der Patenterteilung oder GM-Eintragung vorbehalten

Use of communication of the contents thereof are forbidden without express authority. Offenders are liable to the payment of damages. All rights are reserved in the event of the grant of a patent or the registration of a utility model or design

Reg.	Zust.	Mitteilung	Datum	Name
3	FK2/22657	21.09.82	Sch	
1	FK2/22560	2.3.82	Sch	
5.2		27.11.81	Sch	

Datum 25.11.81
Bearb. Schmieder
Gepr.
Norm.
TE E 213

Siemens AG

GE-MC3

A22751-L144-X-*-11

Blatt 11*

Brückenstecker X30

Lfd. Nr.	Funktion	Lage der Brücke im Stromlauf (Planquadrat und Blattnr.) / Brückennr.	(3E11) Brücke W30 1	(3E11) 2	(3E11) 3	(3E11) 4	(3E11) 5	(3E11) 6	(3E11) 7	(3E11) 8
56	Vorlaufzeit		-	-	*	*	*	*	*	*
57	Reservebrücken		*	*						

◢ = Werkseinstellung

* Brücke einlegen

\- Keine Brücke einlegen

				Datum	25.11.81	
				Bearb.	Schmieder	GE-MC3
				Gepr.		
				Norm.		
4	FK3/22562	13.1.83	Sch.	TE E 213		
3	FK2/22657	21.09.82	Sch	Siemens AG	A22751-L144-X-*-11	Blatt 12 +
1	FK2/22560	2.3.82	Sch			
52		27.11.81	Sch			

Copying of this document, and giving it to others and the use or communication of the contents thereof, are forbidden without express authority. Offenders are liable to the payment of damages. All rights are reserved in the event of the grant of a patent or the registration of a utility model or design.

Weitergabe sowie Vervielfältigung dieser Unterlage, Verwertung und Mitteilung ihres Inhalts nicht gestattet, soweit nicht ausdrücklich zugestanden. Zuwiderhandlungen verpflichten zu Schadenersatz. Alle Rechte für den Fall der Patenterteilung oder GM Eintragung vorbehalten

Brücken X15 bis X26

Lfd. Nr.	Funktion	Lage der Brücke im Stromlauf (Planquadrat und Blattnr.) Brückennr.	(7D5)	(7B5)	(7B4)	(7D5)	(7C5)	(7C4)	(7B4)	(7C4)
			Brücke W1...8							
			1	2	3	4	5	6	7	8
X	TTY-Sender:									
58	Eigenspeisung		-	*	*	-	-	-	-	-
59	Fremdspeisung mit Schutzwiderstand		*	-	-	-	-	-	-	-
60	Fremdspeisung ohne Schutzwiderstand		-	-	-	-	-	-	*	-
X	TTY-Empfänger:									
61	Eigenspeisung		-	-	-	-	*	*	-	-
62	Fremdspeisung mit Schutzwiderstand		-	-	-	*	-	-	-	-
63	Fremdspeisung ohne Schutzwiderstand		-	-	-	-	-	-	-	*

Lötverbindung:

W1	X15 - X16
W2	X17 - X18
W3	X19 - X20
W4	X21 - X22
W5	X23 - X24
W6	X25 - X26
W7	X17 - X19
W8	X23 - X25

◢ = Werkseinstellung

* Brücke einlegen

\- Keine Brücke einlegen

					Datum	25.11.81	
					Bearb	Schmieder	GE-MC3
					Gepr.		
					Norm.		
					TE E 213		
1	FK2 / 22560	2.3 82	Sch	Siemens AG	A22751-L144-X-*-11		Blatt 13-
52		27 11 81	Sch				
Änd.	Zust.	Änderung	Datum	Name			

Copying of this document and giving it to others and the use or communication of the contents thereof, are forbidden without express authority. Offenders are liable to the payment of damages. All rights are reserved in the event of the grant of a patent or the registration of a utility model or design.

Weitergabe sowie Vervielfältigung dieser Unterlage, Verwertung und Mitteilung ihres Inhalts nicht gestattet, soweit nicht ausdrücklich zugestanden. Zuwiderhandlungen verpflichten zu Schadenersatz. Alle Rechte für den Fall der Patenterteilung oder GM Eintragung vorbehalten

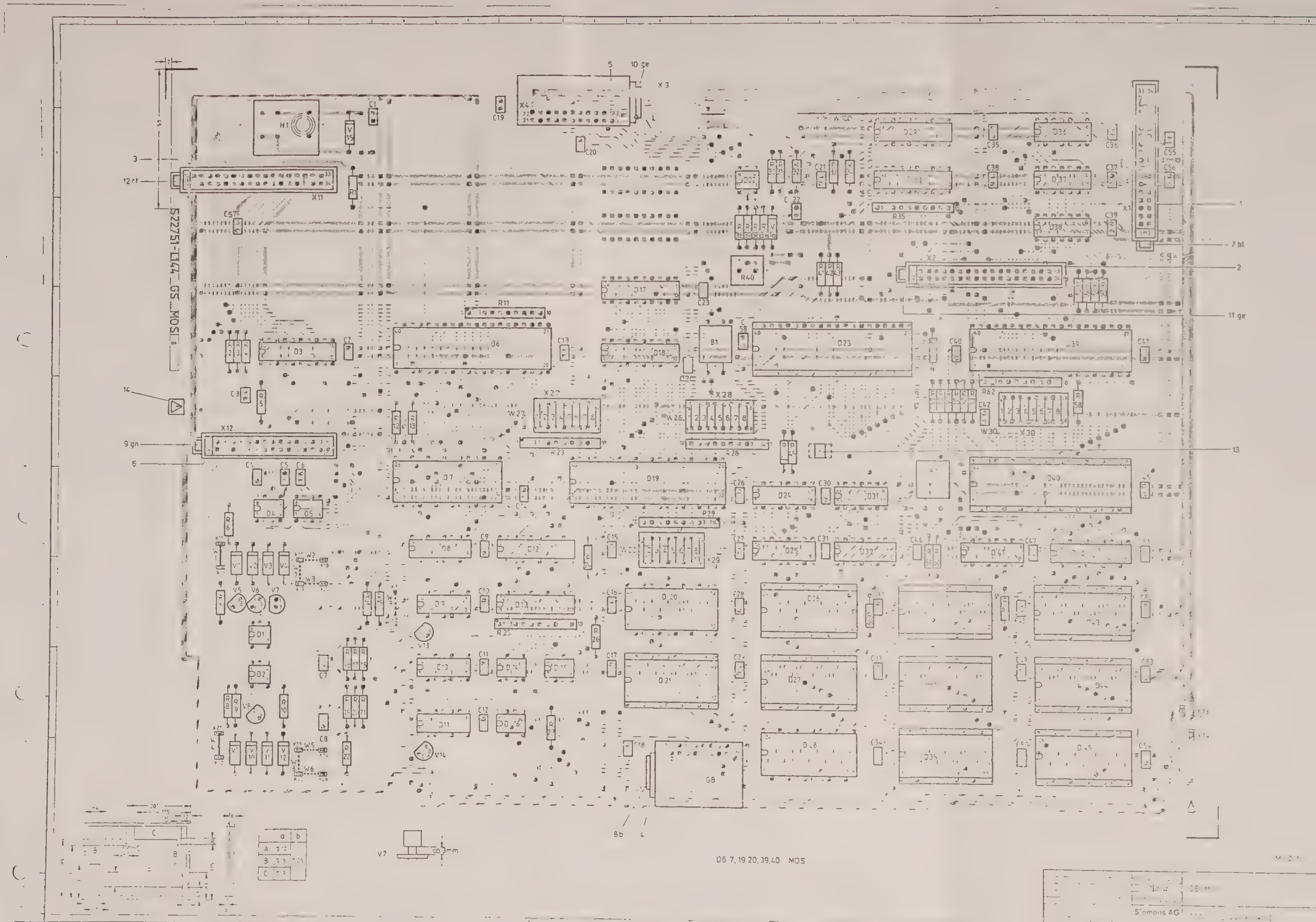

S22751-T144-G5-MOS
X11
X12
X2
X3
X4
X27
X28
X30
R11
R35
R40
R62
W26
W30
B1
D3
D6
D7
D17
D18
D19
D23
D24
D31
D40
G8
D6 7, 19 20, 39, 40 MOS
Siemens AG

BEZEICHNUNG DESIGNATION	GEGENSTAND NOMENCLATURE	BESTELLBEZEICHNUNG ORDERING DESIGNATION
1,2,3	HALTERUNG RETAINER	C22334-A1000-C6
4	HALTERUNG RETAINER	C22334-A1000-C13
5	HALTERUNG RETAINER	C22334-A1000-C14
6	HALTERUNG RETAINER	C22334-A1000-C5
7,8 BLAU	KLAMMER CLAMP	C22334-A1000-C32
9 GRUEN GREEN	KLAMMER CLAMP	C22334-A1000-C34
10,11 GELB YELLOW	KLAMMER CLAMP	C22334-A1000-C36
12 ROT RED	KLAMMER CLAMP	C22334-A1000-C35
13	ANSCHLAG STOP	C22451-A1000-C13
14	SCHILD LABEL	H68410-K65
B1,2	QUARZ 6,144MHZ CRYSTAL 6,144MHZ	V22941-X1-A29
C1,2,4,5,9-21,	C 220NF/25V	B37988-J224-Z
C3,6	C 1N 100V 20%	V22911-X2-A115
C7,8	C 220NF/25V	B37988-J224-Z
C22	C 22NF	B37981-J223-K
C24	C 22P 50V 5%	V22911-X2-A114
D1,2	U CNY17A-E8039	V22916-X-A58
D3,30	D 74LS244	V22916-X3-A405
D4,5	D 75150-S	V22916-X-A183

BEZEICHNUNG DESIGNATION	GEGENSTAND NOMENCLATURE	BESTELLBEZEICHNUNG ORDERING DESIGNATION
D6,39 (MOS)	D 8155	V22916-X4-A209
D7 (MOS)	D 8251A	V22916-X4-A241
D8	D 75154	V22916-X9-A42
D9	D 74LS 32	V22916-X3-A92
D10,11	D 74LS 00	V22916-X3-A83
D12,17	D 74LS374	V22916-X3-A412
D13,18,42	D 74LS373	V22916-X3-A411
D14-16	D 75451	V22916-X9-A45
D19 (MOS)	D 8255A-5	V22916-X4-A213
D20 (MOS)	D HM6116L-4	V22916-X4-A939
D22	N TCA311A	Q67000-A1002
D24,25,32,41	D 74LS138	V22916-X3-A99
D29	D 74LS240	V22916-X3-A404
D31,36-38	D 74LS 08	V22916-X3-A87
D40 (MOS)	D 8085A	V22916-X4-A219
FUER X27-29	STECKBRUECKE PLUG-IN STRAP	V22199-Z-A233
FUER D21,26,27,	IC-SOCKEL 24POL. IC SOCKET 24-PIN	V26827-B260-V7
FUER D23,40	IC-SOCKEL 40POL. IC SOCKET 40-PIN	V26827-B260-V9
H1	SIGNALGEBER BUZZER	V22999-Z-A172
R1,12,13,15,59	R 3,3K 0,38W 2%	V22211-X2-G332
R2,27,42,43	R 1K 0,38W 2%	V22211-X2-G102
R3	R 100 0,38W 2%	V22211-X2-G101
R4,47,48	R 12K 0,38W 2%	V22211-X2-G123

BEZEICHNUNG DESIGNATION	GEGENSTAND NOMENCLATURE	BESTELLBEZEICHNUNG ORDERING DESIGNATION
R5,14,24,26,33,	R 470 0,38W 2%	V22211-X2-G471
R6,8	R 100 1,1W 2%	V22211-X4-G101
R7,20	R 10K 0,38W 2%	V22211-X2-G103
R9	R 47 0,38W 2%	V22211-X2-G470
R10	R 100 0,38W 2%	V22211-X2-G101
R11	R-SCHICHTSCHALTUNG R FILM CIRCUIT	V22219-Y999-A16
R16,19,21	R 2,2K 0,38W 2%	V22211-X2-G222
R17,22	R 330 1,1W 2%	V22211-X4-G331
R18	R 330 0,38W 2%	V22211-X2-G331
R23,25,28,29,62	R-SCHICHTSCHALTUNG R FILM CIRCUIT	V22219-Y999-A11
R30	R 390K 1,1W 1%	V22211-X9-F394
R31	R 2K 1,1W 1%	V22211-X9-F202
R32	R 39K 1,1W 1%	B54321-B4393-F2
R35	R-SCHICHTSCHALTUNG R FILM CIRCUIT	V22219-Y999-A39
R36	R 510 0,5W 1%	V22211-X9-F511
R37	R 9,1K 1,1W 2%	V22211-X4-G912
R38	R 56K 1,1W 1%	V22211-X9-G563
R39	R 110K 1,1W 1%	V22211-X9-F114
R40	R 100K 0,5W 10%LIN	V22231-Z999-A53
R41,49,50,54,57	R 6,8K 0,38W 2%	V22211-X2-G682
V1-4,9-12	VDI 1N4001	V22916-X1-A47
V5,6,8,13,14	VTR BC237E6120	V22916-X2-A11
V7	VDI J502	Q68000-A5837-F51

BEZEICHNUNG DESIGNATION	GEGENSTAND NOMENCLATURE	BESTELLBEZEICHNUNG ORDERING DESIGNATION
V15	VDI BAW76	V22916-X-A26
V16	VDI BZX97C2V4	V22916-X1-A102
X1,X2,X11	STIFTLEISTE PIN BLOCK	C22334-Z1000-C157
X3	FLACHSTECKER FLAT CONNECTOR	C22334-Z1000-C227
X4	STIFTLEISTE PIN BLOCK	C22334-Z1000-C191
X7	STIFTLEISTE PIN BLOCK	C22334-Z1000-C188
X12	STIFTLEISTE PIN BLOCK	C22334-Z1000-C154
X13,14	LOETSTIFT SOLDER PIN	C42195-A33-C4
X15-26	LOETSTIFT SOLDER PIN	C42195-A33-C7
X27-30	IC-SOCKEL 16POL. IC SOCKET 16-PIN	V26898-Z4-V1
X30 W30.1-W30.8	STECKBRUECKE PLUG-IN STRAP	V22199-Z-A233

Weitergabe sowie Vervielfältigung dieser Unterlage, Verwertung und Mitteilung ihres Inhalts nicht gestattet, soweit nicht ausdrücklich zugestanden. Alle Rechte vorbehalten, insbesondere für den Fall der Patenterteilung oder GM-Eintragung

	25.05.82	GE-MC3	
	BERKEM.		
	KRAUSH.		
	TE E K 561		
	Siemens AG	A22751-L144-X-*-7421	Blatt 4-

Verwertung und Mitteilung ihres Inhalts nicht gestattet, soweit nicht ausdrücklich zugestanden. Zuwiderhandlungen verpflichten zu Schadenersatz. Alle Rechte für den Fall der Patenterteilung oder GM Eintragung vorbehalten

... without express authority. Offenders are liable to the payment of damages. All rights are reserved in the event of the grant of a patent or the registration of a utility model or design

Blatt-Nr. der Unterlage/Sheet no. of document		
7		2
6		2
5		2
4	1	1
3	1	1
2	1	1
1	1	2
0/1	1	2
Zustand Doc. rev level	1	2
Mitteilung Notification	FK2/50069	FK2/50070
Datum/ Date	7.9.82	20.9.82
Name	[illegible]	[illegible]
TR	2.11.82 [illegible]	[illegible] 20.11.82

Bemerkungen/Remarks:

Datum	7.9.82	GE-MC3
Bearb	Oswald	
Gepr	[illegible]	
Norm		
TE E K 533		
Siemens AG	A22751-L144-X-*-7451	Blatt 0/1

REVISION LEVEL OF CHANGE INSTRUCTIONS Zustand der Korrekturanweisung (KAW)	INITIAL LEVEL Ausgangszustand			FINAL REVISION LEVEL Endzustand		COMMENTS Bemerkungen
	REVISION LEVEL OF PC BOARD/ ~~WIRING~~ Zustand der Leiterplatte/ ~~Verdrahtung~~	EQUIPMENT REVISION LEVEL Gerätestand GS	MODIFIED ACCORDING TO CHANGE INSTRUCTIONS Geändert nach KAW	EQUIPMENT REVISION LEVEL Gerätestand GS	SHEETS REQUIRED OF CHANGE INSTRUCTIONS Erforderliche Blätter der KAW	
1	1	3		4	2-4	
2	2	3		4	5-7	

Sin nuestra expresa autorización, queda terminantemente prohibida la reproducción total o parcial de este documento, así como su uso indebido y/o su exhibición o comunicación a terceros. De los infractores se exigirá el correspondiente resarcimiento de daño y perjuicios. Se reserva todos los derechos para el caso de la concesión de patente de invención o el registro de Modelo Industrial.

Weitergabe sowie Vervielfältigung dieser Unterlage, Verwertung und Mitteilung ihres Inhalts nicht gestattet, soweit nicht ausdrücklich zugestanden. Zuwiderhandlungen verpflichten zu Schadenersatz. Alle Rechte für den Fall der Patenterteilung oder GM Eintragung vorbehalten.

Copying of this document and giving it to others and the use or communication of the contents thereof are forbidden without express authority. Offenders are liable to the payment of damages. All rights are reserved in the event of the grant of a patent or the registration of a utility model or design.

Datum	7.9.82	GE-MC3	
Bearb	Oswald		
Gepr	[illegible]		
Norm			
TE E K 533			
Siemens AG		A22751-L144-X-*-7451	Blatt 1+

2	FK2/50070	26.9.82	[illegible]
1	FK2/50009	7.9.82	[illegible]

Sin nuestra expresa autorización, queda terminantemente prohibida la reproducción total o parcial de este documento, así como su uso indebido y/o su exhibición o comunicación a terceros. De los infractores se exigirá el correspondiente resarcimiento de daños perjuicios. Se reserva todos los derechos para el caso de la concesión de patente de invención o el registro de Modelo Industrial

Weitergabe sowie Vervielfältigung dieser Unterlage, Verwertung und Mitteilung ihres Inhalts nicht gestattet, soweit nicht ausdrücklich zugestanden. Zuwiderhandlungen verpflichten zu Schadenersatz. Alle Rechte für den Fall der Patenterteilung oder GM Eintragung vorbehalten.

Copying of this document, and giving it to others and the use or communication of the contents thereof, are forbidden without express authority. Offenders are liable to the payment of damages. All rights are reserved in the event of the grant of a patent or the registration of a utility model or design.

Erforderliche Unterlagen / Documents required

Bauschaltplan / Wiring diagram T22751-L144-X-*-2

Durchführung der Änderung / Modification

Hierbei ist die SFR F29-F1422 zu beachten
Refer to SFR F29-F1422

Erläuterungen zu Blatt 3 - Lötseite W100
Explanations further to sheet 3 - soldering side W100

Folgende Verbindung auftrennen
Interrupt the following connection

1. Leiterbahn D32/9 nach D28/18 auftrennen
   Interrupt the line between D32/9 and D28/18

Folgende Verbindungen kommen hinzu
The following connections are new

2. Verbindung D41/9 nach D28/18 — Drahtbrücke V22199-X-C135
   Connect D41/9 and D28/18

3. Verbindung D28/21 nach D35/21 — V22199-X-C60
   Connect D28/21 and D35/21

Erläuterungen zu Blatt 4 - Bauteileseite W200
Explanations further to sheet 4 - component side W200

Folgendes Bauteil kommt hinzu
The following component is new

1 IC Sockel 24polig V26827-B260-V7 auf Einbauplatz D28 einlöten
Solder 1 IC-mounting base 24 pins V26827-B260-V7 for mounting position D28

Folgende Verbindung auftrennen
Interrupt the following connection

4. Leiterbahn D28/21 am Baustein auftrennen
   Interrupt the line between D28/21

Erzeugniskennzeichnung / Product identification

Die Leiterplatte ist nach erfolgter Änderung auf der Bauteileseite mit dem Zustand der KAW (1-51) zu stempeln.
Der Gerätestand ist mit GS 4 zu stempeln.

When the modification has been carried out, stamp the modul on the component-side with the revision level of the change instruction (1-51).
The equipment revision level is GS 4.

				Datum 7.9.82	GE-MC3
				Bearb Oswald	
				Gepr	
				Norm	
				TE E K 534	
2.11.82	1	FK2/50069	7.9.82		Siemens AG Bereich
	Zust	Mitteilung	Datum	Name	A22751-L144-X-*-7451

Blatt 2+ / 81

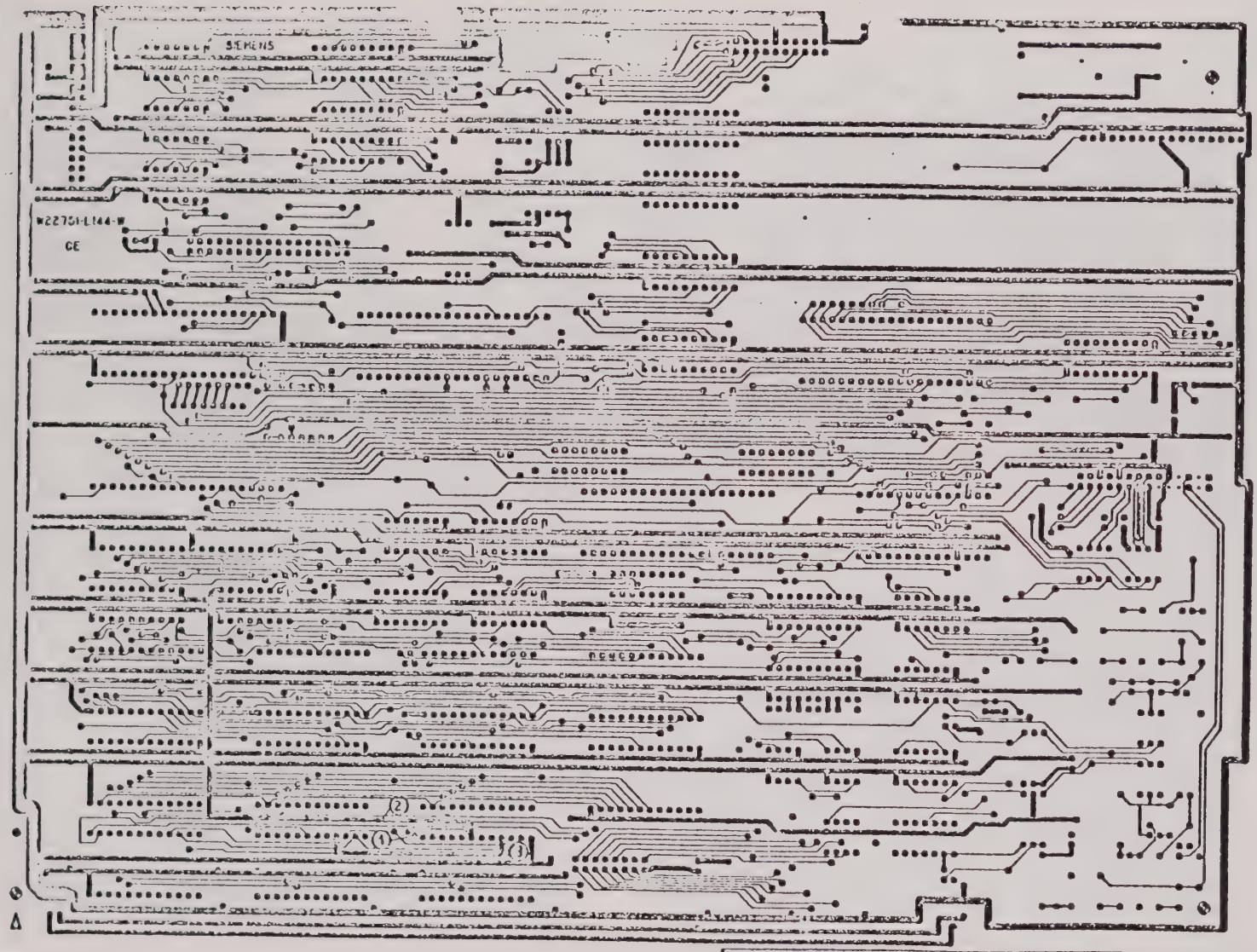

① Leiterbahn auftrennen / Interrupt conductor

②③ Verbindung neu hinzu / connection added

	7.9.82	GE-MC3	
	Oswald		
	TE E K 533		
1 FK2/50069 7.9.82	Siemens AG	A22751-L144-X-*-7451	Blatt 3

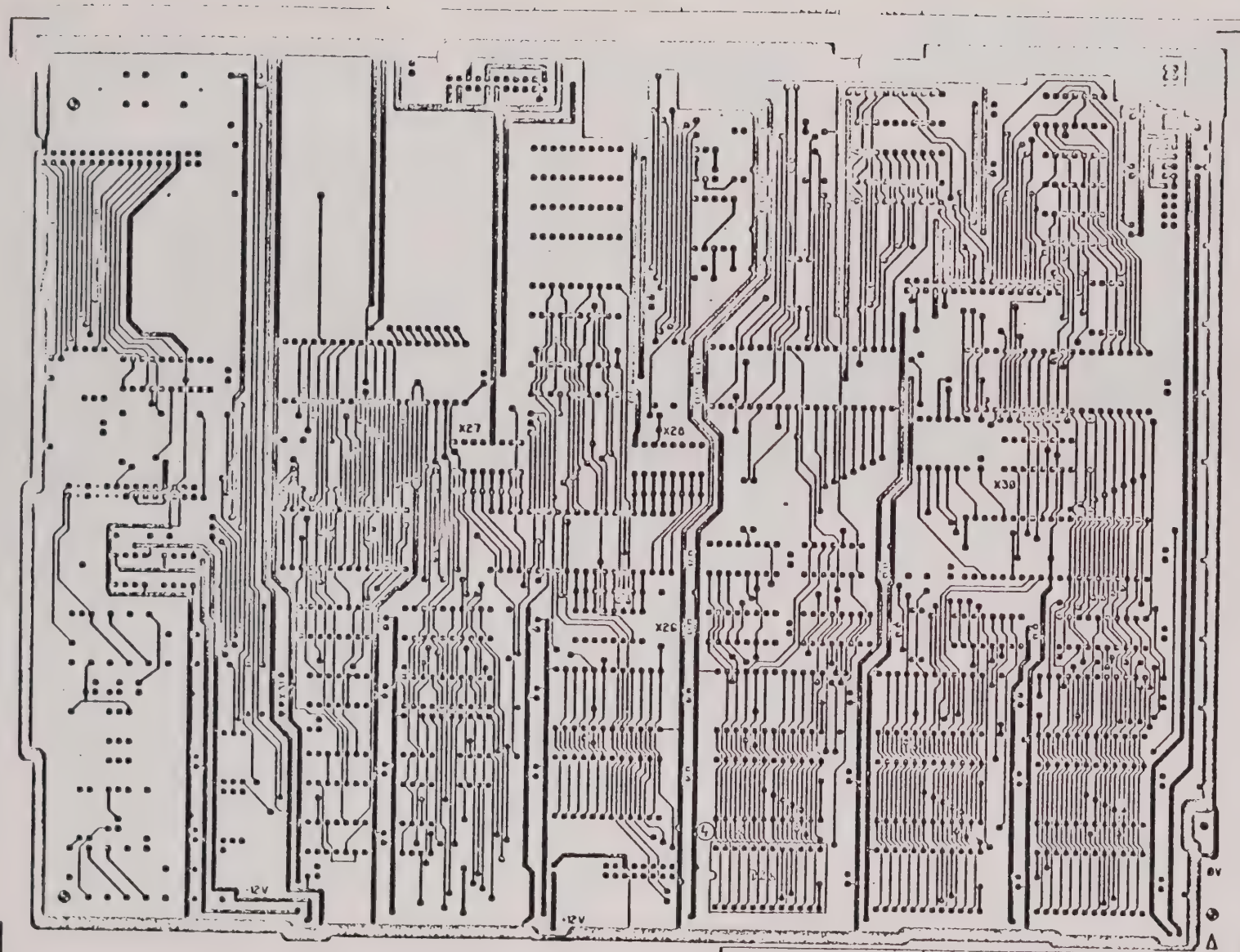

④ Leiterbahn auftrennen / Interrupt conductor

	7.9.82 Oswald	GE-MC3	
	TE E K 533		
1 FK2/50069	7.9.82	Siemens AG	A22751-L144-X-*-7451

Erforderliche Unterlagen / Documents required

Bauschaltplan / Wiring diagram T22751-L144-X-*-2

Durchführung der Änderung / Modification

Hierbei ist die SFR F29-F1422 zu beachten
Refer to SFR F29-F1422

Erläuterungen zu Blatt 3 - Lötseite W100
Explanations further to sheet 3 - soldering side W100

Folgende Verbindungen kommen hinzu
The following connections are new

2. Verbindung D41/9 nach D28/18 Drahtbrücke
   Connect D41/9 and D28/18 V22199-X-C135

3. Verbindung D28/21 nach D35/21 V22199-X-C60
   Connect D28/21 and D35/21

Erläuterungen zu Blatt 4 - Bauteileseite W200
Explanations further to sheet 4 - component side W200

Folgendes Bauteil kommt hinzu
The following component is new

1 IC Sockel 24polig V26827-B260-V7 auf Einbauplatz D28 einlöten
Solder 1 IC-mounting base 24 pins V26827-B260-V7 for mounting position D28

Erzeugniskennzeichnung / Product identification

Die Leiterplatte ist nach erfolgter Änderung auf der Bauteileseite mit dem Zustand der KAW (2-51) zu stempeln.
Der Gerätestand ist mit GS 4 zu stempeln.

When the modification has been carried out, stamp the modul on the component-side with the revision level of the change instruction (2-51).
The equipment revision level is GS 4.

7.9.82	GE-MC3	
Oswald		
TE E K 534		
2 FK2/50070 20.9.82	Siemens AG	A22751-L144-X-*-7451	Blatt 5+
1 FK2/50063 7.9.82		

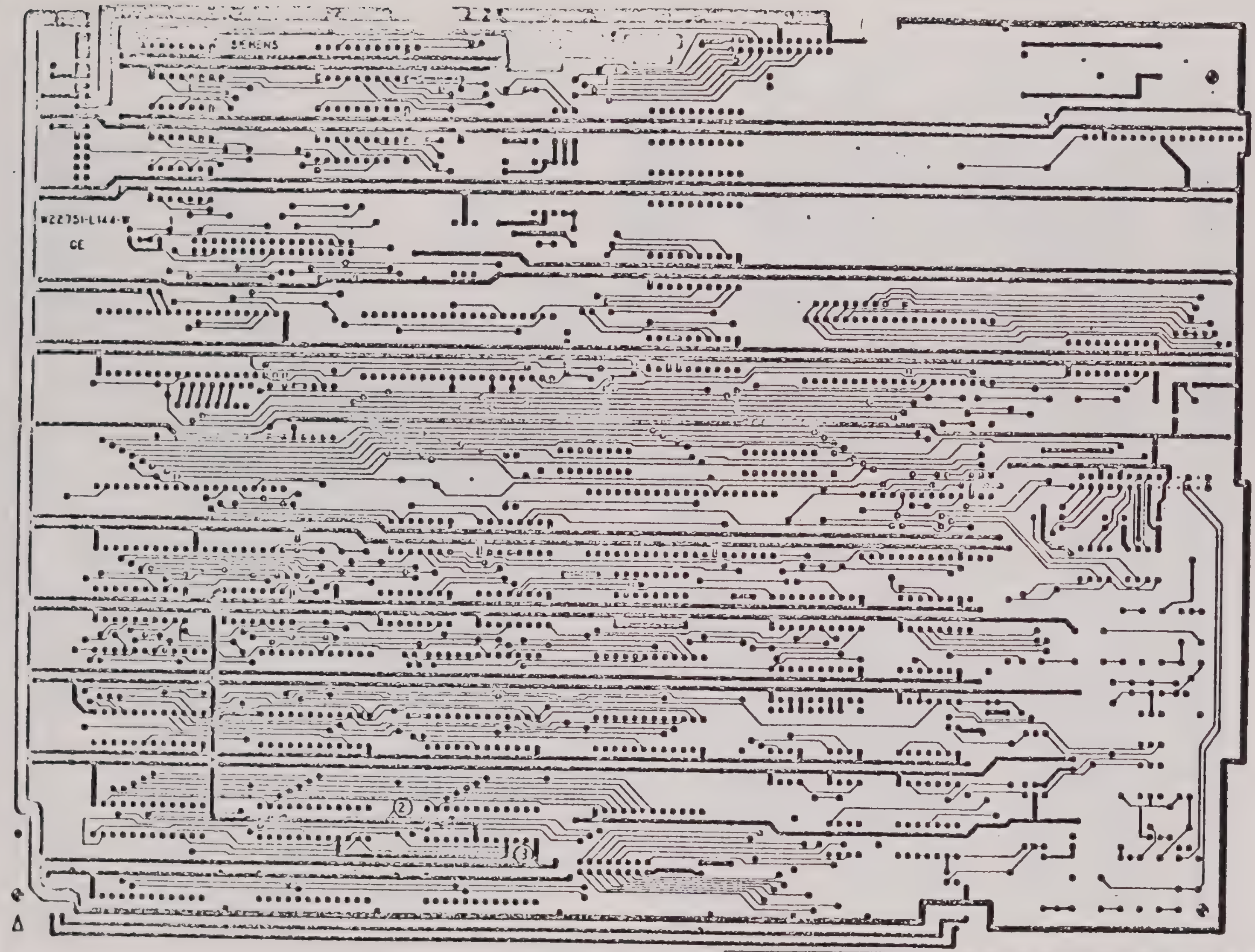

(2) (3) Verbindung neu hinzu / connection added

2	FA2/50070	20.9.82	
1	FA2/50069	7.9.82	

7.9.82
Oswald

TE E K 533

Siemens AG

GE-MC3

A22751-L144-X-*-7451

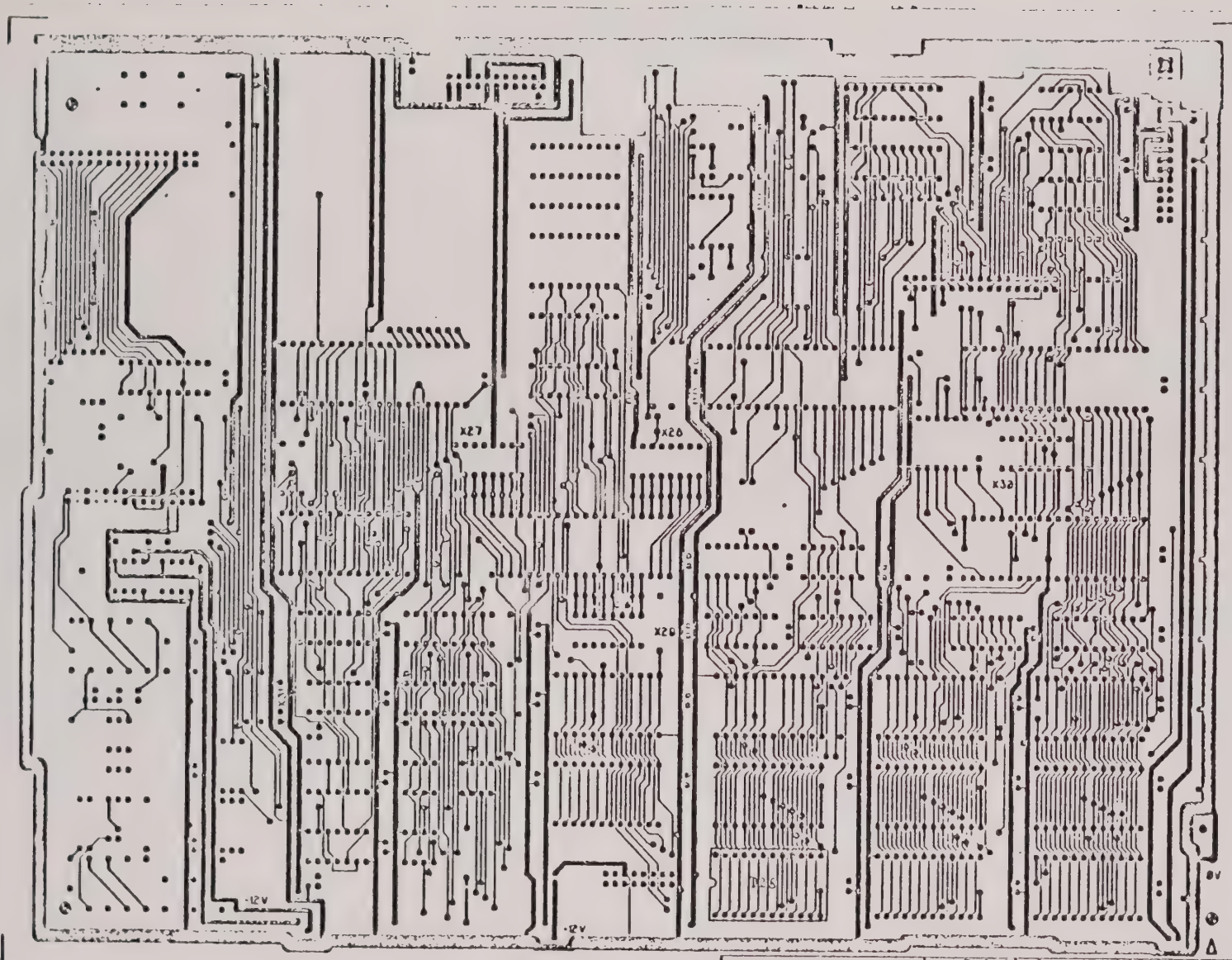

	7.9.82 Oswald	GE-MC3	
	TE E K 533		
2 FK2/500 70 20 9 82 UA 1 FK2/500 69 7 9 82	Siemens AG	A22751-L144-X-*-7451	6 7 B1

BEZEICHNUNG DESIGNATION	GEGENSTAND NOMENCLATURE	BESTELLBEZEICHNUNG ORDERING DESIGNATION
D23	PROM 1	S22751-K144-C1
D33	PROM 2	S22751-K144-C2
D34	PROM 3	S22751-K144-C3
D35	PROM 4	S22751-K144-C4
D43	PROM 5	S22751-K144-C5
D44	PROM 6	S22751-K144-C6

Weitergabe sowie Vervielfältigung dieser Unterlage, Verwertung und Mitteilung ihres Inhalts nicht gestattet, soweit nicht ausdrücklich zugestanden. Zuwiderhandlungen verpflichten zu Schadenersatz. Alle Rechte vorbehalten, insbesondere für den Fall der Patenterteilung oder GM-Eintragung

Datum 25.05.82	SOFTWARE 1	
Name BERKEM.		
Gepr. KRAUSH.		
Norm.		
TE E K 561		
Siemens AG	A22751-K144-A1-*-7421	Blatt 1-

BEZEICHNUNG DESIGNATION	GEGENSTAND NOMENCLATURE	BESTELLBEZEICHNUNG ORDERING DESIGNATION
	D 2732	V22916-X4-A917

Weitergabe sowie Vervielfältigung dieser Unterlage, Verwertung und Mitteilung ihres Inhalts nicht gestattet, soweit nicht ausdrücklich zugestanden. Zuwiderhandlungen verpflichten zu Schadenersatz. Alle Rechte vorbehalten, insbesondere für den Fall der Patenterteilung oder GM-Eintragung

25.05.82	SATZ TEILE	
BERKEM.		
KRAUSH.		
TE E K 561		
Siemens AG	A22751-K141-D5-*-7421	Blatt 1-

Copying of this document and giving it to others and the use or communication of the contents thereof are forbidden without express authority. Offenders are liable to the payment of damages. All rights are reserved in the event of the grant of a patent or the registration of a utility model or design

Weitergabe sowie Vervielfältigung dieser Unterlage, Verwertung und Mitteilung ihres Inhalts nicht gestattet, soweit nicht ausdrücklich zugestanden. Zuwiderhandlungen verpflichten zu Schadenersatz. Alle Rechte für den Fall der Patenterteilung oder GM Eintragung vorbehalten.

Queda terminantemente prohibida la reproducción total o parcial de este documento así como su cedido y/o su exhibición o comunicación a terceros. De los casos se exigirá el correspondiente resarcimiento de daños y perjuicios. Se reserva todos los derechos por si caso de la concesión de patente de invención o el registro de Modelo Industrial.

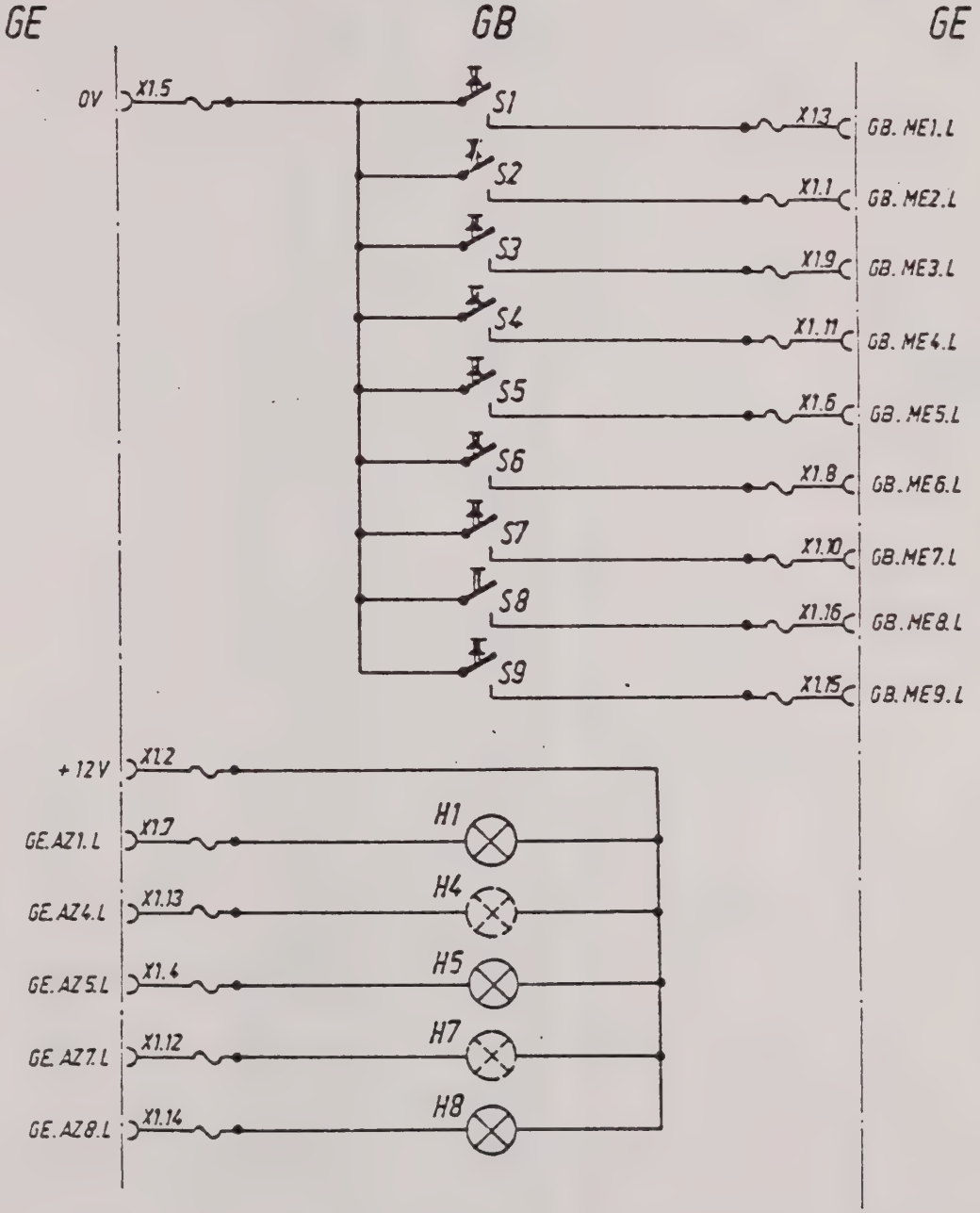

	Datum 6.12.80	GB / PT 80	
	Bearb Bath		
	Gepr		
	Norm		
	KETE E213		
	Siemens AG	A22751 - Q1 - X1 - * - 11	Blatt 1 - 8
2	2 FK1/22549 ern 9.12.80		

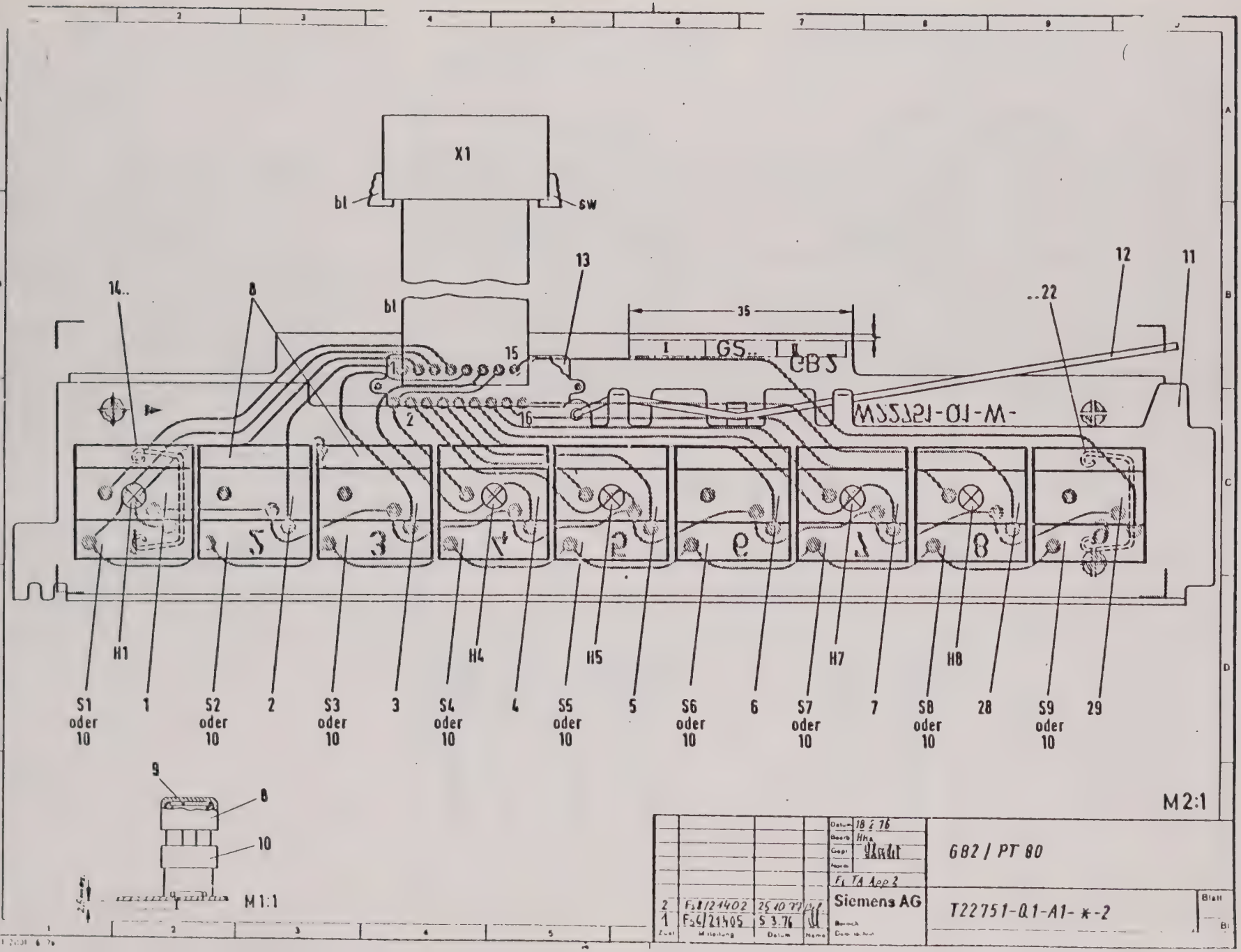
X1
bl
sw
bl
13
12
11
14..
8
..22
35
15
16
2
GS..
GB2
H1
H4
H5
H7
H8
S1 oder 10
1
S2 oder 10
2
S3 oder 10
3
S4 oder 10
4
S5 oder 10
5
S6 oder 10
6
S7 oder 10
7
S8 oder 10
28
S9 oder 10
29
9
8
10
M1:1
M2:1
Datum 18.2.76
Bearb. HKa
Gepr.
Norm
Fs TA App 2
Siemens AG
Bereich
Dem.-Ind.
2 Fs8/21402 25.10.77
1 Fs6/21405 5.3.76
Zust. Mitteilung Datum Name
GB2 / PT 80
T22751-Q1-A1-*-2
Blatt
Bl.

	Einbauplatz 1					Einbauplatz 2		
GÜ-Pos. Nr.	31302	31301	31303	31304		16001	16003	
Symbol	DR	DR	PRTR ON/OFF	PRTR ON/OFF		4	PAPER FEED	
Symbolplatte Z22711-Q1-			022	022		C3	C13	
Symbolplatte Z22717-Q1-								
Symbolplatte Z22751-Q1-	C1	C1						
Taste C22315-Z1000-C8	X	X	X	X		X	X	Taste Drucker-Papiervorschub
Schalter C22315-Z1000-C10								Taste Drucker-Papiervorschub
Lampe C22230-Z1000-C1	X	X	X	X				Taste Drucker Ein/Aus Gesperrt
Deckplatte C22316-A1000-C12								Taste Drucker Ein/Aus
Klammer C22316-A1000-C8	X			X				Taste Drucker Ein/Aus
								Taste Drucker Ein/Aus Gesperrt

5	FK0/22605	28.05.82	Str
4	FK1/22537	25.11.80	
3	Fs 7/21855	2.6.77	
2	Fs 7/21831	25.2.77	
1	Fs 7/21803	2.12.76	

2.12.76
Batt
Fs TA QS

GB/PT 80
Gerätebedienteil

Siemens AG

A 22751-Q1-X1-*-31

Blatt 1+

GÜ-Pos. Nr.		16351	16352				28302	28301	28304	
Symbol			PAPER BACK					N05	FF LOC	
	Z22711-Q1-									Taste FF-Lokal
Symbolplatte	Z22717-Q1-									Taste Codeunabhängiger Betrieb
	Z22751-Q1-	C2	C11				C7	C6	C14	Taste FF-Lokal
Taste	C22315-Z1000-C8	X	X				X	X	X	
Schalter	C22315-Z1000-C10									Taste Druckerpapier Rückwärts
Lampe	C22230-Z1000-C1							X		Taste Druckerpapier Rückwärts
Deckplatte	C22316-A1000-C12									
Klammer	C22316-A1000-C8									

Einbauplatz 3 | Einbauplatz 4

5	FK2/22605	28.05.82	Str
4	FK1/22537	25.11.80	
3	Fs 7/21855	2.6.77	
2	Fs 7/21831	25.2.76	
1	Fs 7/21808	2.12.76	

Datum 2.12.76
Bearb. Ball
Gepr.
Norm.
Fs TA US

Siemens AG
Bereich
Datenstation

GB/PT 80
Gerätebedienteil

A 22751-Q1-X1-*-31

Blatt 2+
B

Copying of this document and giving it to others and the use or communication of the contents thereof are forbidden without express authority. Offenders are liable to the payment of damages. All rights are reserved in the event of the grant of a patent or the registration of a utility model or design.

Weitergabe sowie Vervielfältigung dieser Unterlage, Verwertung und Mitteilung ihres Inhalts nicht gestattet soweit nicht ausdrücklich zugestanden. Zuwiderhandlungen verpflichten zu Schadenersatz. Alle Rechte für den Fall der Patenterteilung oder GM-Eintragung vorbehalten.

Sin nuestra expresa autorización queda terminantemente prohibida la reproducción total o parcial de este documento así como su uso indebido y/o su exhibición o comunicación a terceros. De los fractores se exigirá el correspondiente resarcimiento de daños y perjuicios. Se reserva todos los derechos para el caso de la concesión de patente de invención o el registro de Modelo Industrial.

		Einbauplatz 5						Einbauplatz 6					
GÜ-Pos. Nr.		11303	11301	11304				13301	13001	13003	13302		
Symbol		▽	BREAK	ON/OFF LINE				▨	◇	HERE IS	TOF		
Symbol-platte	Z22711-Q1-								C2	C12			
	Z22717-Q1-		A11										
	Z22751-Q1-	C10		C23							C25		
Taste	C22315-Z1000-C8	X	X	X				X	X	X	X		
Schalter	C22315-Z1000-C10												
Lampe	C22230-Z1000-C1	X	X	X									
Deckplatte	C22316-A1000-C12							X					
Klammer	C22316-A1000-C8							X					
		Taste Daten Halt	Taste Break	Taste ON/OFF LINE				Taste Gesperrt	Taste Hier ist	Taste Hier ist	Taste TOP OF FORM		

5	FK2/22605	28.05.82	Str
4	FK1/22537	25.11.80	
3	Fs 7/21355	2.6.77	
2	Fs 7/21831	25.2.77	
1	Fs 7/21808	2.12.76	

Datum 2.12.76
Bearb. Zeu
Gepr.
Norm. Fs TA DS

Siemens AG
Bereich
Datenlehre

GB/PT 80
Gerätebedienteil

A 22751-Q1-X1-*-31

Blatt 3+

Einbauplatz	GÜ-Pos. Nr.	Symbol	Symbolplatte Z22711-Q1-	Symbolplatte Z22717-Q1-	Symbolplatte Z22751-Q1-	Taste C22315-Z1000-C8	Schalter C22315-Z1000-C10	Lampe C22230-Z1000-C1	Deckplatte C22316-A1000-C12	Klammer C22316-A1000-C8			
Einbauplatz 8													
	26308	(schraffiert)				x		x	x				Taste Gesperrt
	26307	CAPS LOCK			C22		X	X					Schalter Nur Großbuchstaben
	31305	INT/NAT			C15		X	X					Schalter INT/NAT
	26303	DATA RECON	C14				X	X					Schalter Datenträger Ein
	26301	σo	C4				X	X					Schalter Datenträger Ein
Einbauplatz 7													
	20099	TEST			C24	x		x					Taste TEST
	20003	XMTR LOCK	C16			x							Taste Ausgabesperre
	20001	(Symbol)	C6			x							Taste Ausgabesperre

5	FK2/22605	28.05.82	Str
4	FK1/22537	25.11.80	
3	Fs 7/21855	2.6.77	
2	Fs 7/21831	25.2.77	
1	Fs 7/21808	2.12.76	

Datum 2.12.76
Bearb. Bath
Fs TA DS

Siemens AG

GB/PT 80
Gerätebedienteil

A 22751-Q1-X1-*-31

Blatt 4+

Copying of this document and giving it to others and the use or communication of the contents thereof are forbidden without express authority. Offenders are liable to the payment of damages. All rights are reserved in the event of the grant of a patent or the registration of a utility model or design.

Weitergabe sowie Vervielfältigung dieser Unterlage, Verwertung und Mitteilung ihres Inhalts nicht gestattet, soweit nicht ausdrücklich zugestanden. Zuwiderhandlungen verpflichten zu Schadenersatz. Alle Rechte für den Fall der Patenterteilung oder GM-Eintragung vorbehalten.

...n nuestra expresa autorización queda terminantemente prohibida la reproducción total o parcial de este documento, así como su uso indebido y/o su exhibición o comunicación a terceros. De los infractores se exigirá el correspondiente resarcimiento de daños y perjuicios. Se reserva todos los derechos para el caso de la concesión de patente de invención o el registro de Modelo Industrial.

		Einbauplatz 9						Einbauplatz					
GÜ-Pos. Nr.		16301	16303										
Symbol		↵	NL LOC										
Symbol-platte	Z22711-Q1-												
	Z22717-Q1-												
	Z22751-Q1-	C4	C13										
Taste	C22315-Z1000-C8	X	X										
Schalter	C22315-Z1000-C10												
Lampe	C22230-Z1000-C1												
Deckplatte	C22316-A1000-C12												
Klammer	C22316-A1000-C8												
		Taste Neue Zeile Lokal	Taste Neue Zeile Lokal										

5	FK2/22605	28.05.82	Str
4	FK1/22537	25.11.80	
3	Fs 7/21855	2.6.77	
2	Fs 7/21831	25.2.77	
1	Fs 7/21808	2.12.76	

Datum 2.12.76
Bearb. Bath
Fs TA DS

Siemens AG

GB/PT 80
Gerätebedienteil

A 22751-Q1-X1-*-31

Blatt 5-

BEZEICHNUNG DESIGNATION	GEGENSTAND NOMENCLATURE	BESTELLBEZEICHNUNG ORDERING DESIGNATION
11	LOCHPLATTE KEY MOUNTING PLATE	C22316-A1000-C5
12	DRAHT WIRE	C22316-A1000-C7
13	PLATTE PLATE	C22334-A1000-C63
X1	LEITUNG-GB CABLE GB	C22195-A1080-B41

Weitergabe sowie Vervielfältigung dieser Unterlage, Verwertung und Mitteilung ihres Inhalts nicht gestattet soweit nicht ausdrücklich zugestanden. Zuwiderhandlungen verpflichten zu Schadenersatz. Alle Rechte vorbehalten insbesondere für den Fall der Patenterteilung oder GM Eintragung

Proprietary data. Copyright. All rights reserved. No part of this document may be reproduced or transmitted in any form or by any means, electronic, mechanical, photocopying, recording or otherwise, without the prior written permission of Siemens AG, except as specifically permitted. Violations may be prosecuted and will result in liability for damages. All rights reserved, including rights created by patent grant or registration of a utility model or design.

Toute communication ou reproduction de ce document, toute exploitation ou communication de son contenu sont interdites sauf autorisation expresse. Tous droits réservés, notamment en cas de délivrance d'un brevet ou d'enregistrement d'un modèle d'utilité ou d'un dessin ornemental.

Queda prohibida la reproducción, distribución o comunicación de este documento o de su contenido sin autorización expresa. Todos los derechos, incluidos los derivados de la concesión de patentes o modelos de utilidad registrados, están reservados.

Proibida a reprodução, distribuição ou comunicação deste documento ou do seu conteúdo sem autorização expressa. Todos os direitos, incluindo os derivados da concessão de patentes ou modelos de utilidade registrados, estão reservados.

Vietato riprodurre, diffondere o comunicare a terzi questo documento o il suo contenuto senza espressa autorizzazione. Tutti i diritti, compresi quelli derivanti dalla concessione di brevetti o modelli di utilità registrati, sono riservati.

Niet toegestane verveelvoudiging, verspreiding of openbaarmaking van dit document of de inhoud ervan zonder uitdrukkelijke toestemming. Alle rechten, inclusief die voortvloeien uit octrooiverlening of registratie van een gebruiksmodel of ontwerp, zijn voorbehouden.

Spridning och kopiering av detta dokument samt utnyttjande och meddelande av dess innehåll är förbjudet om inte uttryckligt medgivet. Alla rättigheter förbehålls, inklusive rättigheter som uppkommer genom patent eller registrering av bruksmodell eller mönster.

Kopiowanie, rozpowszechnianie lub udostępnianie osobom trzecim niniejszego dokumentu lub jego treści bez wyraźnej zgody jest zabronione. Wszelkie prawa, w tym prawa wynikające z udzielenia patentu lub rejestracji wzoru użytkowego lub wzoru przemysłowego, są zastrzeżone.

Šíření a kopírování tohoto dokumentu, využívání a sdělování jeho obsahu bez výslovného souhlasu je zakázáno. Všechna práva, včetně práv vzniklých udělením patentu nebo registrací užitného vzoru nebo průmyslového vzoru, jsou vyhrazena.

Terjesztése és másolása, tartalmának felhasználása és közlése kifejezett engedély nélkül tilos. Minden jog fenntartva, beleértve a szabadalom megadásából vagy használati minta vagy formatervezési minta bejegyzéséből eredő jogokat.

Šírenie a kopírovanie tohto dokumentu, využívanie a oznamovanie jeho obsahu bez výslovného súhlasu je zakázané. Všetky práva, vrátane práv vzniknutých udelením patentu alebo zápisom úžitkového vzoru alebo priemyselného vzoru, sú vyhradené.

Blatt-Nr. ①	Zustand der Blätter ②	Blatt-Nr. ①	Zustand der Blätter ②
4	1		
3	1		
2	1		
1	1		
0/1	1		
Zustand der Änderung ③	1	Zustand der Änderung ③	

① Sheet No./Folha no./Blad Nr./Folha Nº/Lista/Hoja Nr.
② Issue of sheets/Edition des feuilles/Uitgave van de bladzijden/Estado das folhas/Izdanje lista/Estado de las hojas
③ Issue of documentation/Edition de la documentation/Redactie van de documentatie/Edição da documentação/Stanje podataka/Estado de la documentación

		Datum 07.10.82	
		Bearb. Berkem.	Stromversorgung
		Gepr. Kraush.	Power supply
		Norm	
		TE E K 561	
		Siemens AG	A22750-S104-X-*-7416

Blatt 0/1

11.10 0101 FK 3/61002 07.10.82 U11

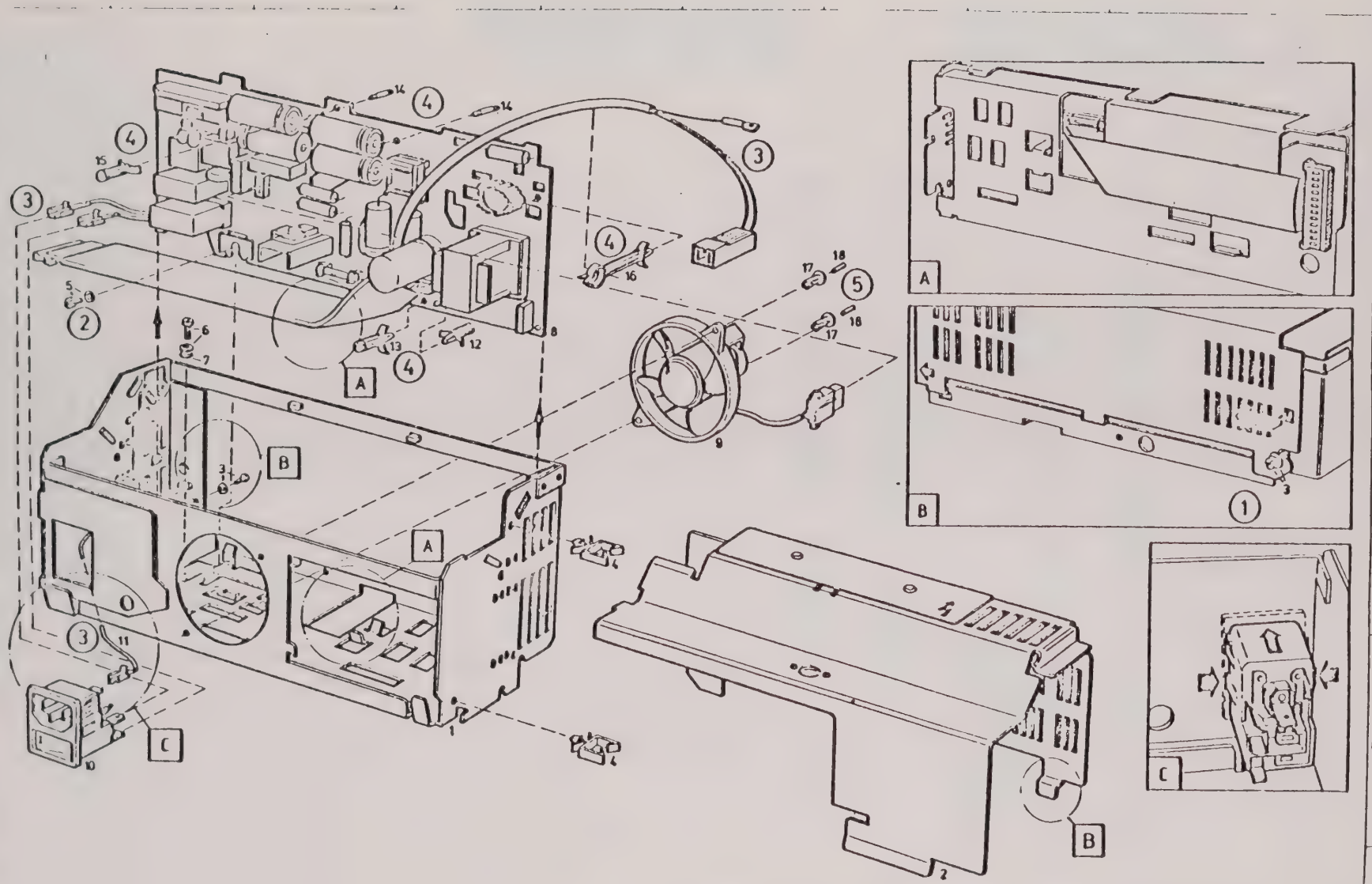

						07.10.82	Stromversorgung
						Berkem.	Power supply
						Kraush.	
						TE E K 561	
						Siemens AG	A22750-S104-X-*-7416
01	FK 3/61002	07.10.82	011				

Proprietary data, company confidential. All rights r
Confié à titre de secret d'entreprise. Tous droi
Comunicado como segredo empresarial Reservados todo
Доверяется как производственный секрет. Все права сохранено
Confiado como secreto industrial. Nos reservamos todos los
Weitergabe sowie Vervielfältigung dieser Unterlage, Verwertung und Mitteilung ihres Inhalts nicht gestattet, soweit nicht ausdrücklich zugestanden. Zuwiderhandlungen verpflichten zu Schadenersatz. Alle Rechte vorbehalten, insbesondere für den Fall der Patenterteilung oder GM-Eintragung.

(1) Teil 3 um ca. 4 mm herausschrauben
Unscrew part 3 by approx. 4 mm

(2) Vor Herausziehen der SVL-Baugruppe Teil 8, Teil 5 lösen
Loosen part 5 before withdrawing the module part 8

(3) Kabelanschlüsse nach Bauschaltplan T22750-S104-A1-*-2 bzw.
T22750-S104-B1-*-2
Cable connections according to wiring diagram
T22750-S104-A1-*-2
T22750-S104-B1-*-2

(4) Teile 12 bis 16 sind in Teil 8 enthalten
Parts 12 to 16 are contained in part 8

(5) Teile 17 und 18 gehören zum Lüfter
Parts 17 and 18 belongs to the fan

				Datum	07.10.82	Stromversorgung Power supply
				Bearb	Berkem.	
				Gepr.	Kraush.	
				Norm.		
				TE E K 561		
				Siemens AG	A22750-S104-X-*-7416	Blatt 2+
19.10.82	01	FK 3/61002	07.10.82	U11		
Reg.	Zust.	Mitteilung	Datum	Name		

BEZEICHNUNG DESIGNATION	GEGENSTAND NOMENCLATURE	BESTELLBEZEICHNUNG ORDERING DESIGNATION	BEMERKUNG REMARK
1	Gehäuse Cover	C22280-A1080-B4	
2	Kappe Cover	C22280-A1080-B9	
3	Zylinderschraube Panhead screw	D84-P9100-S3	1)
4	Kabelhalter Cable holder	C22195-Z1000-C49	
5	Zylinderschraube Panhead screw	D84-P9080-S3	1)
6	Zylinderschraube Panhead screw	D84-P60-S3	1)
7	Zahnscheibe Toothed disk	D6797-A43-S3	1)
8	SVL	S22750-S204-A1 S22750-S204-B1	220-240 V 110-127 V
9	Lüfter Fan	S22750-S604-A1 S22750-S604-B1	220 V 110 V
10	Gerätestecker Device connector	C22334-Z1080-C21	
11	Leitung-SV Wire	C22195-A1080-B286	

1) Kein Ersatzteil
No spare part

Datum	07.10.82
Bearb.	Berkem.
Gepr.	Krausch.
Norm.	
	TE E K 561
	Siemens AG

Stromversorgung
Power supply

A22750-S104-X-*-7416

Blatt 3+

Reg.	Zust.	Mitteilung	Datum	Name
	01	FK 3/61002	07.10.82	U11

Proprietary data, company confidential. All rights reserved.
Confié à titre de secret d'entreprise. Tous droits réservés.
Comunicado como segredo empresarial. Reservados todos os direitos.
Confiado como secreto industrial. Nos reservamos todos los derechos.

Weitergabe sowie Vervielfältigung dieser Unterlage, Verwertung und Mitteilung ihres Inhalts nicht gestattet, soweit nicht ausdrücklich zugestanden. Zuwiderhandlungen verpflichten zu Schadenersatz. Alle Rechte vorbehalten, insbesondere für den Fall der Patenterteilung oder GM-Eintragung.

BEZEICHNUNG DESIGNATION	GEGENSTAND NOMENCLATURE	BESTELLBEZEICHNUNG ORDERING DESIGNATION	BEMERKUNG REMARK
12	Abstandshalter Spacer	C22121-Z1000-C79	
13	Abstandshalter Spacer	C22121-Z1000-C80	
14	Abstandshalter Spacer	C22121-Z1000-C21	
15	Anschlag Stop	C22121-Z1000-C81	
16	Kabelhalter Cable tie	C22195-Z1000-C68	

Proprietary data, company confidential. All rights
Confié à titre de secret d'entreprise. Tous droits
Comunicado como segredo empresarial. Reservados todos
Доверяется как производственная секрет. Все права сохранены
Confiado como secreto industrial. Nos reservamos todos los

Weitergabe sowie Vervielfältigung dieser Unterlage, Verwertung und Mitteilung ihres Inhalts nicht gestattet, soweit nicht ausdrücklich zugestanden. Zuwiderhandlungen verpflichten zu Schadenersatz. Alle Rechte vorbehalten, insbesondere für den Fall der Patenterteilung oder GM-Eintragung.

Datum	07.10.82	Stromversorgung Power supply	
Bearb	Berkem.		
Gepr	Kraush.		
Norm.			
TE E K 561			
Siemens AG		A22750-S104-X-*-7416	Blatt 4-

Reg	Zust	Mitteilung	Datum	Name
	01	EK 3/61002	07.10.82	U11

POS	BENENNUNG	SACHNUMMER	STAENDE					BEM
3	STROMVERSORGUNG	S22750-S104-A1	1	1	X	X	X	
4	SVL-PT80	S22750-S204-A1	1	2	3	4	5	
6	SV-BAUGRUPPE	S22750-S504-A1	1	1	1	1	1	1) 1
7	LUEFTER 220V	S22750-S604-A1	1	1	1	1	1	1) 1
8	ERGAENZUNG	S22750-S704-A1	1	1	1	1	1	
501	1) ZUSTAND							
	ZGS		1	1	1	2	3	
	ZUSTAND DIESER UNTERLAGE		01	02	03	04	05	

25.03.82	KONTROLLREGISTER	
BREUING	STROMVERSORGUNG	
KOETH		
01 FK2/40034 30.03.82		
02 FK2/40072 29.07.82	TE E 424	
03 FK2/40095 29.09.82		Blatt
04 FK2/40096 01.10.82	Siemens AG A22750-S104-A1-*-86	1-
05 FK2/40097 04.10.82		

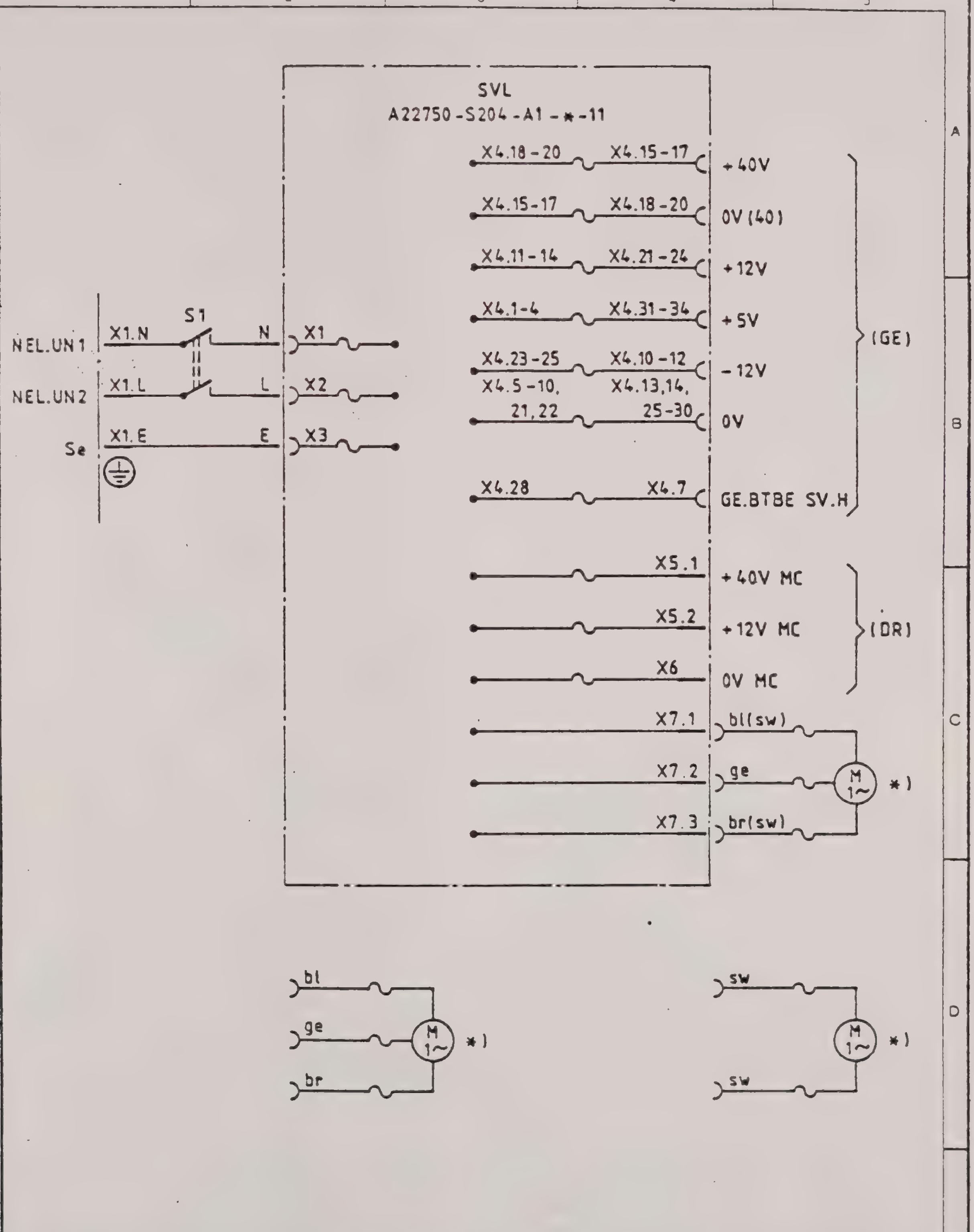

Proprietary data, company confidential. All rights reserved. Confié à titre de secret d'entreprise. Tous droits réservés. Comunicado como segredo empresarial. Reservados todos os direitos. Confiado como secreto industrial. Nos reservamos todos los derechos.

Weitergabe sowie Vervielfältigung dieser Unterlage, Verwertung und Mitteilung ihres Inhalts nicht gestattet, soweit nicht ausdrücklich zugestanden. Zuwiderhandlungen verpflichten zu Schadenersatz. Alle Rechte vorbehalten, insbesondere für den Fall der Patenterteilung oder GM-Eintragung.

Datum	24.3.82
Bearb.	Zo
Gepr.	Breunig
Norm.	
	TE E424

SV/PT 80

Siemens AG

A22750-S104-A1-*-11

Blatt 1-

Zust.	Mitteilung	Datum	Name
1	FK2140034	30.3.82	Bre

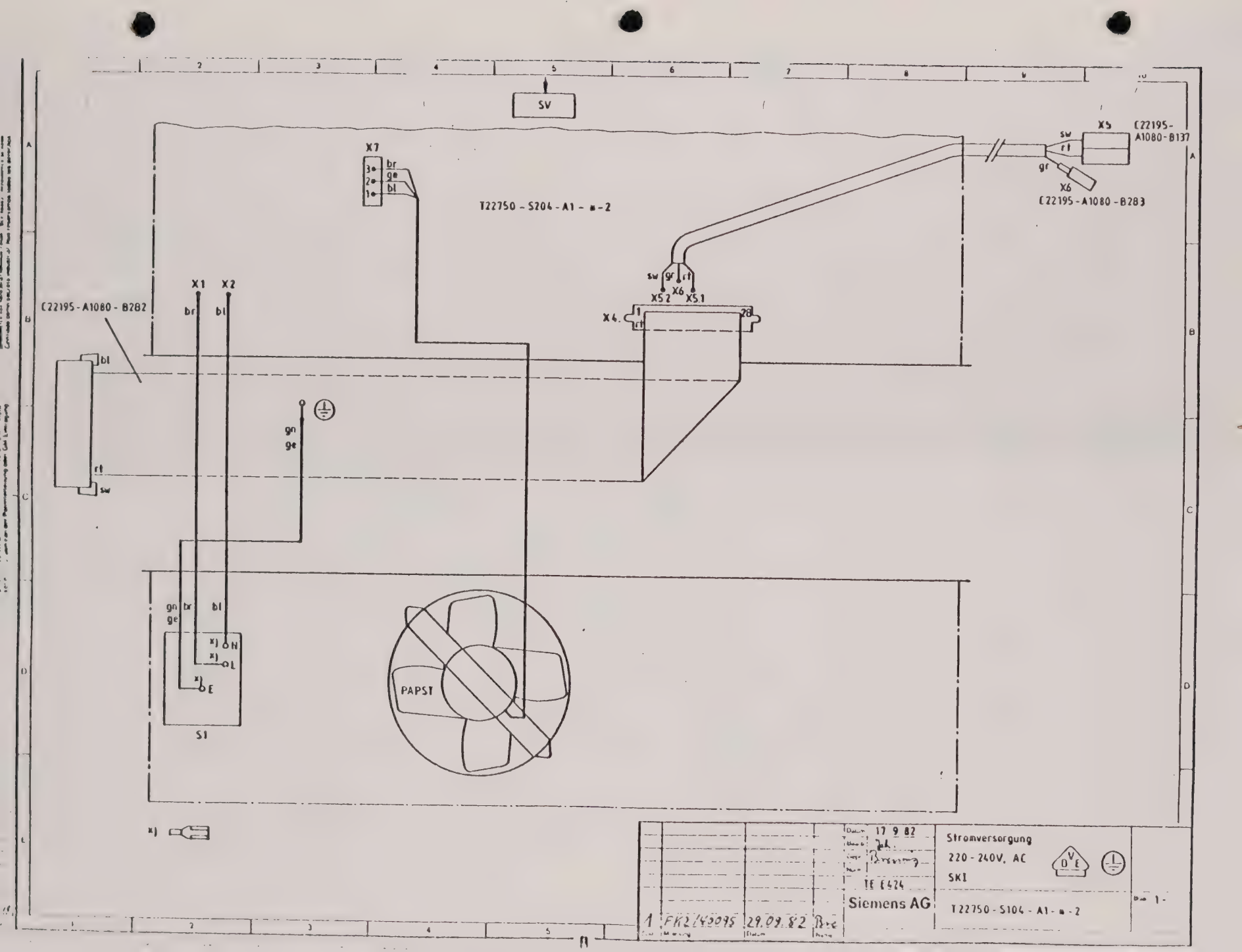
SV
X7
br
ge
bl
T22750 - S204 - A1 - m - 2
X5
C22195-
A1080-B137
sw
rt
gr
X6
C22195-A1080-B283
X1
X2
br
bl
C22195-A1080-B282
bl
rt
sw
gn
ge
X4
X5.2
X5.1
X6
gr
rt
sw
gn
ge
br
bl
N
L
E
S1
PAPST
Datum 17 9 82
TE E424
Siemens AG
Stromversorgung
220 - 240V, AC
SKI
T22750 - S104 - A1 - m - 2
1
FK2/40095
29.09.82
Bre

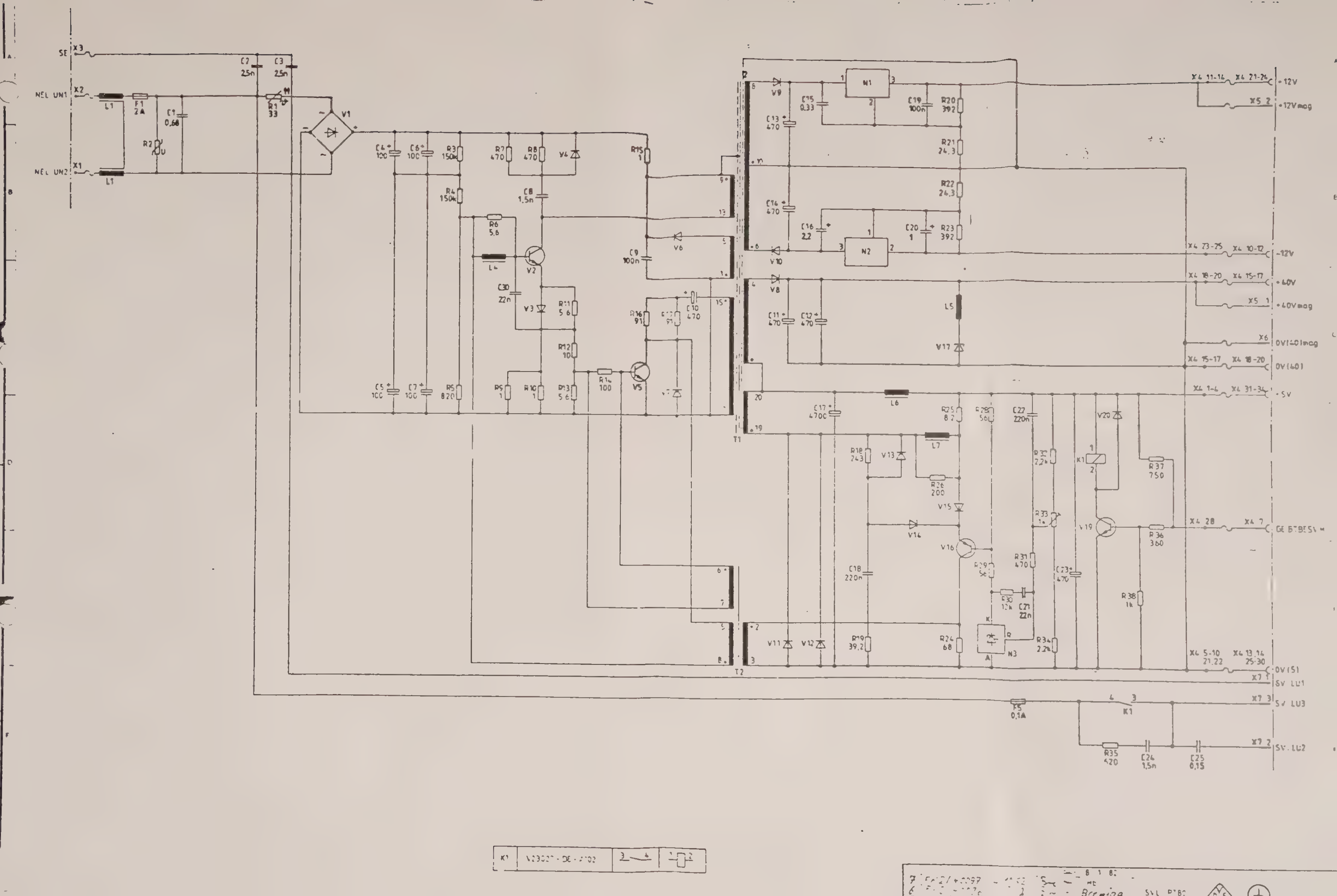
SE
X3
NEL UN1
X2
NEL UN2
X1
L1
F1 2A
C1 0,68
R2
R1 33
C2 2,5n
C3 2,5n
V1
C4 100
C6 100
R3 150k
R7 470
R8 470
V4
R15 1
R4 150k
C8 1,5n
R6 5,6
L4
V2
C30 22n
V3
R11 5,6
R12 10
C9 100n
V6
R16 91
C10 470
V5
R14 100
C5 100
C7 100
R5 820
R9 1
R10 1
R13 5,6
T1
T2
V9
C15 0,33
N1
C19 100n
R20 392
C13 470
R21 24,3
R22 24,3
C14 470
C16 2,2
C20 1
R23 392
V10
N2
V8
C11 470
C12 470
L5
V17
L6
C17 4700
R25 8,2
C22 220n
V20
R18 243
V13
L7
R26 200
R32 2,2k
K1
R37 750
V15
R33 1k
V14
V16
V19
R36 360
C18 220n
R31 470
C23 470
R38 1k
R30 12k
C21 22n
V11
V12
R19 39,2
R24 68
N3
R34 2,2k
F5 0,1A
R35 620
C24 1,5n
C25 0,15
X4 11-14
X4 21-24
+12V
X5 2
+12V mag
X4 23-25
X4 10-12
-12V
X4 18-20
X4 15-17
+40V
X5 1
+40V mag
X6
0V(40)mag
X4 15-17
X4 18-20
0V(40)
X4 1-4
X4 31-34
+5V
X4 28
X4 7
X4 5-10 21,22
X4 13,14 25-30
0V(5)
X7 1
SV LU1
X7 3
SV LU3
X7 2
SV LU2
Brewing

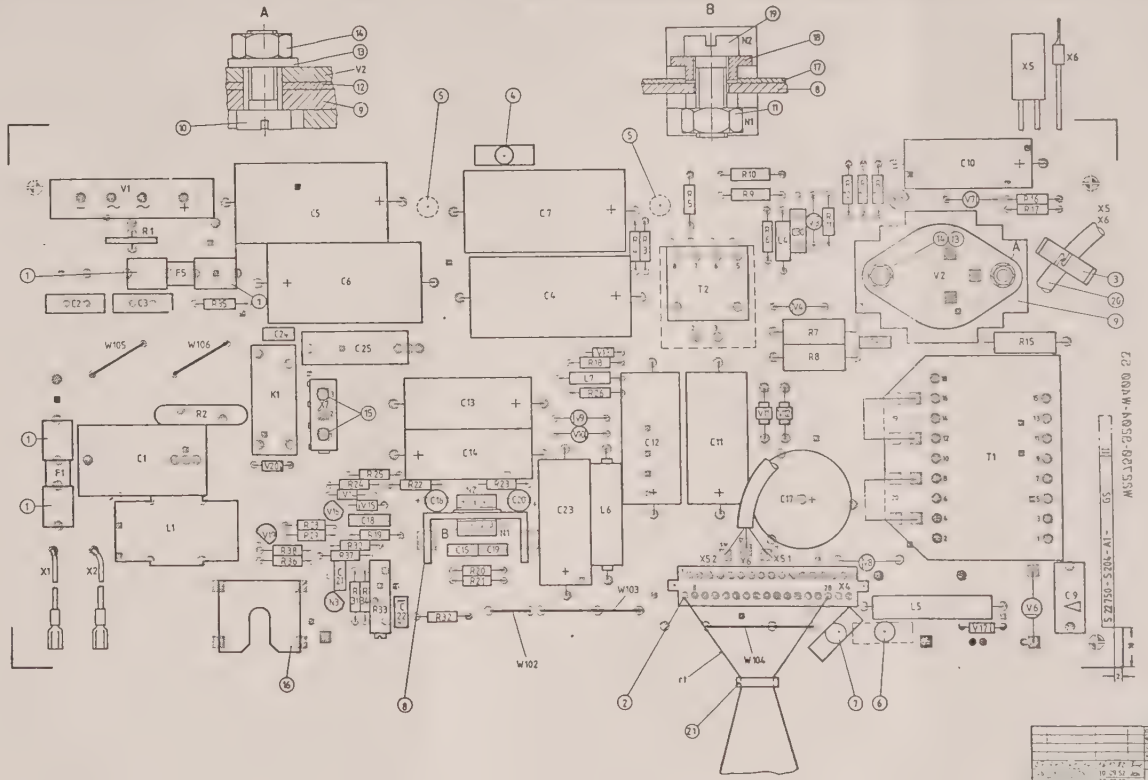

	Siemens AG	SVL / PT 80
		T 22 750 - S 204 - A1 - B - 2

Proprietary data, company confidential. All rights reserved
Confié à titre de secret d'entreprise. Tous droits réservés
Comunicado como segredo empresarial. Reservados todos os direitos
Confiado como secreto industrial. Nos reservamos todos los derechos

Weitergabe sowie Vervielfältigung dieser Unterlage, Verwertung und Mitteilung ihres Inhalts nicht gestattet, soweit nicht ausdrücklich zugestanden. Zuwiderhandlungen verpflichten zu Schadenersatz. Alle Rechte vorbehalten, insbesondere für den Fall der Patenterteilung oder GM-Eintragung

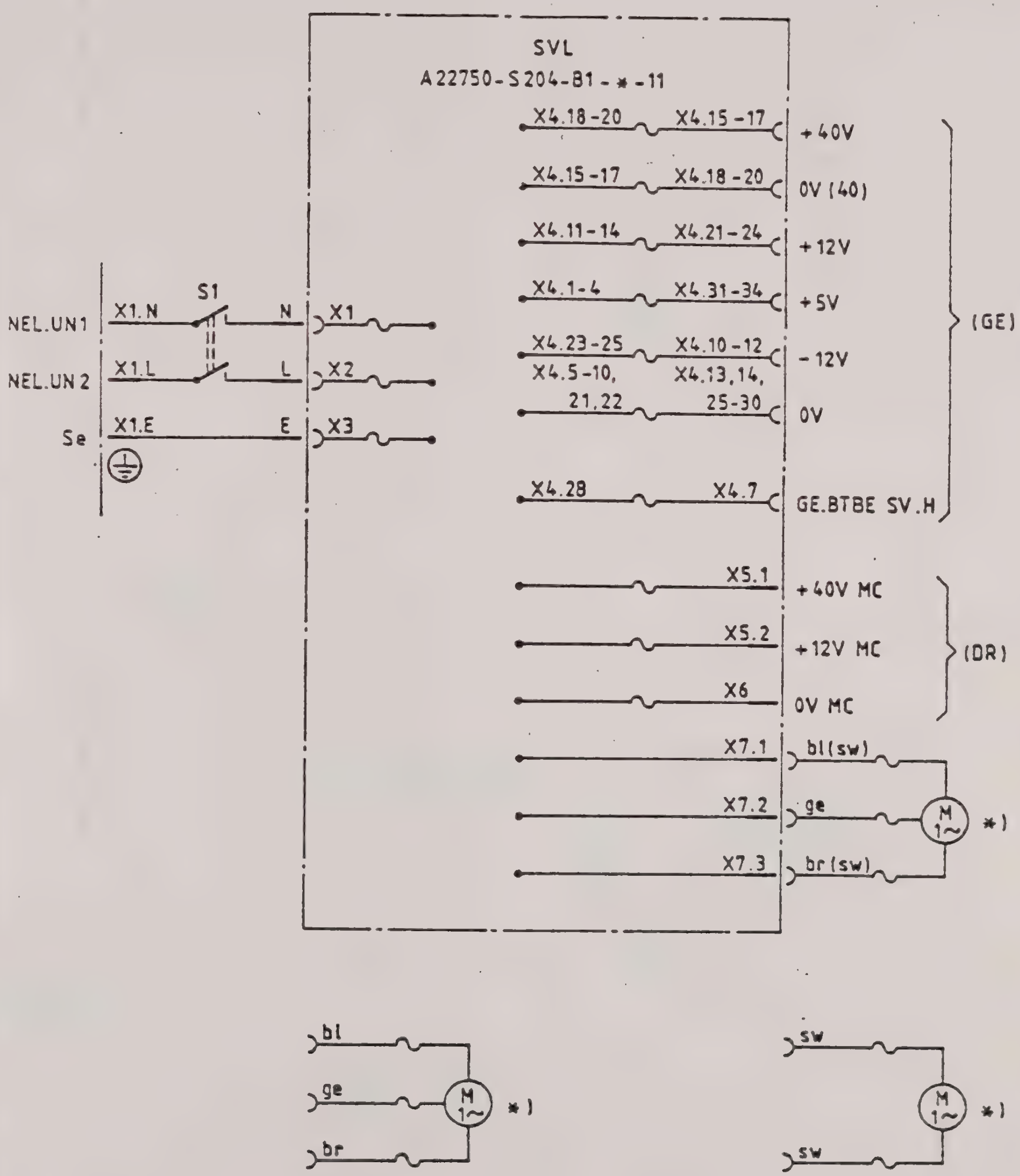

Datum	24.3.82
Bearb.	Zo
Gepr.	Breuing
Norm.	
	TE E424

Siemens AG

SV/PT80

A22750-S104-B1-*-11

Blatt 1-

Reg	Zust	Mitteilung	Datum	Name
	2	FKZ/40042	28.04.82	Bre

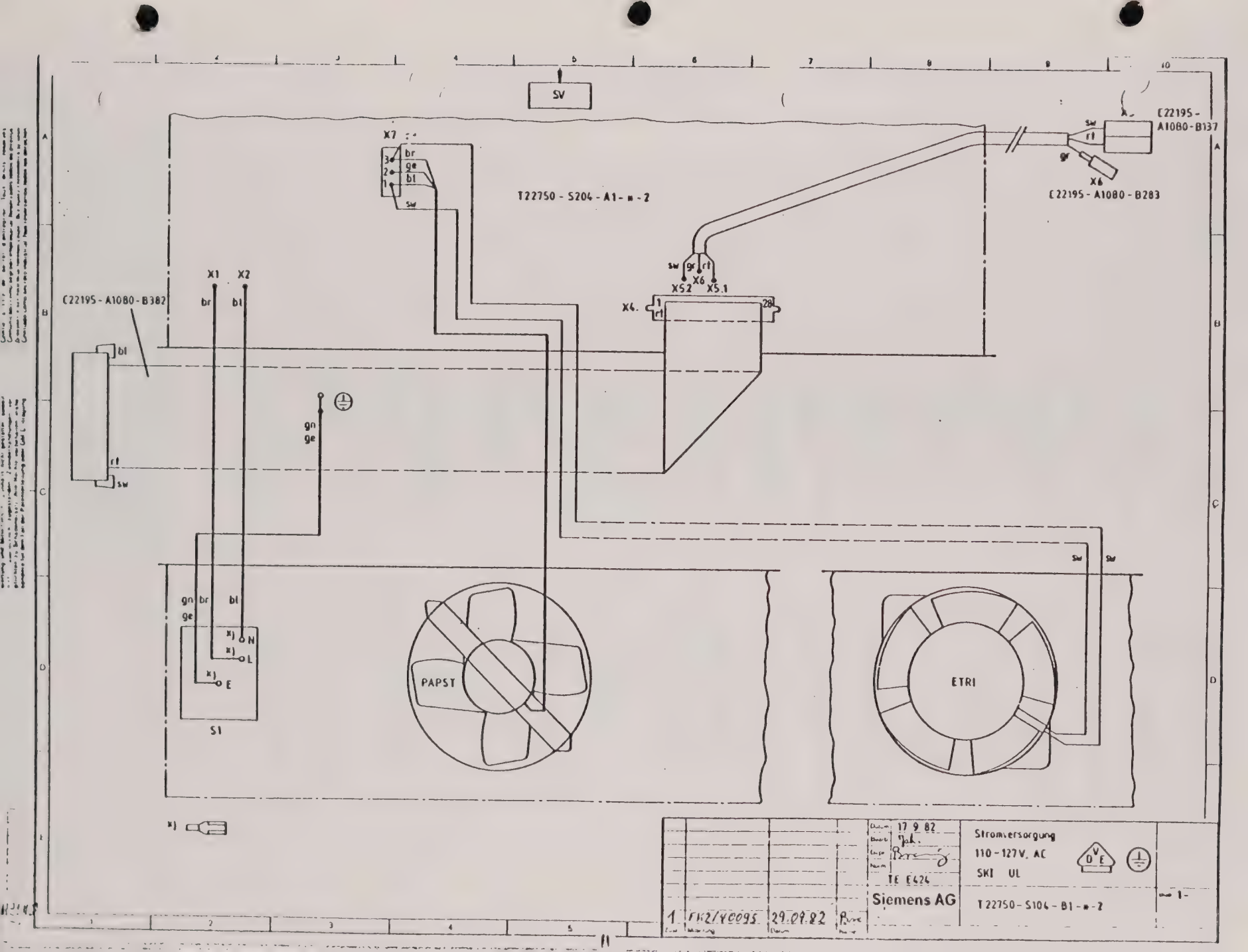
SV
X7
br
ge
bl
sw
T22750 - S204 - A1 - m - 2
C22195 - A1080 - B137
X6
C22195 - A1080 - B283
X1
X2
C22195 - A1080 - B382
X5.2
X5.1
X4.
28
gn
ge
rt
sw
N
L
E
S1
PAPST
ETRI
Datum 17 9 82
TE E424
Siemens AG
Stromversorgung
110 - 127V, AC
SKI UL
T22750 - S104 - B1 - m - 2
1
FK2/40095
29.09.82

BEZEICHNUNG DESIGNATION	GEGENSTAND NOMENCLATURE	BESTELLBEZEICHNUNG ORDERING DESIGNATION
1	HALTEFEDER RETAINING SPRING	C22327-Z1000-C5
2	PLATTE PLATE	C22334-A1000-C65
3	KABELHALTER CABLE HOLDER	C22195-Z1000-C68
4	ANSCHLAG STOP	C22121-Z1000-C81
5	ABSTANDSHALTER SPACER	C22121-Z4000-C21
6	ABSTANDSHALTER SPACER	C22121-Z1000-C79
7	ABSTANDSHALTER SPACER	C22121-Z1000-C80
8	KUEHLKOERPER HEAT SINK	C22280-A1000-C270
9	KUEHLKOERPER HEAT SINK	C22055-Z4000-C1
10	ZYLINDERSCHRAUBE PANHEAD SCREW	D84-P120-R865
11	SECHSKANTMUTTER HEXAGON NUT	D934-A30-S3
12	PLATTE PLATE	C22280-A1000-C85
13	SCHEIBE WASHER	D433-A43-S3
14	SECHSKANTMUTTER HEXAGON NUT	D934-A40-S3
15	ROHRNIET TUBULAR RIVET	D7340-G899-G33
16	BLECH PLATE	C22280-A1080-C31
17	ISOLIERFOLIE INSULATING FOIL	C22466-Z1080-C1

	29.03.83	SVL-PT80	
	BERKEM.		
	KRAUSH.		
	KE TE ES61		
	Siemens AG	A22750-S204-A1-*-7421	1+
08 FK3/61075 29.03.83 BKY		S22750-S204-A1	Z=08

BEZEICHNUNG DESIGNATION	GEGENSTAND NOMENCLATURE	BESTELLBEZEICHNUNG ORDERING DESIGNATION
18	ISOLIERNIPPEL INSULATING NIPPLE	Q68000-A3805-F1
19	ZYLINDERSCHRAUBE OVAL-HEAD SCREW	D84-L80-S3
20	SCHLAUCH TUBE	C22195-A1080-C325
21	KABELBINDER CABLE TIE	C22121-Z4000-C2
C1	C 680N 250V AC 10%	V22911-Z-A355
C2,3	C 2,5NF 250VAC 20%	V22911-Z-A299
C4-7	C 100MY 250V+50-10	V22911-Z-A321
C8,24	C 1,5N 400V -20+50	V22911-X2-A124
C9	C 100N 400V 10%	V22911-Z-A278
C10,13,14,23	C 470MY 25V+50-10%	V22911-Z-A320
C11,12	C 470MY 63V+50-10%	V22911-Z-A319
C15	C 330N 63V 20%	V22911-Z-A324
C16	C 2,2MY 35V 20%	V22911-X7=A221
C17	C 4700MY 10V+50-10	V22911-X9-A34
C18	C 220N 100V 5%	V22911-Z-A325
C19	C 100N 63V 20%	V22911-Z-A323
C20	C 1MY 35V 20%	V22911-X7-A214
C21	C 22N 63V 20%	V22911-Z-A322
C22	C 220N 63V 20%	V22911-Z-A285
C25	C 150N 250VAC 20%	V22911-Z-A351
C30	C 22N 250V 10%	V22911-X4-A11
F1	F T2D 250V	D41571-T2000-D
F5	F T0,1B 250V G FUSE INSERT	D41571-T100-B

BEZEICHNUNG DESIGNATION	GEGENSTAND NOMENCLATURE	BESTELLBEZEICHNUNG ORDERING DESIGNATION
K1	RELAIS RELAY	V23027-D8-A102
L1	DROSSEL 2X1,2A/250VAC 2X27 MYH CHOKE	V22399-X99-A18
L4	DROSSEL 1,5MYH 1,1A CHOKE	V22399-X99-A13
L5	DROSSEL 4MYH 1,5A CHOKE	V22399-X99-A6
L6	DROSSEL 6MYH 6A CHOKE	V22399-X99-A19
L7	DROSSEL 1,5 MH 110MA CHOKE	V22399-X99-A14
N1	N UA78M12C	V22916-X5-A5
N2	N 79M12	V22916-X5-A6
N3	N TL431C	V22916-X5-A42
R1	R 33 20% K232	V22242-Z999-A13
R2	VVA S10V-S20K275	V22241-Z-A4
R3,4	R 150K 1,1W 2%	V22211-X4-G154
R5	R 820 0,38W 2%	V22211-X2-G821
R6,11,13	R 5,6 0,38W 2%	V22211-X2-G56
R7,8	R 470 3W 5%	V22212-X1-J471
R9,10	R 1 0,5W 2%	V22211-X16-G10
R12	R 10 0,38W 2%	V22211-X2-G100
R14	R 100 0,38W 2%	V22211-X2-G101
R15	R 1 3W 5%	V22212-X1-J10

BEZEICHNUNG DESIGNATION	GEGENSTAND NOMENCLATURE	BESTELLBEZEICHNUNG ORDERING DESIGNATION
R16,17	R 91 1,1W 2%	V22211-X4-G910
R18	R 243 0,35W 1%	V22211-X6-A134
R19	R 39,2 0,35W 1%	V22211-X6-A58
R20,23	R 392 0,35W 1%	V22211-X6-A154
R21,22	R 24,3 0,35W 1%	V22211-X6-A38
R24	R 68 0,38W 2%	V22211-X2-G680
R25	R 8,2 0,38W 2%	V22211-X2-G82
R26	R 200 0,38W 2%	V22211-X2-G201
R28,29	R 56 0,38W 2%	V22211-X2-G560
R30	R 12K 0,38W 2%	V22211-X2-G123
R31	R 470 0,38W 2%	V22211-X2-G471
R32,34	R 2,2K 0,38W 2%	V22211-X2-G222
R33	R 1K 0,75W 10%	V26801-Z1-V7
R35	R 620 0,38W 2%	V22211-X2-G621
R36	R 360 0,38W 2%	V22211-X2-G361
R37	R 750 0,38W 2%	V22211-X2-G751
R38	R 1K 0,38W 2%	V22211-X2-G102
T1	T E42/20	V22324-E421-A3
T2	T EK20/5	V22311-Z-A13
V1	VGL B250C5000/3300	V22917-X-A8
V2	VTR 2N6752/BUS48	V22916-X2-A123
V3,7,9,10	VDI A114B	V22916-X1-A45
V4	VDI A114M	V22916-X1-A46
V5,19	VTR BC337-40	V22916-X2-A15
V6	VDI BY350-1300	V22916-X1-A209

BEZEICHNUNG DESIGNATION	GEGENSTAND NOMENCLATURE	BESTELLBEZEICHNUNG ORDERING DESIGNATION
V8	VDI A115B	V22916-X1-A61
V11,12	VDI UES1302	V22916-X1-A283
V13-15,20	VDI BAW76	V22916-X-A26
V16	VTR BC327-16	V22916-X2-A13
V17	VDI BZW22C47	V22916-X1-A58
W102...106	DRAHT WIRE	D46431-C63-C105
X1	LEITUNG-SV CABLE SV	C22195-A1080-B288
X2	LEITUNG-SV CABLE SV	C22195-A1080-B287
X4	LEITUNG-SVL CABLE SVL	C22195-A1080-B282
X5	LEITUNG - SVL CABLE SVL	C22195-A1080-B137
X6	LEITUNG-SVL CABLE SVL	C22195-A1080-B283
X7	STIFTSOCKEL PIN SOCKET	C22334-Z1080-C19

POS	BENENNUNG	SACHNUMMER	STAENDE							BEM
3	STROMVERSORGUNG	S22750-S104-B1	1	X	X	X	X	X		
4	SVL-PT80	S22750-S204-B1	1	2	3	4	5	6		
6	SV-BAUGRUPPE	S22750-S504-A1	1	2	3	3	3	3		1) 1
7	LUEFTER 110V	S22750-S604-B1	1	1	1	1	1	1		1) 1
8	ERGAENZUNG	S22750-S704-B1	1	1	1	1	1	1		
501	1) ZUSTAND									
	ZGS		1	2	3	3	3	4		
	ZUSTAND DIESER UNTERLAGE		01	02	03	04	05	06		

		22.02.82	BREUING	KONTROLLREGISTER STROHVERSORGUNG
01	FK2/40023	22.02.82	KOETH	
02	FK2/40033	29.03.82	--	
03	FK2/40035	01.04.82	TE E 424	
04	FK2/40072	29.07.82		
05	FK2/40095	29.09.82	Siemens AG	A22750-S104-B1-*-86
06	FK2/40097	04.10.82		

Blatt 1-

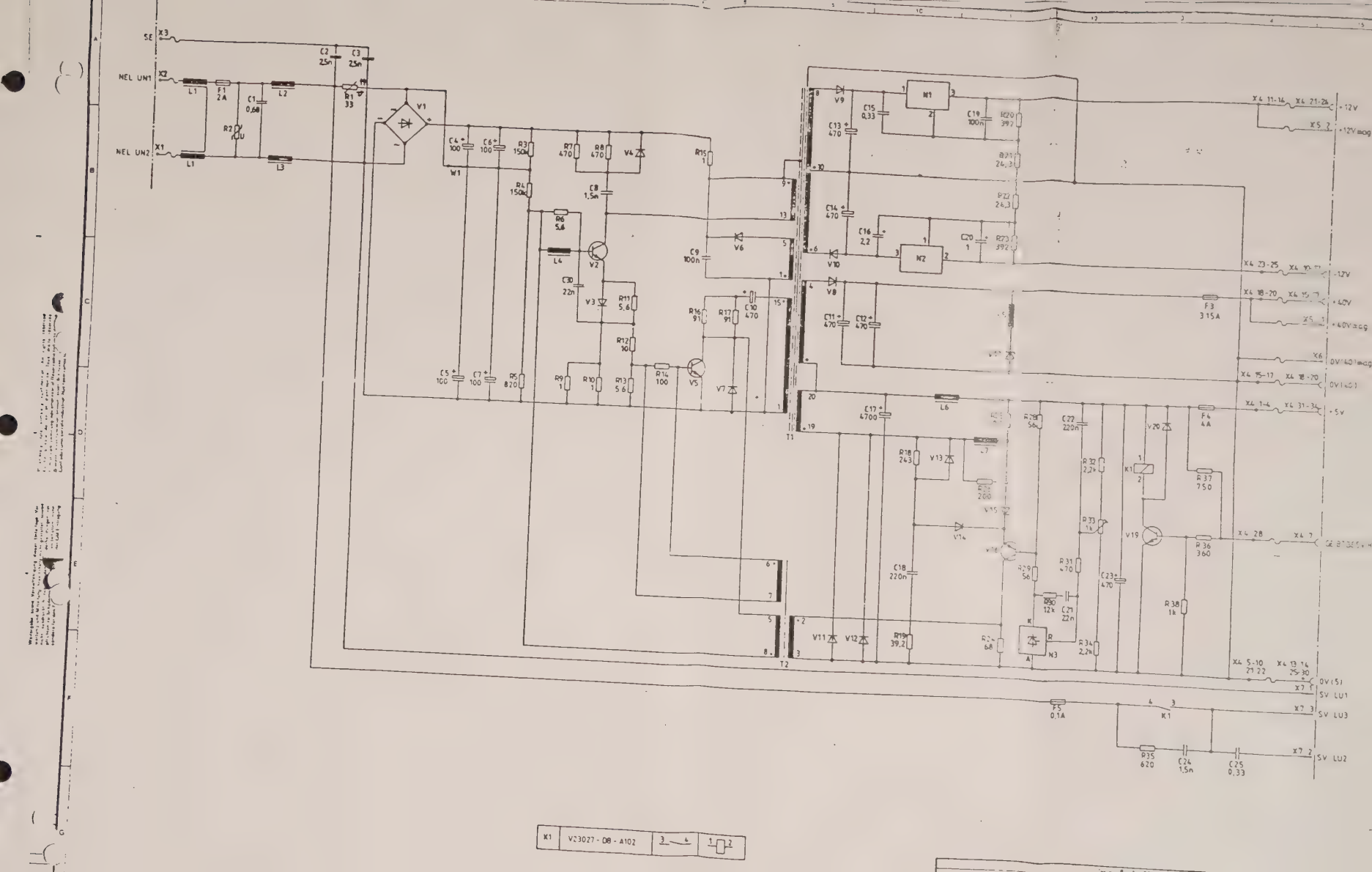

K1	V23027 - D8 - A102	3 — 4	1 — 2

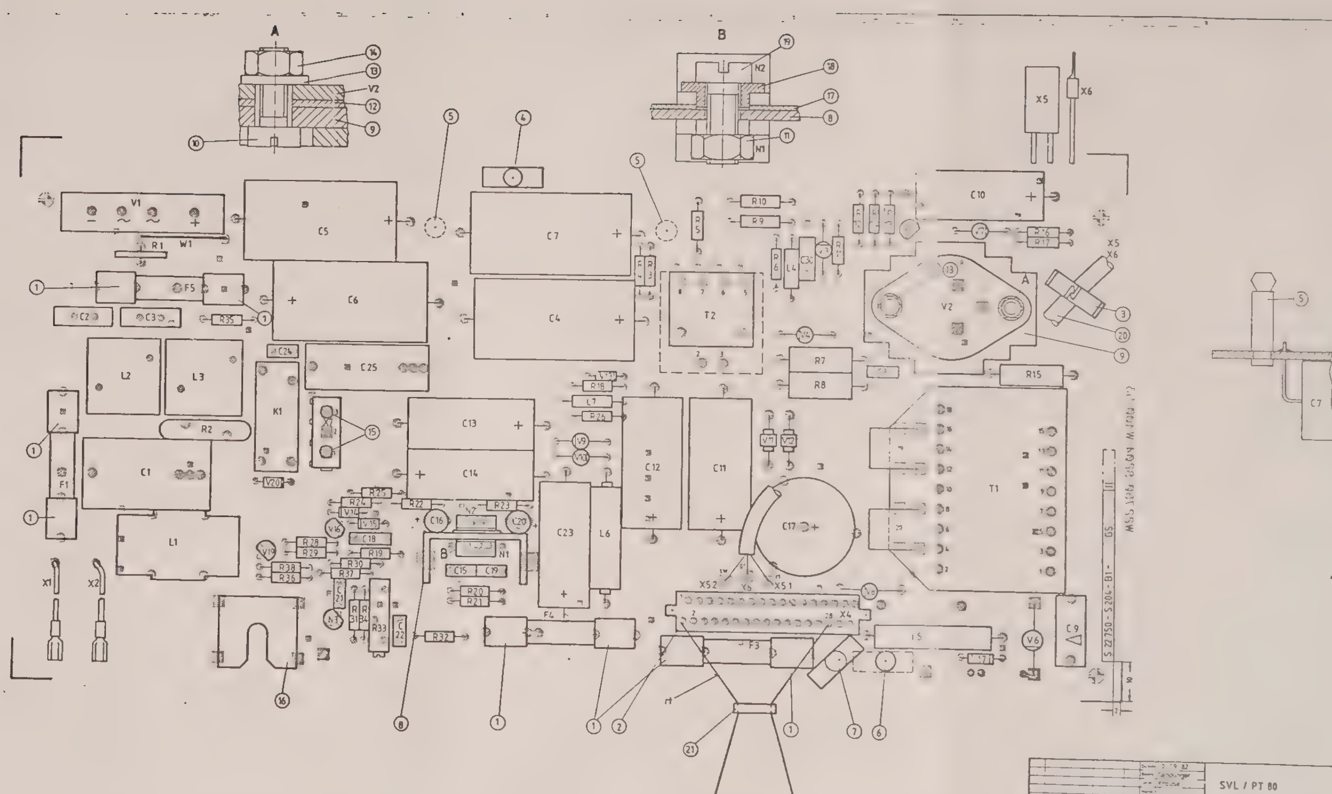

SVL / PT 80	
Siemens AG	T 22 750-S204-B1-x-2

BEZEICHNUNG DESIGNATION	GEGENSTAND NOMENCLATURE	BESTELLBEZEICHNUNG ORDERING DESIGNATION
1	HALTEFEDER RETAINING SPRING	C22327-Z1000-C5
2	PLATTE PLATE	C22334-A1000-C65
3	KABELHALTER CABLE HOLDER	C22195-Z1000-C68
4	ANSCHLAG STOP	C22121-Z1000-C81
5	ABSTANDSHALTER SPACER	C22121-Z1000-C21
6	ABSTANDSHALTER SPACER	C22121-Z1000-C79
7	ABSTANDSHALTER SPACER	C22121-Z1000-C80
8	KUEHLKOERPER HEAT SINK	C22280-A1000-C273
9	KUEHLKOERPER HEAT SINK	C22055-Z4000-C1
10	ZYLINDERSCHRAUBE PANHEAD SCREW	D84-L120-R865
11	SECHSKANTMUTTER HEXAGON NUT	D934-A30-S3
12	PLATTE PLATE	C22230-A1000-C35
13	SCHEIBE WASHER	D9021-A32-Z3
14	ROHR TUBE	C22280-A1030-C33
15	ISOLIERSCHEIBE INSULATING WASHER	C22230-A1030-C34
16	BLECH PLATE	C22230-A1030-C31
17	ISOLIERFOLIE INSULATING FOIL	C22466-Z1030-C1
18	ISOLIERNIPPEL INSULATING NIPPLE	Q63000-A3305-F1

Weitergabe sowie Vervielfältigung dieser Unterlage, Verwertung und Mitteilung ihres Inhalts nicht gestattet, soweit nicht ausdrücklich zugestanden. Zuwiderhandlungen verpflichten zu Schadenersatz. Alle Rechte vorbehalten, insbesondere für den Fall der Patenterteilung oder GM-Eintragung.

Datum	22.03.82
Bearb.	BERKEM.
Gepr.	KRAUSH.
Norm.	
	TE C K 561

SVL-PT30

Siemens AG

A22750-S204-31-*-7421

Blatt 1+

3 2 2 2 | 0 2 | F*2 | C1)P' | 12.03.82 | BKY

BEZEICHNUNG DESIGNATION	GEGENSTAND NOMENCLATURE	BESTELLBEZEICHNUNG ORDERING DESIGNATION
19	ZYLINDERSCHRAUBE PANHEAD SCREW	D84-L80-S3
20	SCHLAUCH TUBE	C22195-A1030-C325
C1	C 220N 250V AC 10%	V22911-Z-A326
C2,3	C 2,5NF 250VAC 20%	V22911-Z-A299
C4-7	C 100MY 250V+50-10	V22911-Z-A321
C8,24	C 1,5N 400V -20+50	V22911-X2-A124
C9	C 100N 400V 10%	V22911-Z-A278
C10,13,14,23	C 470MY 25V+50-10%	V22911-Z-A320
C11,12	C 470MY 63V+50-10%	V22911-Z-A319
C15,16	C 330N 63V 20%	V22911-Z-A324
C17	C 4700MY 10V+50-10	V22911-Z-A313
C18	C 220N 100V 5%	V22911-Z-A325
C19-20	C 100N 63V 20%	V22911-Z-A323
C21	C 22N 63V 20%	V22911-Z-A322
C22	C 220N 63V 20%	V22911-Z-A285
C25	C 330N 250V AC 10%	V22911-Z-A331
F1	F T2 250V	V22922-Z-A140
F3	F T3,15 250V	V22922-Z-A142
F4	F T4 250V	V22922-Z-A143
F5	F T0,1 250V	V22922-Z-A127
K1	RELAIS RELAY	V23027-D8-A102
L1	FUNK-ENTST.DROSSEL RFI SUPP. CHOKE	B82723-G2-B10
L2,3	FUNK-ENTST.DROSSEL RFI SUPP. CHOKE	B82500-B-A10

wertung und Mitteilung ihres Inhalts nicht gestattet, soweit nicht ausdrücklich zugestanden. Zuwiderhandlungen verpflichten zu Schadenersatz. Alle Rechte vorbehalten, insbesondere für den Fall der Patenterteilung oder GM-Eintragung.

Datum 22.03.82 SVL-PT80
Bearb. BERKEM.
Gepr. KRAUSH.
Norm.
TE E K 561

Siemens AG A22750-S204-B1-*-7421 Blatt 2+

2 6 X5 02 FK2 61073 22.03.82 EKY
Zust. Mitteilung Datum Name S22750-S204-31-02

BEZEICHNUNG DESIGNATION	GEGENSTAND NOMENCLATURE	BESTELLBEZEICHNUNG ORDERING DESIGNATION
L4	FUNK-ENTST.DROSSEL RFI SUPP. CHOKE	B78108-S1152-K
L5	FUNK-ENTST.DROSSEL RFI SUPP. CHOKE	B82112-D-D1
L6	FUNK-ENTST.DROSSEL RFI SUPP. CHOKE	B82111-B-C17
L7	FUNK-ENTST.DROSSEL RFI SUPP. CHOKE	B78108-S1155-J
N1	N UA78M12C	V22916-X5-A5
N2	N 79M12	V22916-X5-A6
N3	N TL431C	V22916-X5-A42
R1	R 33 20% K232	Q63023-K2330-M
R2	VVA SIOV-S20K275	Q69-X3233
R3,4	R 150K 1,1W 2%	V22211-X4-G154
R5	R 820 0,38W 2%	V22211-X2-G821
R6,11,13	R 5,6 0,38W 2%	V22211-X2-G56
R7,8	R 470 3W 5%	V22212-X1-J471
R9,10	R 1 0,5W 2%	V22211-X16-G10
R12	R 10-0,33W 2%	V22211-X2-G100
R14	R 100 0,38W 2%	V22211-X2-G101
R15	R 1 3W 5%	V22212-X1-J10
R16,17	R 91 1,1W 2%	V22211-X4-G910
R18	R 243 0,35W 1%	V22211-X6-A134
R19	R 39,2 0,35W 1%	V22211-X6-A58
R20,23	R 392 0,35W 1%	V22211-X6-A154
R21,22	R 24,3 0,35W 1%	V22211-X6-A38

Weitergabe sowie Vervielfältigung dieser Unterlage, Verwertung und Mitteilung ihres Inhalts nicht gestattet, soweit nicht ausdrücklich zugestanden. Zuwiderhandlungen verpflichten zu Schadenersatz. Alle Rechte vorbehalten, insbesondere für den Fall der Patenterteilung oder GM Eintragung.

Proprietary data, company confidential. All rights reserved. Confié à titre de secret d'entreprise. Tous droits réservés. Comunicado como segredo empresarial. Reservados todos os direitos. Confiado como secreto industrial. Nos reservamos todos los derechos.

Bearb.	22.03.82
Bearb.	BERKEM.
Gepr.	KRAUSH.
Norm.	
	TE E K 561

SVL-PT30

Siemens AG

A22750-S204-B1-*-7421

Blatt 3+

TR	Zust.	Mitteilung	Datum	Name
3.4.82	02	FK2 61073	22.03.82	BKY

S22750-S204-B1-02

BEZEICHNUNG DESIGNATION	GEGENSTAND NOMENCLATURE	BESTELLBEZEICHNUNG ORDERING DESIGNATION
R24	R 68 0,38W 2%	V22211-X2-G680
R25	R 8,2 0,38W 2%	V22211-X2-G82
R26	R 200 0,33W 2%	V22211-X2-G201
R28,29	R 56 0,33W 2%	V22211-X2-G560
R30	R 12K 0,38W 2%	V22211-X2-G123
R31	R 470 0,33W 2%	V22211-X2-G471
R32,34	R 2,2K 0,38W 2%	V22211-X2-G222
R33	R 1K 0,75W 10%	V26801-Z1-V7
R35	R 620 0,38W 2%	V22211-X2-G621
R36	R 360 0,38W 2%	V22211-X2-G361
R37	R 750 0,38W 2%	V22211-X2-G751
R38	R 1K 0,33W 2%	V22211-X2-G102
T1	T E42/20	V22324-E421-A1
T2	T EF25	V22324-E241-A2
V1	VGL B250C5000/3300	V22917-X-A8
V2	VTR 2N6752/BUS48	V22916-X2-A123
V3,7,9,10	VDI A114B	V22916-X1-A45
V4	VDI A114M	V22916-X1-A46
V5,19	VTR BC337-40	V22916-X2-A15
V6	VDI BY350-1300	V22916-X1-A209
V8	VDI A115B	V22916-X1-A61
V11,12	VDI UES1302	Q68000-A4797-F25
V13-15,20	VDI BAW76	V22916-X-A26
V16	VTR BC327-16	V22916-X2-A13
V17	VDI BZW22C47	V22916-X1-A58

Weitergabe sowie Vervielfältigung dieser Unterlage, Verwertung und Mitteilung ihres Inhalts nicht gestattet, soweit nicht ausdrücklich zugestanden. Zuwiderhandlungen verpflichten zu Schadenersatz. Alle Rechte vorbehalten, insbesondere für den Fall der Patenterteilung oder GM-Eintragung.
Proprietary data, company confidential. All rights reserved. Confié à titre de secret d'entreprise. Tous droits réservés. Comunicado como segredo empresarial. Reservados todos os direitos. Confiado como secreto industrial. Nos reservamos todos los derechos.

Datum 22.03.82 | Bearb. BERKEM. | Gepr. KRAUSH. | Norm. | TE E K 561

SVL-PT80

Siemens AG | A22750-S204-31-*-7421 | Blatt 4+

3/8.6.82 | 02 | FK2 E1073 | 22.03.82 | BKY

A22750-S204-31-02

Weitergabe sowie Vervielfältigung dieser Unterlage, Verwertung und Mitteilung ihres Inhalts nicht gestattet, soweit nicht ausdrücklich zugestanden. Zuwiderhandlungen verpflichten zu Schadenersatz. Alle Rechte vorbehalten, insbesondere für den Fall der Patenterteilung oder GM-Eintragung.

Proprietary data, company confidential. All rights reserved. Confié à titre de secret d'entreprise. Tous droits réservés. Comunicado como segredo empresarial. Reservados todos os direitos. Comunicado como secreto industrial. Nos reservamos todos los derechos.

BEZEICHNUNG DESIGNATION	GEGENSTAND NOMENCLATURE	BESTELLBEZEICHNUNG ORDERING DESIGNATION
W100	LEITUNG-SVL CABLE SVL	C22195-A1080-B284
W101	LEITUNG - SAS CABLE SAS	C22195-A1080-B322
W103,104,105	DRAHT WIRE	D46431-C63-C105
X1	ANSCHLUSSKLEMME TERMINAL	C22104-Z1000-C12
X3	STIFTSOCKEL PIN SOCKET	C22334-Z1080-C19
X4	LEITUNG-SVL CABLE SVL	C22195-A1080-B232
X5	LEITUNG - SVS CABLE SVS	C22195-A1080-B137
X6	LEITUNG-SVL CABLE SVL	C22195-A1080-B283

				Datum 22.03.82	SVL-PT8C	
				Bearb. BERKEM.		
				Gepr. KRAUSH.		
				Norm.		
				TC E K 561		
				Siemens AG	A22750-S204-B1-*-7421	Blatt 5-
02	FK2 61073	22.03.82	BKY			
TR Zust.	Mitteilung	Datum	Name	S22750-S204-B1-02		